SAGOLA®

an Elcometer company

2026/27

PEINTURE INDUSTRIELLE

ÉQUIPEMENT PROFESSIONNEL

Après plus de **70 ans**, nous travaillons dur pour être les meilleurs dans ce que nous faisons, afin que vous puissiez être le meilleur dans ce que vous faites**.**

Depuis 1955

SAGOLA a commencé son activité en 1955 dû à l'inquiétude de son fondateur, **Alejandro Sánchez Larrauri**.

SAGOLA a commencé comme un petit atelier pour la sous-traitance industrielle. Après quelques années dans le secteur de la sous-traitance dans l'industrie, son fondateur a estimé la nécessité de fabriquer ses propres produits et progressivement abandonner la sous-traitance.

Expansion internationale

Encore une fois, en raison de la grande motivation de l'équipe SAGOLA, il était évident la nécessité d'ouvrir l'entreprise aux marchés étrangers. Par conséquent SAGOLA à démarré dans les marchés de plus grande affinité comme le marché latino-américain, devenant leaders incontestés pour continuer à se développer dans les Etats Arabes, Asie et plus tard en Europe. Aujourd'hui, SAGOLA vend dans plus de 80 pays à travers le monde.

Depuis sa création, SAGOLA a maintenu ses critères de qualité dans la fabrication de ses produits, ce qui lui a permis d'être un concurrent très important dans des secteurs tels que la carrosserie et l'industrie.

Groupe Elcometer

En 2020, SAGOLA a rejoint un groupe d'entreprises beaucoup plus vaste. Le Groupe ELCOMETER. Basée au Royaume-Uni, Elcometer est également une entreprise familiale et appartient à la famille Sellars depuis sept générations. Débutant au XIXe siècle en tant qu'entreprise chimique, Elcometer, basée à Manchester, au Royaume-Uni, est devenue l'un des leaders mondiaux dans la conception, la fabrication et la fourniture d'équipements pour les industries des revêtements et des essais non destructifs (END).

Elcometer exporte plus de 90% des produits qu'elle fabrique grâce à ses bureaux en France, en Allemagne, au Japon, aux Pays-Bas, à Singapour, aux Emirats Arabes Unis et aux Etats-Unis et à son réseau de distribution mondial couvrant plus de 170 pays.

Comme Sagola, la philosophie de l'entreprise Elcometer est d'intégrer la qualité dans tous les aspects des produits qu'elle conçoit et fabrique, tout en étant très consciente de l'environnement qui nous entoure. L'engagement d'Elcometer se reflète dans ses accréditations de qualité et d'environnement ISO 9001 et 14001.

Evolution et Innovation

Depuis notre débuts, SAGOLA est toujours resté fidèle au plus haut niveau de qualité de ses produits et des processus de production en fournissant le meilleur service pour les processus de peindre les plus exigeants.

Tout cela fait Sagola ce qu'elle est aujourd'hui. Une entreprise et une marque non seulement reconnue dans le marché national mais dans plus de 80 pays.

Nous sommes soutenus par plus de 70 ans en tant que fabricants de pistolets aérographes et d'équipements d'aérographie

Après 68 ans de fabrication et de développement de nouveaux produits, nous sommes conscients de la nécessité d'être chaque jour plus proches de nos clients.

Nous savons que le meilleur produit repose sur un bon développement pour ce que le marché exige à tout moment, c'est pourquoi nous continuons à renforcer nos équipes de vente et de formation, qui sont en contact permanent avec le marché et ses besoins à travers le monde.

La qualité de nos produits est reconnue dans plus de quatre-vingts pays. SAGOLA possède une vaste expérience et son propre «savoir-faire» dans la fabrication de systèmes à peindre professionnel.

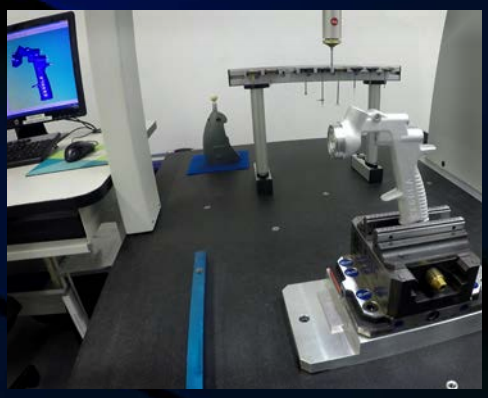

Ressources Humaines

Après plusieurs années de travail, SAGOLA peut compter sur une grande équipe de professionnels qui croient en la qualité et l'innovation. Ces deux facteurs sont et continueront d'être les piliers sur lesquels repose notre marque.

Le renforcement de nos ressources humaines reste l'objectif principal de SAGOLA

SAGOLA est une marque de référence mondiale grâce au haut degré de professionnalisme de son équipe humaine, qui ne cesse de s'efforcer de rendre la marque SAGOLA encore plus importante.

Le **haut niveau technique** de nos moyens de production garantit la haute qualité de nos produits.

R&D&I

Nous avons claire notre engagement avec la R&D&I. Nous mettons tous nos efforts dans ce département pour rapprocher le produit que le marché exige.

Notre objectif est qu'entre les deux et les innovations générées depuis notre siège, le client voit en SAGOLA un pari sûr, un client fidèle à une marque qui enquête quotidiennement pour développer des produits en fonction de ses besoins.

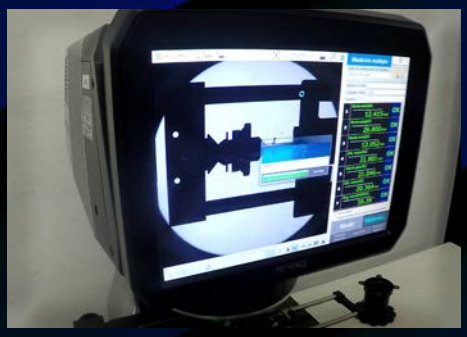

Optimisation, amélioration et service

Le service est primordial chez SAGOLA, nous parlons d'une culture du service profondément ancrée dans l'histoire de l'entreprise.

Un exemple est la robotisation de tous nos entrepôts il y a quelques années, un investissement très important qui nous assure aujourd'hui d'être mieux positionnés que les autres en offrant une réponse fiable et rapide que le marché apprécie.

La qualité comme marque

Si la marque SAGOLA a une valeur très importante dans le marché après son histoire plus de 70 ans, est dû à l'exigence qu'a montrée par rapport la QUALITÉ.

Dans notre usine de Vitoria (Espagne), la qualité est mise en évidence par tous les départements que nous pouvons visiter.

Lors de sa création, le fondateur Monsieur Alejandro Sanchez a été en mesure de transmettre l'importance de ce concept et actuellement, son héritage, à ce point, est vivant comme le premier jour.

Garantie

SAGOLA offre 3 ans de garantie sur ses principaux produits.

Nous savons que c'est le meilleur signe pour démontrer à ceux qui font confiance à notre marque, que nous croyons en ce que nous offrons au marché et que notre garantie fidélisera nos clients passés et actuels à l'avenir.

Depuis sa création SAGOLA a toujours montré un intérêt absolu dans le soin et le **respect** pour **l'environnement**.

Environnement

Nous comprenons que, dès les premières pas dans l'évolution des transmissions de COV, SAGOLA voulait être pionnier pour inclure dans ses produits les nouvelles réglementations et les systèmes qui rendent nos produits, les points de référence dans le respect et soin de l'environnement.

Avec l'incorporation du système EPA et le système HVLP, ainsi que les progrès dans les systèmes de filtrage, nous croyons aider chaque jour pour contribuer à cet effet avec les nouveaux développements dû à notre politique d'innovation.

Notre bureau commercial et notre équipe de formation sont un des piliers de la MARQUE SAGOLA dans le monde

Notre équipe de formation et l'ensemble de l'entreprise, nous croyons qu'il y a une différence importante entre être juste un fabricant de qualité et un fabricant de qualité qui développe et forme des équipes pour les différents secteurs du marché.

Ventes et marketing

Nous croyons que les produits que nous fabriquons, Ils ont besoin toujours d'un fort soutien pour développer la vente. Nos partenaires commerciaux du monde entier apprécient notre support dans la formation de leur réseau de vente et de l'équipement technique.

Grâce aux efforts des deux, on obtient que les nouveaux exercices démarrent sur la base les piliers nécessaires pour construire un projet à long terme. Les cours sont offerts soit à notre siège à Vitoria, soit à la destination du client.

Service client et SAT

Ce département sait que nos efforts de vente doivent être soutenus par le service client et la résolution des questions, des problèmes ou des besoins spécifiques que nos clients partout dans le monde nous envoient. On les traite de façon rapide et professionnelle, pour pouvoir fournir des données et des solutions immédiates.

Les secteurs où normalement, nous sommes dirigés, ils nous ont toujours considérés comme une marque leader, mais pour rester en haut, tous les facteurs de chaque secteur d'activité nous exigent à nous développer en tenant compte des changements qui se produisent. Pour cela ils existent différentes lignes de produits pour chaque type de client en fonction de leurs besoins.

Carrosserie

La carrosserie est le secteur qui identifie le plus la marque Sagola. peut-être aussi celui qui établit la norme pour le reste, en ce qui concerne la peinture et la performance.

Dans ce secteur, appart notre gamme d'annexes, nous détaillons nos produits "top vente" par qualité et rotation.

Véhicule industriel

Ce secteur reconnaît SAGOLA comme le fabricant historique de «pistolets et équipements pour la peinture", étant une marque associée à la fiabilité, la qualité et la facilité pour travailler avec nos pistolets et nos équipements. Donnant confiance aux principaux constructeurs mondiaux de véhicules commerciaux.

Fourniture Industrielle

Secteur en plein développement et dans lequel SAGOLA a toujours été une référence, avec des pistolets pour finitions spéciales et équipements sous pression ainsi que des pompes spéciales pour des produits spécifiquement développés pour ce secteur.

Dédié à l'amélioration continue de la **qualité**, du **service** et de la **gestion**.

Nos partenaires commerciaux y ont clair que SAGOLA, en plus d'être une Marque de Qualité, Ils disposent d'un fabricant que, au fur et à mesure, a réussi à gagner leur loyauté, pour laquelle nous travaillons tous les jours.

Nous comprenons que notre évolution et l'innovation seront, à l'avenir, nos meilleurs alliés, ensemble avec la fidélité de nos utilisateurs.

SAGOLA a toujours montré un caractère exportateur, atteignant une expansion remarquable

Notre esprit à SAGOLA a toujours été exportateur. Nous sommes actuellement présents dans plus de 80 pays et nous continuons à croître le nombre des clients, pour offrir notre marque et ses produits partout dans le monde avec l'aide merveilleuse de nos importateurs.

La **fidélité** de nos utilisateurs est un de nos meilleurs alliés, ensemble avec **l'innovation**.

Tous les **guides de peinture** sont disponibles sur notre site web

Fabricants Agréés

La relation que nous avons avec les fabricants de peinture dans le monde entier, facilite de le démarrage avec Sagola dans un nouveau marché.

Nos agréments activent le marché puisque les utilisateurs savent que le produit qu'ils achètent a été testé et approuvé par leur marque de peinture habituelle.

Depuis de nombreuses années Sagola a consacré tous ses efforts non seulement pour améliorer la qualité de leurs produits et services, mais pour améliorer dans tous les aspects de la gestion, les ressources humaines, l'environnement, etc...

Plus de 60 brevets / modèles industriels enregistrées dans le monde entier CEE / UK / ASIE / Etats-Unis:

- Pistolets manuelles
- Pistolets automatiques
- Presse-étoupes
- Souffleur
- Chapeaux
- Valves
- Godets
- Clés, accessoires

Comme référence, il est à noter que Sagola était l'une des premières entreprises à obtenir la certification ISO en Espagne, qui était un nouveau modèle de gestion où l'improvisation a été substituée par l'organisation contrôlée et la gestion entièrement automatisée.

En 2023, Sagola a reçu l'accréditation Nadcap® pour avoir démontré son engagement continu envers la qualité en répondant aux exigences des clients et aux spécifications de l'industrie.

L'engagement de Sagola avec l'environnement a toujours été un de ses principaux objectifs. Pour cela, il a été l'un des pionniers dans la fabrication des équipements à peindre de faible émission de solvants. Nous étions les pionniers en accomplir les réglementations environnementales aussi strictes que le 1151 SCAQMD pour l'état de Californie (Etats-Unis).

D'autre part, l'engagement de maintenir les plus élevées normes de sécurité, implique la nécessité d'une évolution constante dans le processus de conception et de fabrication. Par conséquent, nos produits répondent aux normes CE, UKCA, ATEX, IP54, etc.

SAGOLA est une compagnie qui consacre beaucoup de ressources à la R & D qui est en constante évolution. En raison de cette recherche et la nécessité de protéger notre "savoir-faire", SAGOLA est très active dans tous les aspects de la propriété intellectuelle et toujours possède un grand nombre de brevets dans le monde.

Sans doute, SAGOLA est une marque reconnue dans le monde entier, donc, à cet égard, les niveaux de protection de la marque au niveau mondial sont très élevés.

Sagola a enregistré ses différentes marques (SAGOLA, DEFYNIK et DELON) pratiquement partout dans le monde.

SAGOLA®
an Elcometer company

Notre histoire

1955
Fondation de SAGOLA en tant que société de sous-traitance

1960
SAGOLA lance la fabrication de pistolets de pulvérisation. Lance le Sagola ALM 401 sur le marché

1966
Agrandissement des installations de SAGOLA

1973
En raison de sa croissance, SAGOLA construit de nouvelles installations

1980
Sagola est un leader en Espagne, dans les pays arabes et en Amérique latine

1990
Sagola lance sur le marché ses produits à faible émission de solvants. L'un des trois fabricants mondiaux

1999
Sagola lance le pistolet 4200 G

2007
Sagola lance la première chapeau HVLP interchangeable

2010
Sagola exporte vers plus de 80 pays

2016
Investissement dans les dernières technologies et robotisation de ses processus de fabrication. Sagola lance le pistolet 4600 Xtreme

2020
Sagola fait partie du groupe Elcometer

2022
Sagola lance la nouvelle innovation du pistolet de la série 4100

2024
Lancement du système Dynamic Flow Technology™

2026
Système HEX™, la technologie de peinture innovante et révolutionnaire.

Produit Index

1 Système aérographe 15

page 16 Pistolets à pression - Basse pression
page 25 Équipement de peinture - Basse pression
page 36 Pistolets à gravité
page 52 Pistolets de succion
page 56 Équipements autonomes - Turbines
page 58 Pistolets automatiques
page 70 Accessoires

2 Système Mixte 79

page 80 Pistolets Mixtes
page 84 Équipement de peinture mixte
page 92 Accessoires

3 Système Airless 95

page 96 Pistolets Airless
page 102 Équipement de peinture Airless
page 105 Équipement de peinture électrique Airless
page 108 Accessoires

4 Transvasement de produit 115

page 116 Équipement de transvasement
page 119 Couvercles de récipient
page 121 Agitateurs pneumatiques

5 Systèmes de filtration d'air 123

page 124 Introduction
page 126 Filtres à air 5000X et Réchauffeur d'air
page 136 Filtres à air 4000
page 141 Filtres à air Série Plus

6 Complément air comprimé 145

page 146 Tuyaux
page 152 Connexions - Prises et connecteurs

7 Applications diverses 157

page 158 Pistolets d'étanchéité / Pistolets anti-gravier
page 162 Pistolet de soufflages / Pistolet à graisse / Adhésif
page 164 Ponceuses / Polisseuses

8 Accessoires et consommables 167

page 168 Plongeurs
page 169 Masques respiratoires
page 173 Compacteurs de canettes et de cartons
page 174 Consommables / DPC's
page 177 SagolaSPRAY™

9 Guides d'application 179

page 180 Pistolets industriels
page 182 Pompes industrielles

Assistance Mondiale

ANGLETERRE, UK
Elcometer Limited
+44 (0)161 371 6000
sales@elcometer.com
www.elcometer.com

PAYS BAS
Elcometer B.V.
+31 (0)30 259 1818
nl_info@elcometer.com
www.elcometer.nl

FRANCE
Elcometer Sarl
+33 (0)2 38 86 33 44
contact@elcometer.com
www.elcometer.fr

ESPAGNE
Sagola S.A.U.
+34 945 214 150
sagola@sagola.com
www.sagola.com

ALLEMAGNE
Elcometer Instruments GmbH
+49 (0) 7361 528 06 60
de_info@elcometer.com
www.elcometer.de

ÉMIRATS ARABES UNIS
EL Inspection & Blasting Equipment LLC
+971 4 295 0191
+971 4 280 3526
uae_sales@elcometer.com
www.elcometer.ae

Après l'incorporation de Sagola au groupe Elcometer, son réseau international de bureaux propres s'est considérablement développé. Grâce à ce nouveau réseau international de bureaux dans le monde entier, l'acquisition de tous les produits fabriqués par Sagola pour les différents secteurs d'activité est désormais beaucoup plus facile. Cependant, Sagola a des distributeurs dans plus de 80 pays.

JAPON
Elcometer KK
+81 (0)3 6869 0770
jp_info@elcometer.com
www.elcometer.co.jp

ETATS UNIS D'AMÉRIQUE
Elcometer Inc
WARREN, MI: +1 248 650 0500
Toll Free: 800 521 0635
inc@elcometer.com
www.elcometer.com

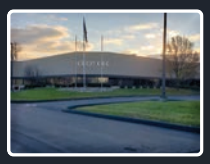

RÉPUBLIQUE MEXICAINE
Sauritech SA de CV
+52 442 388 5099
ventas@sagolamexico.com.mx
www.sagolamexico.com.mx

RÉPUBLIQUE DE SINGAPOUR
Elcometer (Asia) Pte Ltd
+65 6462 2822
asia@elcometer.com
www.elcometer.com

Nous sommes **ici pour vous aider...**

sagola@sagola.com
www.sagola.com

SYSTÈME AÉROGRAPHE

X 4100 series Pression

16

4100 Xtreme Ceramic

19

4100 Xtreme PD

19

Mini Xtreme Pression

20

6110 Inox

10 Litres avec mélangeur manuel
31

6110 Inox R

10 Litres avec mélangeur pneumatique
32

Sagola 610

10 Litres
33

Sagola 612

2,5 Litres
33

X 4100 series Gravité

36

3400 Compact

40

3300 GTO Gravité

44

475 XTech

48

X 4100 series Succion

52

3300 GTO Succion

54

Turbo 3000 Pro

58

Turbo 2200 Pro

59

V 4000

60

Mini V

67

SYSTÈME MIXTE

X4500 MIX

80

X3500 MIX

80

V7 MIX

83

RAIDER 300X MIX
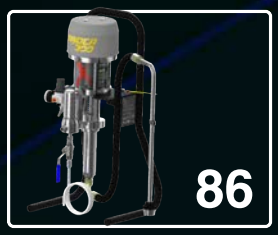
86

SYSTÈME AIRLESS

PSAM 550

96

PSAM 500

98

PSAM 104

100

PSAA 108

101

3300 GTO Pression
23

DM 1/400
27

DM 1/300
28

652 / 653 Inox
Sortie upérieure 25/50 Litres
34

Premium 30/60
Sortie inférieure 30/60 Litres
35

2100 XD
50

Classic PRO XD
50

Classic LUX
52

Index rapide des pistolets et Équipements de peinture

Série V Corrosifs
68

V4098
69

V2 PD
69

MACK 150
87

MACK 320 MIX
88

HTV 250
90

HT 10/15/25
91

RAIDER 300
102

MACK 320
103

MACK 400/600
104

ATLANTA
105-107

01

Système Aérographe

L'aérographe est le système de pulvérisation qui offre la meilleure finition. L'association de la peinture et de l'air comprimé minimise la taille des particules, ce qui permet d'obtenir un fini fin et brillant.

C'est le système prédominant dans des secteurs tels que l'automobile, les véhicules utilitaires ou les bateaux de sport, où la capacité de transport est le facteur le plus important.

L'expérience de Sagola dans la conception et la fabrication d'équipements aérographes garantit les normes d'application les plus élevées requises pour les peintures de pointe.

La gamme d'aérographes de Sagola comprend toutes les variantes de systèmes:

- Pistolets à gravité, succion et pression.
- Pistolets automatiques.
- Équipements de peinture basse pression:
  - Pompes à membrane
  - Réservoirs sous pression

Sagola X4100 series pression

X4100 SERIES

La légende de la finition industrielle

DONNÉES TECHNIQUES	Sagola X 4100 SERIES	
Poids: (version X series pression)	525 grammes	1,16 lbs
Poids: (version Xtreme Ceramic)	552 grammes	1,22 lbs
Poids: (version Xtreme PD)	552 grammes	1,22 lbs
Dimensions: (version X series pression)	17,2 x 18,2 cm. (largeur poignée 1,9 cm.)	6,8 x 7,2 “ (largeur poignée 0,75”)
Dimensions: (version Xtreme Ceramic)	19 x 20 cm. (largeur poignée 1,9 cm.)	7,5 x 7,9 “ (largeur poignée 0,75”)
Dimensions: (version Xtreme PD)	19 x 20 cm. (largeur poignée 1,9 cm.)	7,5 x 7,9 “ (largeur poignée 0,75”)
Connexion d’entrée d’air	BSP 1/4” Mâle	
Dépôt	Alimentation du produit par un réservoir sous pression ou pompe pneumatique	
Filtre à produits	60/100 mailles	
Pression de travail recommandée	X series: 2 - 3 bar (29 - 43,5 psi)	Xtreme CER/PD: 3 - 4 bar (43,5 - 58 psi)
Niveau moyen de pression acoustique	80 dB	
Matériaux en contact avec le produit	Aluminium anodisé, aluminium chromé, POM, INOX, Téflon et Nylon	

Sagola X4100 series pression

Principales nouveautés

01 CORPS en aluminium forgé et anodisé de haute résistance et légèreté. Haute protection contre la corrosion. Registre DC 3 300.029

02 BUSES À FLUIDE ET À AIGUILLES fabriqués en acier inoxydable. Haute précision. Débit élevé. Vitesse d'application maximale.

03 PRESSE-ÉTOUPE DE PRODUIT AUTOMATIQUE très durable. D'une seule pièce. Corps en acier inoxydable en format à changement rapide. Il évite la manipulation et la rupture des étoupes et facilite son démontage pour un nettoyage intégral de la zone de peinture. Unique dans le marché. Système breveté P073000321.5.

04 CHAPEAUX D'AIR. Fabriqué en duraluminium très résistant et léger (sans corrosion). Systèmes HVLP et EPA. Totalement interchangeable.4 chapeaux compatibles au choix. Chacune des chapeau avec toutes les tailles de buses de fluide disponibles.

Chapeau HVLP à haut transfert. Conçu selon les normes environnementales les plus strictes. Aucun réducteur de pression dans le corps du pistolet. Passage du système conventionnel au système HVLP en changeant uniquement la chapeau.

05 VALVE D'AIR "SOFT FLOW". Il obtient une excellente douceur de gâchette même avec une pression d'air élevée. Aucune perte de pression entre le 1er et le 2ème étage de gâchette. Économisez de la peinture en régulant la pression d'air avec la gâchette partiellement tirée (1ère étape).

06 GÂCHETTE ET AXE. 100% en acier inoxydable. Point de levier déplacé pour un serrage plus confortable. Design ultra-ergonomique. Réduit la fatigue.

07 RÉGULATEUR D'ENTRÉE D'AIR. Conception moderne sans bords tranchants pour un nettoyage facile. Plus grande précision de réglage. Idéal pour un réglage rapide.

08 CHARIOT. Renforcé par de l'acier inoxydable. Très haute résistance à l'abrasion mécanique.

09 RÉGULATEUR DE PRODUIT. Haute sensibilité dans l'ajustement de la quantité de matériau à appliquer.

10 RÉGULATEUR DE ÉVENTAIL. Progressif de haute précision.

11 ENTRÉE D'AIR. 1/4" Acier inoxydable.

12 PORTE-FILTRE ROTATIF. Il facilite l'accès aux zones difficiles et réduit la fatigue lors des sessions de peinture continues.

13 TUBE DE PRODUIT pour l'alignement du tuyau. Fabriqué en acier inoxydable.

AVANT-GARDE TECHNOLOGIQUE "METAL TO METAL". Sa technologie d'usinage est très élevée. Le seul pistolet de pulvérisation sur le marché de la carrosserie fabriqué sans aucun type de joint interne ou externe entre l'air et la peinture. Minimisation du nombre de pièces de rechange.

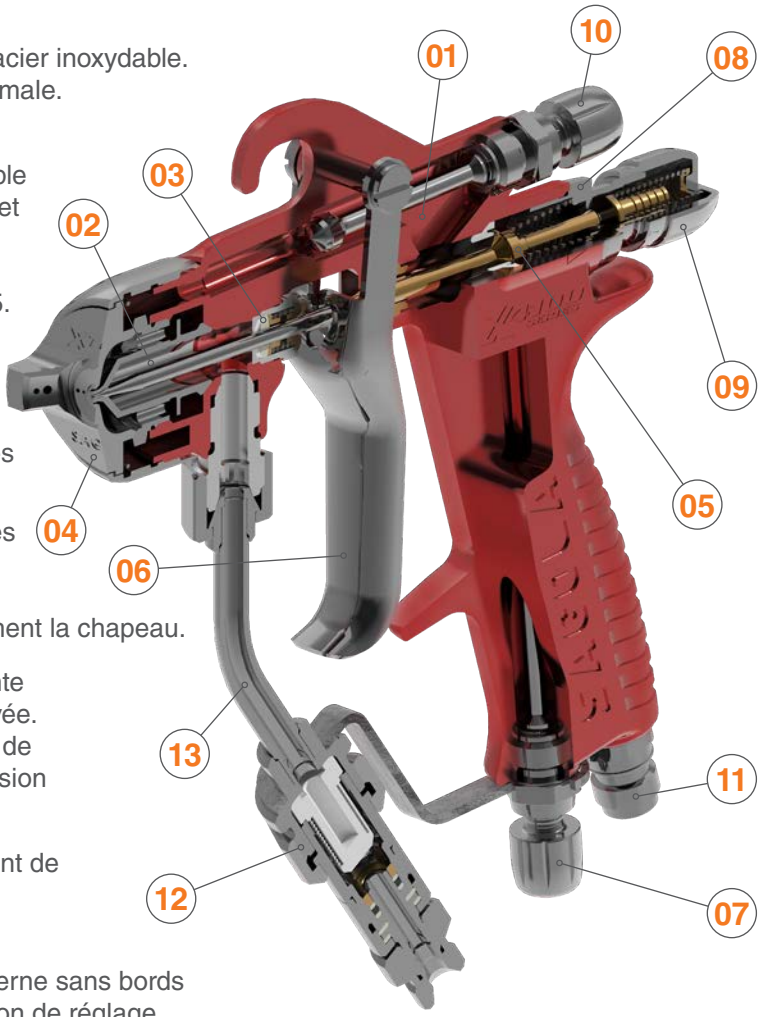

VALVE ULTRA SOFT-FLOW

Elle réduit la fatigue liée à la pression sur la gâchette jusqu'à 65 %

Code 56418684

Sagola X4100 series pression

Données techniques chapeaux X 4100 series PRESSION / Versions

Chapeau XT03/3030 X series. Nos chapeaux HVLP garantissent une réduction du brouillard de pulvérisation, ce qui signifie une augmentation du taux de transfert. La pulvérisation à basse pression permet également un alignement parfait de la particule de métal.

SYSTÈME DE PEINTURE HVLP

Application recommandée	Buse de fluid	Chapeau d'air	Consommation d'air à 2 bar	Pression recommandée	Distance d'application	Code Pistolet
FINITIONS. BICOUCHES. COLORANTS	1.00	XT03	460 L/min. (16,24 cfm)	0,5 - 1,0 bar (7 - 14,5 psi)	12 - 15 cm. (4,7 - 5,9")	10152406
FINITIONS GÉNÉRALES APPRÊTS	1.20	XT03	460 L/min. (16,24 cfm)	1,0 - 1,5 bar (14,5 - 22 psi)		10152407
APPRÊTS ET FONDS	1.40	3030	514 L/min. (18,15 cfm)	2,0 - 2,5 bar (29 - 36 psi)		10152412

Chapeau XT01 B/Super VIT X series. Versatilité et adaptation parfaite à tout type de projet de peinture industrielle. Finitions à haute brillance, apprêts ou peintures à haute viscosité. Sa consommation d'air soutenue, ainsi que les pourcentages élevés de transfert de produit, font des aircaps EPA de SAGOLA le système le plus équilibré du marché.

SYSTÈME DE PEINTURE EPA

Application recommandée	Buse de fluid	Chapeau d'air	Consommation d'air à 2 bar	Pression recommandée	Distance d'application	Code Pistolet
MÉTALLIQUES. VERNIS	1.00	XT01 B	295 L/min. (10,42 cfm)	0,5 - 1,0 bar (7 - 14,5 psi)	18 - 20 cm. (7 - 7,9")	10152408
VERNIS ET APPRÊTS	1.20	XT01 B	295 L/min. (10,42 cfm)	1,0 - 1,5 bar (14,5 - 22 psi)		10152409
APPRÊTS ET ENDUITS	1.40	XT01 B	295 L/min. (10,42 cfm)	2,0 - 2,5 bar (29 - 36 psi)		10152410
MÉTALLIQUES. VERNIS	1.20	Super VIT	380 L/min. (13,42 cfm)	1,0 - 1,5 bar (14,5 - 22 psi)		10152414
VERNIS ET APPRÊTS	1.40	Super VIT	380 L/min. (13,42 cfm)	2,0 - 2,5 bar (29 - 36 psi)		10152416

Chapeau 777 / 765 X series. Vitesse et énergie d'atomisation élevées. Peinture de grandes surfaces où l'on souhaite obtenir une finition brillante exceptionnelle. Disponible pour une combinaison avec des pas élevés pour les produits à haute viscosité. Vitesse maximale. Niveau de brillance maximum.

SYSTÈME DE PEINTURE PRESSION MOYENNE

Application recommandée	Buse de fluid	Chapeau d'air	Consommation d'air à 2 bar	Pression recommandée	Distance d'application	Code Pistolet
FINITIONS. HAUTE QUALITÉ	1.00	777	345 L/min. (12,18 cfm)	0,8 - 1,5 bar (11,6 - 22 psi)	18 - 20 cm. (7 - 7,9")	10152404
FINITIONS. HAUTE BRILLANCE	1.20	777	345 L/min. (12,18 cfm)	0,8 - 1,5 bar (11,6 - 22 psi)		10152405
FINITIONS ET APPRÊTS	1.20	765	315 L/min. (11,12 cfm)	0,5 - 1,0 bar (7 - 14,5 psi)		10152402
APPRÊTS ET FONDS	1.40	765	315 L/min. (11,12 cfm)	1,0 - 1,5 bar (14,5 - 22 psi)		10152403
COLLES ET ADHÉSIFS	1.80	20A	430 L/min. (15,2 cfm)	1,0 - 1,5 bar (14,5 - 22 psi)		10152417

La **contribution du produit** et la **taille du éventail** dans les pistolets à pression sont directement liées à la pression du produit fixée par l'utilisateur, à la viscosité du produit et aux caractéristiques du tuyau. Par conséquent, une valeur de référence ne peut être établie.

Sagola 4100 Xtreme Ceramic / PD

Applications spéciales

Sagola 4100 Xtreme Ceramic

Une fusion parfaite entre vitesse et haut niveau de transfert avec la qualité de finition des systèmes d'aérographe XTREME.

Idéal pour travailler avec une épaisseur élevée et très abrasive.

Applications céramiques, nous fournissons une résistance maximale. Et en céramique, nous pouvons atteindre le plus haut degré de finesse et qualité de finition.

Application recommandée	Buse de fluid	Chapeau d'air	Consommation d'air à 2 bar	Pression recommandée	Distance d'application	Code Pistolet
FINITIONS HAUTE QUALITÉ	1.40	78	410 L/min. (16,24 cfm)	0,5 - 1,0 bar (7 - 14,5 psi)	18 - 20 cm. (7 - 7,9")	10152130
FINITIONS HAUT TRANSFERT APPRÊTS	1.40	XT03	460 L/min. (16,42 cfm)	1,0 - 1,5 bar (14,5 - 22 psi)	12 - 15 cm. (4,7 - 5,9")	10152131
SPÉCIAL PRODUITS ABRASIFS	1.80	67	400 L/min. (13,41 cfm)	2,0 - 2,5 bar (29 - 36 psi)	18 - 20 cm. (7 - 7,9")	10152132
APPRÊTS ET FONDS HAUTE ÉPAISSEUR	2.20	64	390 L/min. (10,77 cfm)	2,0 - 2,5 bar (29 - 36 psi)	18 - 20 cm. (7 - 7,9")	10152133
APPRÊTS ET FONDS HAUTE ÉPAISSEUR	2.50	64	390 L/min. (10,77 cfm)	2,0 - 2,5 bar (29 - 36 psi)	18 - 20 cm. (7 - 7,9")	10152134
MASTIC HAUTE VISCOSITÉ	2.80	62	340 L/min. (12 cfm)	2,0 - 2,5 bar (29 - 36 psi)	18 - 20 cm. (7 - 7,9")	10152135
GRAND DÉBIT PRODUITS CÉRAMIQUES	2.80	63C	450 L/min. (15,89 cfm)	2,0 - 2,5 bar (29 - 36 psi)	18 - 20 cm. (7 - 7,9")	10152136

Sagola 4100 Xtreme PD

Niveaux élevés de transfert. Grande robustesse et protection contre la corrosion tant à l'extérieur qu'à l'intérieur.

Idéal pour les peintures de signalisation, les marquages routiers, les pistolets à mastic, les épaisseurs élevées, l'imperméabilisation, les intumescents, la protection des sols, les produits denses en général,...

Chapeau PD1

VERSIONS

Description	Code
Pistolet à pression 4100 Xtreme PD 6.0 [PD1]	10152301
Équipement de peinture complet: Comprend un pistolet à pression 4100 Xtreme PD 6.0 [PD1], réservoir sous pression Classic 30 et 10 m. (32,8 ft) de tuyau d'air et de produit	20530705

Sagola Mini Xtreme Pression

Corps en aluminium forgé et anodisé de haute résistance.

Idéal pour la peinture des châssis et des structures.

Parfaite ERGONOMIE: Idéal pour le travail dans les zones difficiles d'accès qui nécessitent beaucoup de mouvement du poignet.

mini XTREME

Possibilités illimitées en 347g

Sa taille compacte fait de ce pistolet le choix idéal pour travailler dans des zones difficiles d'accès. Convient également pour les travaux de réparation localisée ou le lettrage. Réduction du brouillard (Overspray) et parfaite définition de la zone de travail.

Mini EPA

Mini VIT

Mini HVLP

DONNÉES TECHNIQUES

	MINI XTREME PRESSION	
Poids	347 grammes	0,765 lbs
Dimensions	15,8 X 16,5 cm. (largeur poignée 1,8 cm.)	6,22 x 6,49 " (largeur poignée 0,71")
Connexion d'entrée d'air	BSP 1/4" Mâle	
Connexion d'entrée de produit	BSP 3/8" Mâle	
Dépôt	Alimentation du produit par un réservoir sous pression ou pompe pneumatique	
Pression de travail recommandée	2 - 3 bar (29 - 43,5 psi)	
Niveau moyen de pression acoustique	80 dB	
Matériaux en contact avec le produit	Aluminium anodisé, POM, INOX, Téflon et Nylon	

Sagola Mini Xtreme Pression

Principales nouveautés

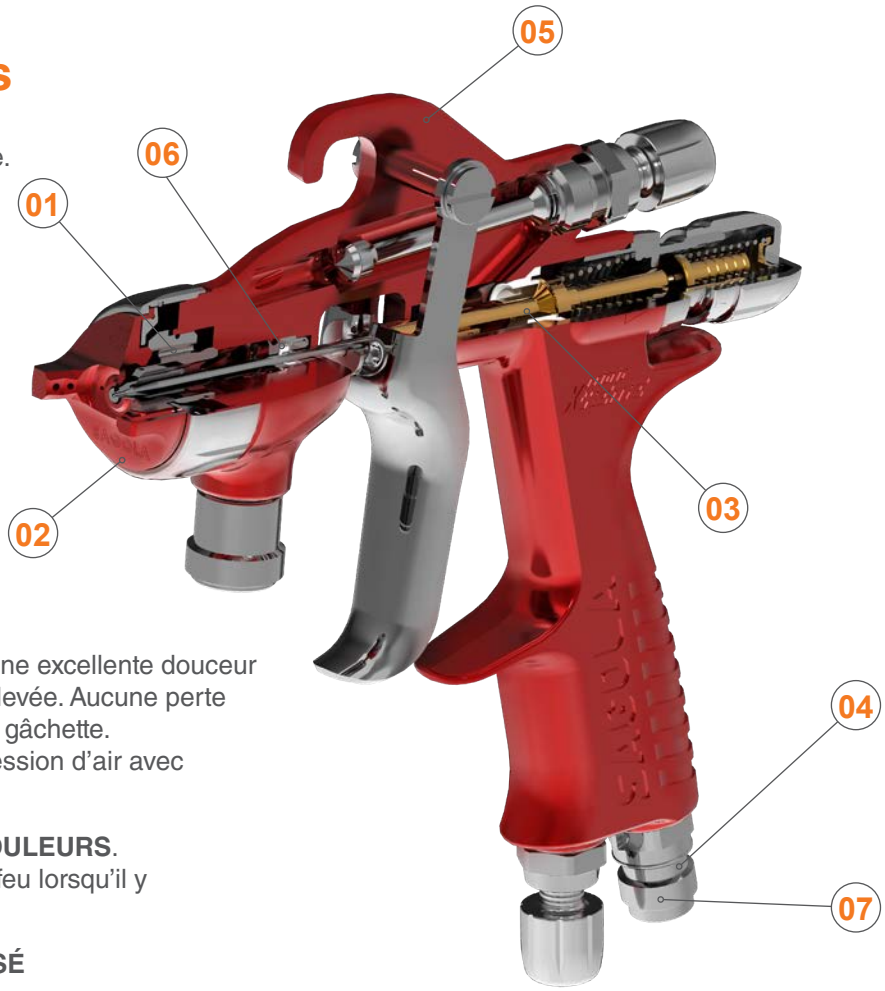

01 BUSES DV Fabriqué en acier inoxydable. Vitesse maximale d'application.

02 CHAPEAUX Fabriqué en duralumin à haute résistance et léger. Systèmes EPA y HVLP. Entièrement interchangeable. 4 chapeaux compatibles avec toutes les tailles de buses disponibles. Chapeau HVLP à transfert élevé. Conçu dans le respect des normes environnementales les plus exigeantes. Aucun réducteur de pression dans le corps du pistolet. Passer d'un système conventionnel à HVLP simplement en changeant la buse. Deux chapeaux EPA à transfert élevé.

03 VALVE D'AIR "SOFT FLOW". Il obtient une excellente douceur de gâchette même avec une pression d'air élevée. Aucune perte de pression entre le 1er et le 2ème étage de gâchette. Économisez de la peinture en régulant la pression d'air avec la gâchette partiellement tirée (1ère étape).

04 ANNEAUX D'IDENTIFICATION DES COULEURS. Parfait pour la différenciation des pistolets à feu lorsqu'il y a plusieurs peintres. (COLOR CODE)

05 CORPS D'ALUMINIUM FORGÉ ANODISÉ haute résistance de seulement 347 grammes.

06 PRESSE-ÉTOUPE DE PRODUIT AUTOMATIQUE de haute durabilité. Une pièce. Corps en acier inoxydable au format de changement rapide. Il évite la manipulation et la rupture des étoupes et facilite son démontage.

07 RÉGULATEUR D'ENTRÉE D'AIR. Design moderne sans bords, facilite le nettoyage. Plus grande précision de régulation. Idéal pour un réglage rapide.

AVANT-GARDE TECHNOLOGIQUE "METAL TO METAL". Technologie de très haute mécanisation. Le seul pistolet sur le marché de la carrosserie fabriqué sans aucun type de joint, ni à l'intérieur ni à l'extérieur, dans les fermetures entre l'air et la peinture. Minimisation du nombre de pièces de rechange.

ANNEAUX D'IDENTIFICATION DES COULEURS

VALVE ULTRA SOFT-FLOW

03

Elle réduit la fatigue liée à la pression sur la gâchette jusqu'à 65 %

Code 56418697

RÉGULATEUR DE DÉBIT D'AIR

Le **régulateur de pression RC1** est le parfait allié pour réguler précisément la pression de pulvérisation. Serrer à la main, aucune clé nécessaire. Fermeture parfaite. Pas besoin de téflonner l'entrée d'air du pistolet. (voir page 71)

Sagola Mini Xtreme Pression

Données techniques chapeaux Mini Xtreme / Versions

Chapeau Mini HVLP. Nos chapeaux HVLP garantissent une réduction du brouillard de pulvérisation, ce qui signifie une augmentation du taux de transfert. La pulvérisation à basse pression permet également un alignement parfait de la particule de métal.

SYSTÈME DE PEINTURE HVLP

Application recommandée	Buse de fluid	Chapeau d'air	Consommation d'air à 2 bar	Pression recommandée	Distance d'application	Code Pistolet
SPÉCIAL ÉMAUX	0.80	Mini HVLP	335 L/min. (11,83 cfm)	2,0 - 3,0 bar (29 - 43,5 psi)	12 - 15 cm. (4,72 - 5,9")	10111901
FINITIONS. FAIBLE BROUILLARD	1.00	Mini HVLP	335 L/min. (11,83 cfm)	2,0 - 3,0 bar (29 - 43,5 psi)		10111902
FINITIONS ET APPRÊTS. VITESSE MAXIMALE	1.20	Mini HVLP	335 L/min. (11,83 cfm)	2,0 - 3,0 bar (29 - 43,5 psi)		10111903

Chapeau Mini EPA / Mini VIT. Versatilité et adaptation parfaite à tout type de projet de peinture industrielle. Finitions à haute brillance, apprêts ou peintures à haute viscosité. Sa consommation d'air soutenue, ainsi que les pourcentages élevés de transfert de produit, font des aircaps EPA de SAGOLA le système le plus équilibré du marché.

SYSTÈME DE PEINTURE EPA

Application recommandée	Buse de fluid	Chapeau d'air	Consommation d'air à 2 bar	Pression recommandée	Distance d'application	Code Pistolet
ESTOMPÉS, COLORANTS, BICOUCHES	0.80	Mini EPA	190 L/min. (6,71 cfm)	2,0 - 3,0 bar (29 - 43,5 psi)	18 - 20 cm. (7 - 7,9")	10111904
FINITIONS. HAUTE QUALITÉ	1.00	Mini EPA	190 L/min. (6,71 cfm)	2,0 - 3,0 bar (29 - 43,5 psi)		10111905
FINITIONS. GRANDE VITESSE	1.20	Mini EPA	190 L/min. (6,71 cfm)	2,0 - 3,0 bar (29 - 43,5 psi)		10111906
COLORANTS ET MÉTALLISÉS	0.80	Mini VIT	375 L/min. (13,24 cfm)	2,0 - 3,0 bar (29 - 43,5 psi)	18 - 20 cm. (7 - 7,9")	10111907
FINITIONS. HAUTE QUALITÉ	1.00	Mini VIT	375 L/min. (13,24 cfm)	2,0 - 3,0 bar (29 - 43,5 psi)		10111908
APPRÊTS, FONDS	1.20	Mini VIT	375 L/min. (13,24 cfm)	2,0 - 3,0 bar (29 - 43,5 psi)		10111909

La **contribution du produit** et la **taille du éventail** dans les pistolets à pression sont directement liées à la pression du produit fixée par l'utilisateur, à la viscosité du produit et aux caractéristiques du tuyau. Par conséquent, une valeur de référence ne peut être établie.

Sagola 3300 GTO Pression

Idéal pour la peinture de grandes surfaces, machines et véhicules industriels

Journées de travail continues

Versatilité. Finitions industrielles

Avec le pistolet d'aspiration 3300 GTO, SAGOLA offre un produit de très haut niveau avec un excellent rapport qualité / prix. Ce pistolet de succion se caractérise par sa versatilité.

Pistolet haute performance. Grande vitesse d'application pour la peinture de grandes surfaces. Offre de grandes tailles de jet.

Idéal pour l'application d'émaux, vernis, apprêts et fonds.

Chapeaux haut de gamme en aluminium. Buses et aiguilles en acier inoxydable.

DONNÉES TECHNIQUES		3300 GTO PRESSION
Poids	474 grammes	1,04 lbs
Dimensions	17,8 x 17,5 cm. (largeur poignée 1,9 cm.)	7 x 6,9 " (largeur poignée 0,75")
Connexion d'entrée d'air	BSP 1/4" Mâle	
Dépôt	Alimentation du produit par un réservoir sous pression ou pompe pneumatique	
Pression de travail recommandée	2 - 3 bar (29 - 43,5 psi)	
Niveau moyen de pression acoustique	80 dB	
Matériaux en contact avec le produit	Aluminium anodisé, aluminium chromé, POM, INOX, Téflon et Nylon	

Sagola 3300 GTO Pression

Principales nouveautés

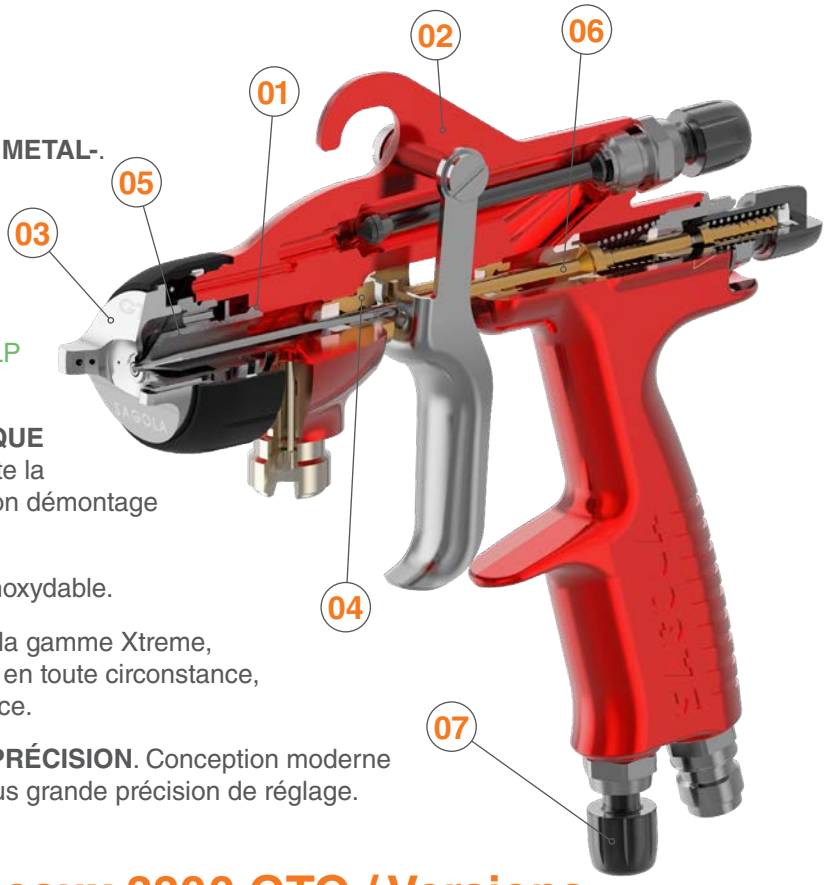

01 SUPER LÉGER. TECHNOLOGIE -METAL TO METAL-. Aucun joint d'étanchéité entre les composants.

02 CORPS EN ALUMINIUM FORGÉ à haute résistance. REGISTRE DC 924667-0004 REGISTRE DE CONCEPTION.

03 CHAPEAUX EN ALUMINIUM. 3300 EPA / HVLP Taille de gouttelette ultra-fine et jets plus grands.

04 PRESSE-ÉTOUPE DE PRODUIT AUTOMATIQUE en une seule pièce. Unique dans le marché. Il évite la manipulation et la rupture des étoupes et facilite son démontage pour un nettoyage intégral de la zone de peinture.

05 BUSES ET À AIGUILLES. Fabriqué en acier inoxydable.

06 SYSTÈME D'AXE UNIQUE. Héritage direct de la gamme Xtreme, conception simplifiée, fonctionnement synchronisé en toute circonstance, maximum réduction des pièces et de la maintenance.

07 RÉGULATEUR DE DÉBIT D'AIR DE HAUTE PRÉCISION. Conception moderne sans bords tranchants pour un nettoyage facile. Plus grande précision de réglage. Éviter les désalignements involontaires.

Données techniques chapeaux 3300 GTO / Versions

Chapeau 3300 EPA. Versatilité et parfaite adaptation à tout type de projet de peinture industrielle. Finitions à haute brillance, apprêts ou peintures à haute viscosité.

SYSTÈME DE PEINTURE EPA

Application recommandée	Buse de fluid	Chapeau d'air	Consommation d'air à 2 bar	Pression recommandée	Distance d'application	Code Pistolet
FINITIONS DE HAUTE QUALITÉ	1.00	3300 EPA	250 L/min. (8,8 cfm)	1,5 - 2,0 bar (21,7 - 29 psi)	18 - 20 cm. (7 - 7,9")	10152214
FINITIONS GÉNÉRALES APPRÊTS	1.20	3300 EPA	250 L/min. (8,8 cfm)	1,5 - 2,0 bar (21,7 - 29 psi)		10152215
APPRÊTS	1.40	3300 EPA	250 L/min. (8,8 cfm)	1,5 - 2,0 bar (21,7 - 29 psi)		10152216

Chapeau GTO HVLP. Grande taille de jet. Finition lisse et uniforme pour économiser du temps et des consommables dans le processus de ponçage. Réduction du brouillard de pulvérisation (overspray)

SYSTÈME DE PEINTURE HVLP

Application recommandée	Buse de fluid	Chapeau d'air	Consommation d'air à 2 bar	Pression recommandée	Distance d'application	Code Pistolet
FINITIONS. BICOUCHES. COLORANTS	1.00	GTO HVLP	360 L/min. (12,71 cfm)	1,8 - 2,0 bar (26,1 - 29 psi)	18 - 20 cm. (7 - 7,9")	10152210
FINITIONS GÉNÉRALES APPRÊTS	1.20	GTO HVLP	360 L/min. (12,71 cfm)	1,8 - 2,0 bar (26,1 - 29 psi)		10152211
APPRÊTS ET FONDS	1.40	GTO HVLP	360 L/min. (12,71 cfm)	1,8 - 2,0 bar (26,1 - 29 psi)		10152212

Pombes basse pression

Haut débit, haut exigence. Manipulation simple et faible consommation d'air avec de hautes performances.

La gamme de pompes pneumatiques à double membrane de Sagola est la meilleure option pour les industries de la carrosserie avec des travaux très exigeants.

Débits libres jusqu'à 40 L/min. offrent la possibilité de travailler avec plusieurs pistolets en même temps.

Idéal pour les sessions de travail à la chaîne où la production ne peut pas être arrêtée pour remplir une canette ou un réservoir.

Versions spéciales

Outre les versions standards, nous proposons deux versions spéciales:

Version double sortie: Version avec double sortie de produit pour l'utilisation simultanée de deux pistolets.

Version peinture 2K: Version avec deux sondes d'absorption pour travailler avec des produits 2K. (Rapport de mélange 1:1)

Version spécial
Double sortie de produit

Version spécial
Produits 2K

Différentes options de configuration

Choisissez la version la plus adaptée à vos travaux:

Châssis: version chariot ou murale.

Absorption : Tuyau d'absorption ou réservoir à gravité 5L.

Tout type de produit

Convient aux produits à base d'eau ou à base de solvants... basecoat, laques transparentes, apprêts, mastics,...

Tout produit avec n'importe quelle viscosité ou densité. Kit spécial pour produits abrasifs.

Ensemble de tuyaux d'air et de produit pour équipements basse pression. Tuyau d'air antistatique 8 x 15 mm. et tuyau de produit 6 x 8 mm. avec couvercle en Nylon. Tuyau léger et résistant. (voir page 147)

Preambule

Pièces principales d'une pompe à double membrane

01 SONDE D'ABSORPTION.

02 RÉSERVOIR À GRAVITÉ (OPTIONNEL).
Version optionnelle Code 30920402.

03 ENTRÉE DE PRODUIT.

04 SORTIE DU PRODUIT. 3/8".

05 RÉGULATEUR DE PRESSION D'AIR (Équipement).

06 RÉGULATEUR DE PRESSION D'AIR (Pistolet).

07 FILTRE ANTI-PULSATIONS.

08 RÉGULATEUR DE PRESSION DE PRODUIT.

09 CONDUIT DE RETOUR DES PRODUITS (Purge).

10 MANOMÈTRE DE PRESSION (Équipement).

11 MANOMÈTRE DE PRESSION (Pistolet).

12 ENTRÉE D'AIR VERS L'ÉQUIPEMENT.

13 CHARRIOT DE TRANSPORT.

14 SUPPORT MURAL (OPTIONNEL).

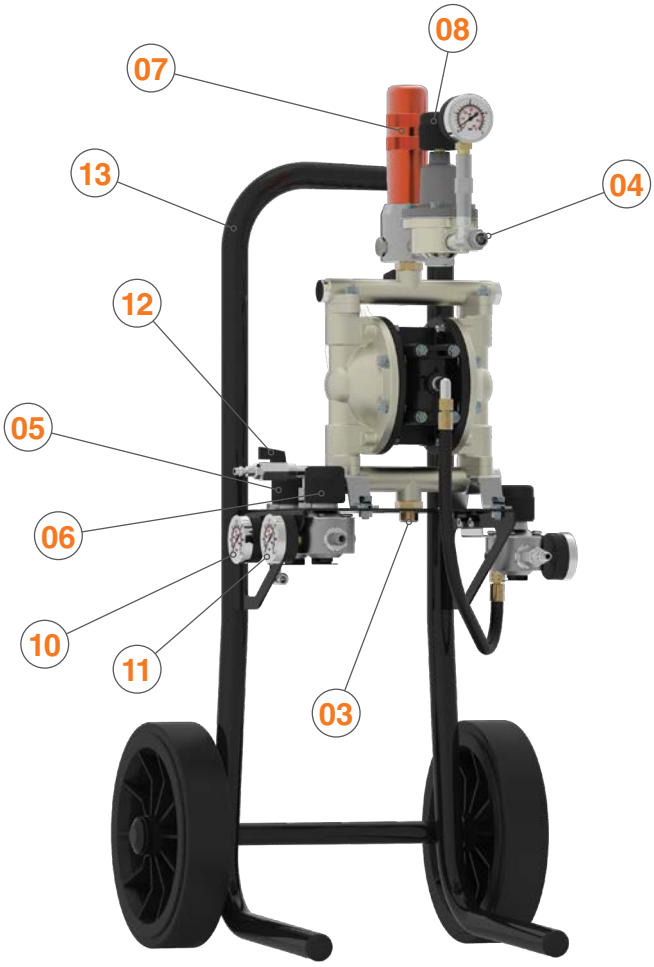

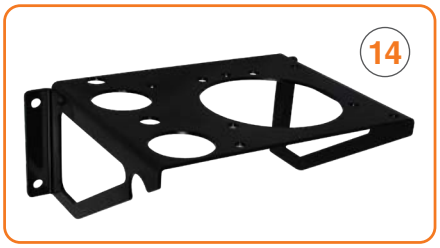

Pompe DM 1/400 avec couvercle adaptable pour fût de 20 litres

Couvercle adaptable pour fûts standard de 20 litres, avec pompe DM 1/400. Aspiration du produit par sonde d'absorption.

Versions:

- DM 1/400 avec couvercle pour fût de 20 L.

- DM 1/400 avec couvercle pour fût de 20 L et mélangeur pneumatique.

Sagola DM 1/400

Équipements pneumatiques à double membrane préparés pour les hautes productions. A la capacité d'utiliser plusieurs pistolets en même temps.

Offre une manipulation facile et une faible consommation d'air réduite avec de hautes performances. Coût et maintenance minimaux.

Avec un débit de 40 L/min., Il est conçu pour répondre aux besoins des petites industries du métal, du plastique, du bois et de la carrosserie industrielle au plus haut niveau.

Valable pour les produits tels que les laques et les vernis, bicouches, colorants, émaux, apprêts, enduits, colles..., en général, les produits à viscosité moyenne.

RÈGLEMENTS:
2006/42/CE, ATEX Ex 2 II GX
UNE-EN-13463-1:2011, UNE-EN ISO 12100:2012, EN 809, EN12621, EN12162 et EN 1127-1

Version avec support mural et dépôt par gravité

Version avec support mural et sonde d'absorption

Version à chariot et dépôt par gravité

DONNÉES TECHNIQUES

		DM 1/400
Poids (version charriot, sonde et régulateur)	18,5 Kilogrammes	40,8 lbs
Dimensions (version charriot, sonde et régulateur)	46,5 x 50,1 x 95,2 cm.	18,3 x 19,7 x 37,5 "
Consommation maximale d'air	580 L/min.	20 cfm
Pression d'entrée d'air maximale	7 bar	102 psi
Flux libre	40 L/min.	1,41 cfm
Température maximale de fonctionnement	60 °C	140 °F
Connexion d'entrée d'air	1/4" BSP Femelle	
Connexion de sortie du produit	3/8" BSP Mâle	

VERSIONS

Description	Code
Version Charriot et Sonde d'absorption (standard)	**30920401**
Version Charriot et Réservoir à gravité	**30920402**
Versión Support mural et Sonde d'absorption	**30920406**
Versión Support mural et Réservoir à gravité	**30920407**
Equipement complet de peinture DM 1/400 version standard. Inclut un pistolet à pression X 4100 Series 1.20 [XT01 B] et 5 m. (16,4 ft) tuyaux d'air et de produit.	**30920499**
Version **Abrasifs** Charriot et Sonde d'absorption	**30920403**
Version **Sortie double** Charriot et Sonde d'absorption	**30920404**
Couvercle pour fût de 20 L	**30990311**
Couvercle pour fût de 20 L avec mélangeur pneumatique	**30990310**

Pistolet aérographe à pression spécial pour travaux industriels. Finitions de haute qualité. Vitesse d'application et productivité maximales.

Tuyau d'air antistatique 8 x 15 mm. et tuyau de produit 6 x 8 mm. avec couvercle en Nylon. Tuyau léger et résistant.

Sagola DM 1/300

Équipement pneumatique à double membrane préparé pour des productions moyennes.

Offre une manipulation facile. Coût et maintenance minimaux. Très faible consommation d'air.

Avec un débit de 30 L/min., est conçu pour répondre aux besoins des petites industries du métal, du plastique et du boi.

Valable pour les produits tels que les laques et les vernis, bicouches, émaux, apprêts, enduits,..., en général, les produits à viscosité moyenne.

RÈGLEMENTS:
2006/42/CE
ATEX Ex 2 II GX
UNE-EN-13463-1:2011,
UNE-EN ISO 12100:2012, EN 809,
EN12621, EN12162 et EN 1127-1

DM 1/300
Version réservoir gravité

DONNÉES TECHNIQUES

		DM 1/300
Poids (version charriot, sonde et régulateur)	10,5 Kilogrammes	23,15 lbs
Dimensions (version charriot, sonde et régulateur)	32,4 X 41,5 X 88 cm.	12,7 x 16,3 x 34,6 "
Consommation maximale d'air	380 L/min.	13 cfm
Pression d'entrée d'air maximale	6 bar	87 psi
Tuyau d'alimentation minimum Ø	6 mm. - 1/4"	
Débit libre (60 cycles/min.)	30 L/min.	1,06 cfm
Connexion d'entrée d'air	1/4" BSP Femelle	
Connexion de sortie du produit	3/8" BSP Mâle	

VERSIONS

Description	Code sans régulateur de produit	Code avec régulateur de produit
Version Charriot et Sonde d'absorption (standard)	30920502	30920501
Version Charriot et Réservoir à gravité	30920504	30920503
Versión Support mural et Sonde d'absorption	30920506	30920505
Versión Support mural et Depósito de gravedad	30920508	30920507
Equipement complet de peinture DM 1/300 version standard. Inclut un pistolet à pression X 4100 Series 1.20 [XT01 B] et 5 m. (16,4 ft) tuyaux d'air et de produit.	-	30920599

Pistolet aérographe à pression spécial pour travaux industriels. Finitions de haute qualité. Vitesse d'application et productivité maximales.

Tuyau d'air antistatique 8 x 15 mm. et tuyau de produit 6 x 8 mm. avec couvercle en Nylon. Tuyau léger et résistant.

Réservoir sous pression

Lorsqu'une robustesse maximale et un minimum d'entretien sont requis des équipements de pompage, même avec les peintures les plus abrasives (émaux, céramiques, vitrocéramiques, effet fer forgé, pâtes,...) ou les produits corrosifs (colorants, peintures à l'eau,. ..) c'est quand les réservoirs à pression Sagola offrent toutes leurs vertus.

Adapté à tout type de peinture

En aluminium ou en inox, la gamme de réservoirs sous pression Sagola convient aussi bien aux peintures à l'eau qu'aux solvants, aux produits abrasifs, aux apprêts à haute viscosité ou aux teintures fluides. Consultez notre gamme, il existe une configuration pour votre produit.

Sortie supérieure

Les réservoirs à pression de sortie de produit supérieurs de Sagola minimisent les tâches de nettoyage. Évitez de verser de la peinture dans le bidon en utilisant l'un de nos réservoirs en aluminium interchangeables ou en insérant directement le seau de peinture. Retirez-le simplement après la peinture et le pot sous pression est presque propre.

Ne nécessite pas d'entretien

Un processus de nettoyage adéquat suffit à entretenir le pot sous pression Sagola. Il n'y a pas de pièces d'usure à l'intérieur, alors concentrez-vous sur l'obtention d'une bonne finition.

Caractéristiques haut de gamme

Deux régulateurs de haute précision, diverses options de mélangeur : manuel, rotatif pneumatique, alternatif pneumatique ; soupape de surpression, matériaux de haute qualité,... Les pots sous pression de Sagola sont conçus et fabriqués selon les normes de qualité les plus élevées.

Accessoires pour la gamme de pots sous pression Sagola

Tuyau d'air et de produit

Tuyau d'air antistatique 8 x 15 mm.
et tuyau de produit 6 x 8 mm. avec couverture de protection en nylon. Tuyau léger et résistant.

Version	Code
1,8 m. tuyau d'air et tuyau de produit avec couverclee	56414130
5 m. tuyau d'air et tuyau de produit avec couvercle	56414039
7,5 m. tuyau d'air et tuyau de produit avec couvercle	56414044
10 m. tuyau d'air et tuyau de produit avec couvercle	56414040
15 m. tuyau d'air et tuyau de produit avec couvercle	56414041
20 m. tuyau d'air et tuyau de produit avec couvercle	56414042

Preambule

La gamme de **réservoirs sous pression** de Sagola est la meilleure option pour les projets de grande surface où un bon équilibre entre vitesse d'application, qualité de finition et nettoyage facile est requis.

Fabriqué en acier inoxydable ou en aluminium avec des régulateurs de haute précision, plusieurs options de mélangeur (manuel, pneumatique...) et une sortie de produit supérieure ; un système extrêmement facile à nettoyer et à entretenir.

Versions en 2,5 et 10 litres de capacité. Augmentez votre productivité en éliminant le temps perdu à remplir le réservoir du pistolet.

Principaux éléments

01 CUVE OU RESERVOIR Fabriqué en acier inoxydable ou en aluminium. Très robuste et facile à nettoyer.

02 COUVERCLE DE RÉSERVOIR fabriqué en acier inoxydable ou en aluminium. Étanchéité de qualité pour éviter les fuites.

03 VANNE DE SORTIE DE PRODUIT.
Vanne à bille pour ouvrir ou fermer la sortie du produit.

04 AGITATEUR MANUEL DE PRODUITS.
Agitateur pour l'homogénéisation du produit.

05 ENTRÉE D'AIR.
Entrée d'air 1/4".

06 RÉGULATEUR DE PRESSION DU PISTOLET.
Contrôle de précision de la pression des pistolets.

07 RÉGULATEUR DE PRESSION DE RÉSERVOIR.
Manomètre de haute qualité.

08 VALVE DE SÉCURITÉ. Valve de surpression, tarée à 4 bar (versión 6110 Inox) et 7 bar (version 6110 Co).

09 COLLIER DE SERRAGE. Colliers de serrage très robustes pour fermer la chaudière.

10 LAMES D'AGITATEUR. (Optionnel)

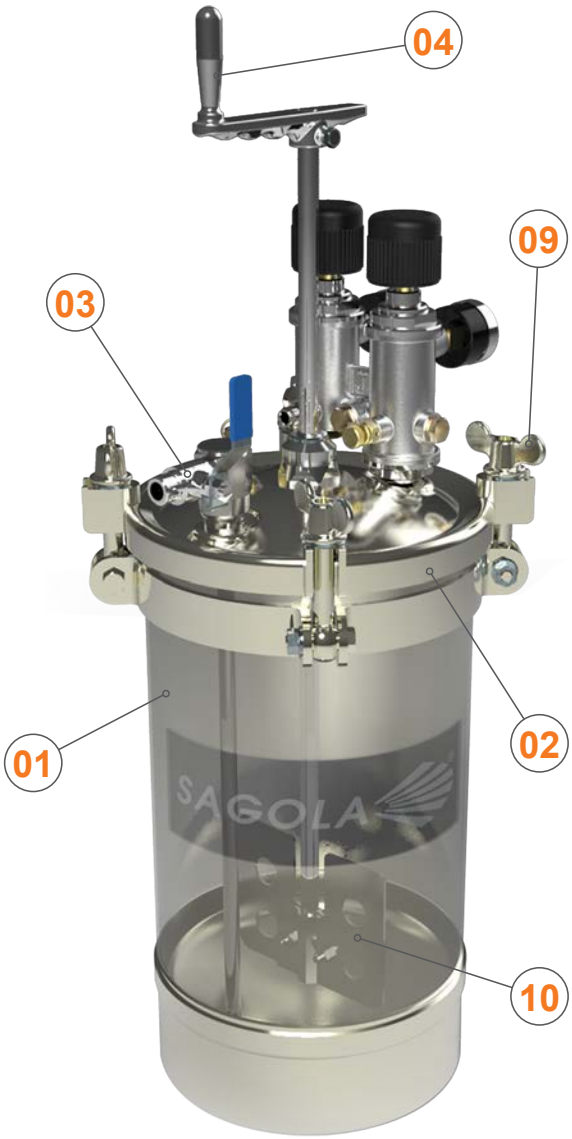

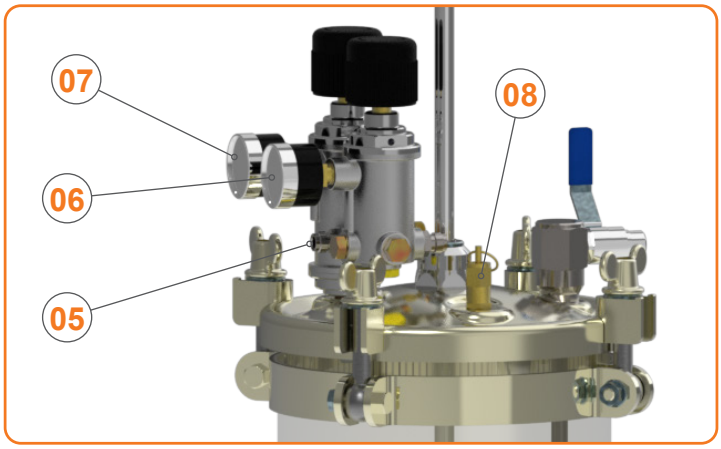

Réservoirs jetables

Réservoirs jetables à usage unique pour 6110 Inox.

Sagola 6110 Inox / 6110 Co

La gamme de réservoir à pression SAGOLA se distingue par sa simplicité d'utilisation et son entretien minimal, offrant ainsi un service optimal aux peintres professionnels.

Qualité de finition maximale pour les industries de la peinture de véhicules industriels.

Le réservoir à pression 6110 Inox est fabriqué en acier inoxydable, ce qui lui confère une grande robustesse.

Sa capacité est de 10 litres. Il est fourni avec un mélangeur manuel. La sortie de produit se situe sur la partie supérieure du pot.

Il est équipé de deux régulateurs robustes de haute précision avec soupape de décharge.

Compatible avec les peintures à l'eau et à base de solvants, il est idéal pour les ateliers de carrosserie industrielle et les sports nautiques.

RÈGLEMENTS:
ESPAGNE: AP 1070 FBZ 2330
FRANCE: CODAP
GRANDE-BRETAGNE: Norme britannique 1101-1977
ALLEMAGNE: A.D. Merkblätter
ATEX Ex II 2G T4 x (Directive 2014/34/UE)

DONNÉES TECHNIQUES

	6110 INOX		6110 Co	
Poids	11,2 Kilogramos	24,7 lbs	10 Kilogramos	22 lbs
Dimensions (avec agitateur)	20,8 x 68,3 cm.	8,2 x 26,9 "	20,8 x 68,3 cm.	8,2 x 26,9 "
Capacité de réservoir	10 litros	2,64 US Galon	10 litros	2,64 US Galon
Pression d'entrée d'air maximale	4 bar	58 psi	7 bar	102 psi
Connexion d'entrée d'air	BSP 1/4" Mâle		BSP 1/4" Mâle	
Connexion de sortie d'air (Régulateur 2)	BSP 1/4" Mâle		-	
Connexion d'entrée de produit	BSP 3/8" Mâle		BSP 3/8" Mâle	
Plage de régulateur de pression d'air	0 - 8 bar	0 - 116 psi	-	-
Plage de régulateur de pression de produit	0 - 4 bar	0 - 58 psi	0 - 8 bar	0 - 116 psi
Matériaux en contact avec le produit	Acier inoxydable, POM, NBR et bronze			

VERSIONS / ACCESSOIRES

Description	Code
Réservoir sous pression 6110 Inox (agitateur manuel)	**10540702**
Réservoir sous pression 6110 Co (produits denses, queues)	**10550202**
Equipement complet de peinture 6110 Inox Inclut un pistolet à pression X 4100 Series 1.20 [XT01 B] et 5 m. (16,4 ft) tuyaux d'air et de produit.	**10540799**
Réservoir interchangeable 10 litres en Acier Inoxydable	52411607
Réservoir interchangeable jetable à usage unique. 10 unités	52411616

Pistolet aérographe à pression spécial pour travaux industriels. Finitions de haute qualité. Vitesse d'application et productivité maximales.

Tuyau d'air antistatique 8 x 15 mm. et tuyau de produit 6 x 8 mm. avec couvercle en Nylon. Tuyau léger et résistant.

Sagola 6110 Inox R

Nouvelle version de la gamme de réservoir à pression 6110 Inox.

Utilisation simple et maintenance minimale.

Finitions de qualité optimale pour les industries de la peinture de véhicules industriels et le secteur nautique.

Le réservoir à pression Sagola 6110 Inox R est fabriquée en acier inoxydable, ce qui lui confère une grande robustesse.

Sa capacité est de 10 litres. Elle est équipée d'un agitateur pneumatique rotatif pour les produits nécessitant un mélange continu afin de garantir l'homogénéité du mélange. La sortie du produit se situe dans la partie supérieure de la cuve.

Double régulation haute précision et robuste, avec vanne de décharge.

Convient aux produits à base d'eau et de solvants.

RÈGLEMENTS:
ESPAGNE: AP 1070 FBZ 2330
FRANCE: CODAP
GRANDE-BRETAGNE: Norme britannique 1101-1977
ALLEMAGNE: A.D. Merkblätter
ATEX Ex II 2G T4 x (Directive 2014/34/UE)

DONNÉES TECHNIQUES

	Sagola 6110 INOX R	
Poids	11.2 Kilogramos	24,7 lbs
Dimensions (avec agitateur)	20,8 x 63 cm.	8,2 x 24,8 "
Capacité de réservoir	10 liters	2,64 US Galon
Pression d'entrée d'air maximale	4 bar	58 psi
Connexion d'entrée d'air	BSP 1/4" Mâle	
Connexion de sortie d'air (Régulateur 2)	BSP 1/4" Mâle	
Connexion d'entrée de produit	BSP 3/8" Mâle	
Plage de régulateur de pression d'air	0 - 8 bar	0 - 116 psi
Plage de régulateur de pression de produit	0 - 4 bar	0 - 58 psi
Matériaux en contact avec le produit	Acier inoxydable, POM, NBR et bronze	

VERSIONS / ACCESSOIRES

Description	Code
Réservoir sous pression 6110 Inox R (agitateur pneumatique)	**10540704**
Equipement complet de peinture 6110 Inox R Inclut un pistolet à pression X 4100 Series 1.20 [XT01 B] et 5 m. (16,4 ft) tuyaux d'air et de produit.	**Consulter**
Réservoir interchangeable 10 litres en Acier Inoxydable	52411607
Réservoir interchangeable jetable à usage unique. 10 unités	52411616

Sagola 610 / Sagola 612

Sagola 610

Réservoir sous pression SAGOLA avec une capacité de réservoir de 10 litres.

Corps de réservoir en acier et couvercle en aluminium. Il intègre une poignée supérieure pour la fixation et le transport.

Inclut une double régulation de haute précision avec des manomètres robustes. Vanne de décharge de pression. Sortie de produit supérieure.

Réservoir sous pression valable pour l'application de peintures à viscosité moyenne-basse. Valable pour les produits à base de solvant.

Sagola 612

Réservoir sous pression SAGOLA de petites dimensions avec poignée supérieure pour un transport facile.

Corps et couvercle de réservoir sous pression en aluminium.

Inclut un régulateur de pression avec manomètre. Vanne de décharge de pression. Sortie de produit supérieure. La capacité du réservoir est de 2,5 litres.

Réservoir sous pression valable pour l'application de peintures à viscosité moyenne-basse. Valable pour les produits à base de solvant.

RÈGLEMENTS Sagola 610:

2014/68/UE (Sagola 612)
Certificate Module D1 No.: 01 202 TVN/Q-05 0113
ASME Sec. VIII Div. I, 2004 Ed.
ISO 9606-1:2012, ISO 15614-1:2004

DONNÉES TECHNIQUES

	Sagola 610		Sagola 612	
Poids	12,6 Kilogrammes	27,78 lbs	1,8 Kilogrammes	4,02 lbs
Dimensions (avec poignée)	25 x 25 x 55 cm.	9,8 x 9,8 x 21,6 "	16,5 x 16,5 x 38,5 cm.	6,5 x 6,5 x 15,16 "
Capacité de réservoir	10 litres	2,64 US Galon	2,5 litres	0,66 US Galon
Pression d'entrée d'air maximale	4 bar	58 psi	3,3 bar	47,8 psi
Connexion d'entrée d'air	BSP 1/4" Mâle		BSP 1/4" Mâle	
Connexion de sortie d'air	BSP 1/4" Macho (Régulateur 2)		BSP 1/4" Mâle	
Connexion de sortie de produit	BSP 3/8" Mâle		BSP 3/8" Mâle	
Plage de régulateur de pression d'air	0 - 6 bar	0 - 87 psi	-	-
Plage de régulateur de pression de produit	0 - 6 bar	0 - 87 psi	0 - 6 bar	0 - 87 psi
Plage de température de travail	0 - 50 °C	32 - 122 °F	0 - 50 °C	32 - 122 °F
Matériaux en contact avec le produit	Acier, aluminium, POM et Téflon		Aluminium anodisé, INOX y NBR	

VERSIONS

Description	Code
Réservoir sous pression Sagola 610	**40000273**
Equipement complet de peinture 610 Inclut un pistolet à pression 3300 GTO 1.40 [EPA] et 5 m. (16,4 ft) tuyaux d'air et de produit.	**10540798**
Réservoir sous pression Sagola 612	**10540801**
Equipement complet de peinture Sagola 612 Inclut un pistolet à pression X 4100 Series 1.20 [XT01 B] et 1,8 m. (5,9 ft) tuyaux d'air et de produit.	**10540899**

Tuyau d'air antistatique 8 x 15 mm. et tuyau de produit 6 x 8 mm. avec couvercle en Nylon. Tuyau léger et résistant.

Pistolets à pression haute performance avec grande taille de jet. Grande vitesse d'application. Chapeau d'air à transfert élevé.

Sagola 652/653 Inox

Réservoir sous pression SAGOLA avec capacité de réservoir de 25 et 50 litres.

Corps de réservoir en acier inoxydable très résistant et robuste.

Il comprend des poignées latérales pour le maintien et le transport. Roues pour un transport facile (en option).

Comprend une double régulation de haute précision avec des manomètres robustes. Vanne de décharge. Sortie de produit supérieure.

Agitateur manuel, pneu rotatif ou pneu alternatif.

RÈGLEMENTS:
2014/68/UE, 2014/42/UE
ATEX Ex II 2G T4 x (Directive 2014/34/UE)
UNE EN ISO 80079-36:2017

Peintures lisses, colles et produits à haute viscosité

DONNÉES TECHNIQUES

	Sagola 652 INOX		Sagola 653 INOX	
Poids (avec agitateur manuel)	38 Kilogrammes	83,7 lbs	45 Kilogrammes	99,2 lbs
Dimensions (avec agitateur manuel)	50,3 x 50,3 x 74,4 cm.	19,8 x 19,8 x 29,3 “	50,3 x 50,3 x 102,8 cm.	19,8 x 19,8 x 40,5 “
Capacité de réservoir	25 litres	6,6 US Galon	50 litres	13,2 US Galon
Pression d’entrée d’e produit maximale	4 bar	58 psi	4 bar	58 psi
Connexion d’entrée d’air	BSP 1/4” Mâle		BSP 1/4” Mâle	
Connexion de sortie de produit	BSP 3/8” Mâle/Barbelé á tuyau 8 mm.		BSP 3/8” Mâle/Barbelé á tuyau 8 mm.	
Plage de régulateur de pression d’air	0 - 8 bar	0 - 116 psi	0 - 8 bar	0 - 116 psi
Plage de régulateur de pression de produit	0 - 4 bar	0 - 58 psi	0 - 4 bar	0 - 58 psi
Plage de température de travail	0 - 60 °C	32 - 140 °F	0 - 60 °C	32 - 140 °F
Matériaux en contact avec le produit	Aluminium téflon, INOX, NBR et bronze			

VERSIONS / ACCESSOIRES

Description	Agitateur	Roues	Code
Réservoir sous pression Sagola **652 INOX**	**Manuel**	SANS roues	**10540320**
Réservoir sous pression Sagola **652 INOX**	**Pneu rotatif**	AVEC roues	**10540321**
Réservoir sous pression Sagola **652 INOX**	**Pneu alternatif**	AVEC roues	**10540322**
Réservoir interchangeable de 25 litres			**52411608**
Réservoir sous pression Sagola **653 INOX**	**Manuel**	SANS roues	**10540420**
Réservoir sous pression Sagola **653 INOX**	**Pneu rotatif**	AVEC roues	**10540421**
Réservoir sous pression Sagola **653 INOX**	**Pneu alternatif**	AVEC roues	**10540422**
Réservoir interchangeable de 50 litres			**52411609**

Réservoir interchangeable de 25 et 50 Litres pour réservoir 652/653 Inox

Sagola Premium 30/60

Réservoir sous pression SAGOLA d'une capacité de réservoir de 30 et 60 litres. Fabriqué en acier inoxydable.

Chaudières avec double sortie de produit inférieure :

- Sortie pour produits denses BSP 3/4"
- Sortie pour produits lisses BSP 3/8"

Il intègre des poignées de maintien latérales, des roues et un double guidon pliable pour un transport facile.

Comprend une double régulation de haute précision avec des manomètres robustes. Soupape de limitation de pression.

Application de gotelés, peintures plastiques et produits épais de viscosité moyenne et faible.

RÈGLEMENTS:
2014/68/UE
ESPAGNE: AP 1070 FBZ 2330
FRANCE: CODAP
GRANDE-BRETAGNE: Norme britannique 1101-1977
ALLEMAGNE : A.D. Merkblätter
ATEX Ex II 2G T4 x (Directive 2014/34/UE)
UNE EN-13463-1:2011

DONNÉES TECHNIQUES	PREMIUM 30		PREMIUM 60	
Poids	52 Kilogrammes	114,6 lbs	58 Kilogrammes	127,8 lbs
Dimensions	62 x 62 x 85 cm.	24,4 x 24,4 x 33,4 "	88 x 88 x 105 cm.	34,6 x 34,6 x 41,3 "
Capacité de réservoir	30 litres	7,9 US Galon	60 litres	15,9 US Galon
Pression de service maximale	7 bar	102 psi	7 bar	102 psi
Connexion d'entrée d'air	BSP 1/4" Mâle		BSP 1/4" Mâle	
Connexion Sortie de produit 1	BSP 3/4" Mâle/Barbelé á tuyau 19 mm.			
Connexion Sortie de produit 2	BSP 3/8" Mâle/Barbelé á tuyau 8 mm.			
Plage de régulateur de pression d'air	0 - 12 bar	0 - 174 psi	0 - 12 bar	0 - 174 psi
Plage de régulateur de pression de produit	0 - 8 bar	0 - 116 psi	0 - 8 bar	0 - 116 psi
Plage de température de travail	0 - 50 °C	32 - 122 °F	0 - 50 °C	32 - 122 °F
Matériaux en contact avec le produit	INOX, NBR, bronze et laiton			

Peintures lisses, colles et produits à haute viscosité

Pâtes pierreuses, rugueuses et pâteuses

VERSIONS

Description	Code
Réservoir sous pression Sagola **Premium 30**	**20530520**
Réservoir sous pression Sagola **Premium 60**	**20530620**

Sagola X4100 series gravité

X4100 SERIES

La légende de la finition industrielle

Ergonomie

Déplacement du centre de gravité dû à la construction en aluminium des chapeaux d'air.

Corps en aluminium forgé plus léger. Réduction de la fatigue lors des sessions de travail continues.

Porte-filtre rotatif dans la version à pression.

Dureté

Coûts de maintenance réduits = productivité accrue, grâce à notre technologie 'metal to metal': Pas de joints ou de pièces en plastique dans la zone du produit.

DONNÉES TECHNIQUES		X 4100 SERIES GRAVITÉ
Poids sans dépôt	496 grammes	1,1 lbs
Poids avec dépôt	722,6 grammes	1,39 lbs
Dimensions sans dépôt	17,2 x 17,3 cm. (largeur poignée 1,9 cm.)	6,78 x 6,83 " (largeur poignée 0,75")
Connexion d'entrée d'air	BSP 1/4" Mâle	
Dépôt	Capacité de 650 ml. (22 fl oz.) Dépôt avec système anti-goutte	
Filtre à produits	100 mailles	
Pression de travail recommandée	2 bar (29 psi)	
Niveau moyen de pression acoustique	80 dB	
Matériaux en contact avec le produit	Aluminium anodisé, aluminium chromé, POM, INOX, Téflon et Nylon	

Sagola X4100 series gravité

Principales nouveautés

01 CORPS en aluminium forgé et anodisé de haute résistance et légèreté. Haute protection contre la corrosion. Registre DC 3 300.029

02 BUSES À FLUIDE ET À AIGUILLES fabriqués en acier inoxydable. Haute précision. Débit élevé. Vitesse d'application maximale.

03 PRESSE-ÉTOUPE DE PRODUIT AUTOMATIQUE très durable. D'une seule pièce. Corps en acier inoxydable en format à changement rapide. Il évite la manipulation et la rupture des étoupes et facilite son démontage pour un nettoyage intégral de la zone de peinture. Unique dans le marché. Système breveté P073000321.5.

04 CHAPEAUX D'AIR. Fabriqué en duraluminium très résistant et léger (sans corrosion). Systèmes HVLP et EPA. Totalement interchangeable. 4 chapeaux compatibles au choix. Chacune des chapeau avec toutes les tailles de buses de fluide disponibles.

05 VALVE D'AIR "SOFT FLOW". Il obtient une excellente douceur de gâchette même avec une pression d'air élevée. Aucune perte de pression entre le 1er et le 2ème étage de gâchette. Économisez de la peinture en régulant la pression d'air avec la gâchette partiellement tirée (1ère étape).

06 GÂCHETTE ET AXE. 100% en acier inoxydable. Point de levier déplacé pour un serrage plus confortable. Design ultra-ergonomique. Réduit la fatigue.

07 RÉGULATEUR D'ENTRÉE D'AIR. Conception moderne sans bords tranchants pour un nettoyage facile. Plus grande précision de réglage. Idéal pour un réglage rapide.

08 CHARIOT. Renforcé par de l'acier inoxydable. Très haute résistance à l'abrasion mécanique.

09 RÉGULATEUR DE PRODUIT. Haute sensibilité dans l'ajustement de la quantité de matériau à appliquer.

10 RÉGULATEUR DE ÉVENTAIL. Progressif de haute précision.

11 ENTRÉE D'AIR. 1/4" Acier inoxydable.

12 DÉPÔT. Haute capacité, 650 ml. avec système anti-goutte.

AVANT-GARDE TECHNOLOGIQUE "METAL TO METAL". Sa technologie d'usinage est très élevée. Le seul pistolet de pulvérisation sur le marché de la carrosserie fabriqué sans aucun type de joint interne ou externe entre l'air et la peinture. Minimisation du nombre de pièces de rechange.

Sagola X4100 series gravité

Données techniques chapeaux X 4100 series GRAVITÉ / Versions

Chapeau XT01 X series. Versatilité et adaptation parfaite à tout type de projet de peinture industrielle. Finitions à haute brillance, apprêts ou peintures à haute viscosité. Sa consommation d'air soutenue, ainsi que les pourcentages élevés de transfert de produit, font des aircaps EPA de SAGOLA le système le plus équilibré du marché.

SYSTÈME DE PEINTURE EPA

Application recommandée	Buse de fluid	Chapeau d'air	Flux de produit	Taille du éventail	Distance d'application	Code Pistolet
FINITIONS, BICOUCHES	1.30	XT01	171 g/min. (6,03 oz/min.)	250 mm. (9,84")	18 - 20 cm. (7 - 7,9")	10142004
FINITIONS GÉNÉRALES, VERNIS, MONOCOUCHES	1.40	XT01	175 g/min. (6,17 oz/min.)	255 mm. (10,04")		10142005
APPRÊTS	1.60	XT01	209 g/min. (7,37 oz/min.)	285 mm. (11,2")		10142006

Consommation d'air à 2 bar (29 psi): 235 L/min. (8,30 cfm)

Pression recommandée: 1,8 - 2,2 bar (26 - 32 psi)

Chapeau 96 X series. Le chapeau 96 est une légende de la finition industrielle. Vitesse d'application et qualité d'atomisation exceptionnelles. Il s'agit du chapeau d'air de finition de référence pour nos pistolets à aspiration les plus pistolet de succion le plus représentatif.

Vitesse maximale. Niveau maximal de luminosité.

SYSTÈME DE PEINTURE PRESSION MOYENNE

Application recommandée	Buse de fluid	Chapeau d'air	Flux de produit	Taille du éventail	Distance d'application	Code Pistolet
FINITIONS, BICOUCHES	1.30	96	177 g/min. (6,24 oz/min.)	260 mm. (10,24")	18 - 20 cm. (7 - 7,9")	10142012
FINITIONS GÉNÉRALES, VERNIS, MONOCOUCHES	1.40	96	178 g/min. (6,28 oz/min.)	270 mm. (10,6")		10142001
APPRÊTS ET ENDUITS	1.60	96	216 g/min. (7,62 oz/min.)	310 mm. (12,2")		10142002
ENDUITS	1.80	96	293 g/min. (10,34 oz/min.)	380 mm. (15")		10142003

Consommation d'air à 2 bar (29 psi): 250 L/min. (8,83 cfm)

Pression recommandée: 1,8 - 2,2 bar (26 - 32 psi)

Sagola X4100 series gravité

Données techniques chapeaux X 4100 series GRAVITÉ / Versions

Chapeau XT03 series. Nos chapeaux HVLP garantissent une réduction du brouillard de pulvérisation, ce qui signifie une augmentation du taux de transfert. La pulvérisation à basse pression permet également un alignement parfait de la particule de métal.

SYSTÈME DE PEINTURE HVLP

Application recommandée	Buse de fluid	Chapeau d'air	Flux de produit	Taille du éventail	Distance d'application	Code Pistolet
FINITIONS DE HAUTE QUALITÉ	1.30	XT03	139 g/min. (4,9 oz/min.)	260 mm. (10,24")	12 - 15 cm. (4,72 - 5,9")	10142007
FINITIONS GÉNÉRALES	1.40	XT03	143 g/min. (5,04 oz/min.)	270 mm. (10,6")		10142008
APPRÊTS. HAUTE VITESSE	1.60	XT03	165 g/min. (5,82 oz/min.)	310 mm. (12,2")		10142009
ENDUITS	1.80	XT03	202 g/min. (7,13 oz/min.)	380 mm. (15")		10142010

Consommation d'air à 2 bar (29 psi): 465 L/min. (16,42 cfm)

Pression recommandée: 1,8 - 2,0 bar (26 - 29 psi)

Chapeau 64S X series. Vitesse et énergie d'atomisation élevées. Peinture de grandes surfaces où l'on souhaite obtenir une finition brillante exceptionnelle. Disponible pour une combinaison avec des pas élevés pour les produits à haute viscosité. Vitesse maximale. Niveau de brillance maximum.

SYSTÈME DE PEINTURE PRESSION MOYENNE

Application recommandée	Buse de fluid	Chapeau d'air	Flux de produit	Taille du éventail	Distance d'application	Code Pistolet
PISTOLET À MASTIC. HAUTE VISCOSITÉ	2.20	64S	290 g/min. (10,23 oz/min.)	280 mm. (11,02")	18 - 20 cm. (7 - 7,9")	10142011

Consommation d'air à 2 bar (29 psi): 305 L/min. (10,77 cfm)

Pression recommandée: 2,0 - 2,5 bar (29 - 36 psi)

Sagola 3400 Compact

Spot Repair

Tous nos signes d'identité en 365 grammes: Technologie métal sur métal, chapeaux en duralumin, corps forgé et anodisé...

Idéal pour la peinture de pièces

La petite bête

SAGOLA 3400 COMPACT

Le meilleur outil pour des réparations quotidiennes rapides. Taille du éventail ajustée pour économiser du matériel sur la peinture de petites pièces.

Éventails de 30 cm. avec une consommation d'air de 190 L/min. Valable pour travailler avec des compresseurs 2 HP.

DONNÉES TECHNIQUES		3400 COMPACT
Poids avec dépôt 125 ml.	445.5 grammes	0,98 lbs
Poids avec dépôt 650 ml.	544 grammes	1,2 lbs
Poids sans dépôt	365 grammes	0,80 lbs
Dimensions sans dépôt	15,6 x 1,8 x 15,8 cm.	6,16 x 0,71 x 6,25 "
Connexion d'entrée d'air	BSP 1/4" Mâle	
Dépôt	Capacité de 125 ml. (4,23 fl oz.) et 650 ml. (22 fl oz.). Dépôt avec système anti-goutte	
Filtre à produits	Intègre des filtres de produit de 80 mailles	
Pression de travail recommandée	1,4 - 2,2 bar	20,3 - 31,9 psi
Niveau moyen de pression acoustique	80 dB	
Matériaux en contact avec le produit	Aluminium anodisé, aluminium chromé, POM, INOX et Téflon	

Sagola 3400 Compact

Principales nouveautés

01 BUSES. Fabriqué en acier inoxydable.
Vitesse maximale d'application.

02 CHAPEAUX. Fabriqué en duralumin à haute résistance et léger. Systèmes EPA y HVLP. Entièrement interchangeable. 4 chapeaux compatibles avec toutes les tailles de buses disponibles.
Chapeau HVLP à transfert élevé. Conçu dans le respect des normes environnementales les plus exigeantes. Aucun réducteur de pression dans le corps du pistolet. Passer d'un système conventionnel à HVLP simplement en changeant la buse. Deux chapeaux EPA à transfert élevé.

03 VALVE D'AIR "SOFT FLOW".
Il obtient une excellente douceur de gâchette même avec une pression d'air élevée. Aucune perte de pression entre le 1er et le 2ème étage de gâchette. Économisez de la peinture en régulant la pression d'air avec la gâchette partiellement tirée (1ère étape).

04 REGULATEUR DE PRODUIT avec ANNEAU FLOTTANT. Pour une régulation précise du flux de produit.

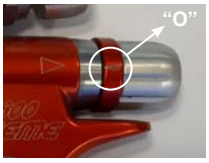

05 ANNEAUX D'IDENTIFICATION DES COULEURS. (COLOR CODE). Parfait pour la différenciation des pistolets à feu lorsqu'il y a plusieurs peintres.

06 CORPS D'ALUMINIUM FORGÉ ANODISÉ
haute résistance de seulement 365 grammes.

07 TECHNOLOGIE "METAL TO METAL". Zone de produit sans diffuseurs en plastique, joints ou inserts dans la buse de fluide. Extrêmement facile d'entretien et de nettoyage.

08 PRESSE-ÉTOUPE DE PRODUIT AUTOMATIQUE d'une seule pièce.
Fabriqué en acier inoxydable. Il évite la manipulation et la rupture des étoupes et facilite son démontage. Unique dans le marché.

09 RÉGULATEUR DE DÉBIT avec MANOMÈTRE.
Le régulateur de pression RC1 est le parfait allié pour réguler précisément la pression de pulvérisation. Serrer à la main, aucune clé nécessaire. Fermeture parfaite. Pas besoin de téflonner l'entrée d'air du pistolet.

10 CHAPEAU SPÉCIALE MINI TECH DE JET ROND.
Transformez votre Mini Xtreme en aérographe. Spécialement conçu pour les produits peu visqueux, la signalétique et les petites retouches.

11 OPTIONS DE DÉPÔT. (Voir page116)
- Blanc 125 ml.
- Noir 125 ml. pour les produits UV
- Blanc 500 ml.
- Blanc 650 ml.

Approuvé pour être utilisé par toutes les grandes marques de peinture. Rendez-vous sur www.sagola.com pour télécharger nos guides d'application de peinture.

Sagola 3400 Compact

Données techniques chapeaux COMPACT / Versions

Chapeau d'air Compact CLEAR. Vitesse d'application élevée dans les produits à faible viscosité. Valable pour tout type de vernis. Haut niveau d'atomisation. Système à haut transfert Sagola EPA.

Application recommandée	Buse de fluid	Flux de produit	Taille du éventail	Distance d'application	Code 3400 Compact	Code 3400 Compact
BICOUCHE SOLVANT "SMART REPAIR"	0.80	49 g/min. (1,7 oz/min.)	110 mm. (4,33")	18 - 20 cm. (7 - 7,9")	10112005	10112013
VERNIS SÉCHAGE RAPIDE VERNIS HS "SMART REPAIR"	1.00	97 g/min. (3,4 oz/min.)	195 mm. (7,68")		10112006	10112014
VERNIS UHS "SPOT REPAIR"	1.20	162 g/min. (5,7 oz/min.)	260 mm. (10,24")		10112007	10112015
VERNIS HS/UHS "SPOT REPAIR"	1.30	165 g/min. (5,8 oz/min.)	280 mm. (11,02")		-	10112016
APPRÊTS ENDUITS	1.40	174 g/min. (6,1 oz/min.)	280 mm. (11,02")		-	10112017
Consommation d'air à 2 bar (29 psi): 190 L/min. (6,71 cfm)			**Pression recommandée: 1,0 - 2,0 bar (14,5 - 29 psi)**		Dépôt de 125 ml.	Dépôt de 650 ml.

Chapeau d'air Compact TECH. Idéal pour les vernis à séchage rapide. Produits à faible viscosité. Lettrage et retouches mineures.

Application recommandée	Buse de fluid	Flux de produit	Taille du éventail	Distance d'application	Código 3400 Compact
APPRÊTS "SMART REPAIR"	0.60	96 g/min. (3,4 oz/min.)	50 mm. (1,96")	18 - 20 cm. (7 - 7,9")	10112011
APPRÊTS "SMART REPAIR"	1.00	123 g/min. (4,3 oz/min.)	195 mm. (7,68")		10112012
Consommation d'air à 2 bar (29 psi): 52 L/min. (1,84 cfm)			**Pression recommandée: 0,5 - 1,0 bar (7,2 - 14,5 psi)**		Dépôt de 500 ml.

Kit "Smart Repair"

Tout le matériel nécessaire pour les réparations ponctuelles et les surfaces de petite à moyenne taille.

Comprend:
- Mini Xtreme 1.0 (BASE)
- Mini Xtreme 1.0 (HVLP)
- Kit buse + aiguille 1.2 mm.
- Kit buse + aiguille 0.6 mm.
- Chapeau Compact TECH
- Godets de 125 ml et 500 ml
- 2 x régulateurs de débit RC1
- 2 x connecteurs
- 2 raccords 3M™ PPS
- Graisse lubrifiante
- Accessoires

Code
10141708

Différents dépôts fournis (voir page 116)

500 & 650 ml. Blanc	125 ml. Blanc	125 ml. Noir

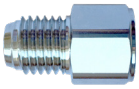

Raccord pour dépôt 125 ml. (inclus)
Code 55711507

Sagola 3400 Compact

Données techniques chapeaux COMPACT / Versions

Chapeau d'air COMPACT BASE. Spécial pour applications de produits à base d'eau. Uniformité d'application des couleurs. Système à haut transfert Sagola EPA.

Application recommandée	Buse de fluid	Flux de produit	Taille du éventail	Distance d'application	Code 3400 Compact	Code 3400 Compact
BICOUCHE SOLVANT "SMART REPAIR"	0.80	49 g/min. (1,7 oz/min.)	110 mm. (4,33")	18 - 20 cm. (7 - 7,9")	10112001	-
BICOUCHE SOLVANT BASE D'EAU	1.00	97 g/min. (3,4 oz/min.)	195 mm. (7,68")		10112002	-
BASE D'EAU	1.20	162 g/min. (5,7 oz/min.)	260 mm. (10,24")		10112003	10112018
APPRÊTS ET ENDUITS	1.30	165 g/min. (5,8 oz/min.)	280 mm. (11,02")		-	10112019
APPRÊTS ET ENDUITS	1.40	174 g/min. (6,1 oz/min.)	280 mm. (11,02")		-	10112020
Consommation d'air à 2 bar (29 psi): 190 L/min. (6,71 cfm)				**Pression recommandée: 1,0 - 2,0 bar (14,5 - 29 psi)**	Dépôt de 125 ml.	Dépôt de 650 ml.

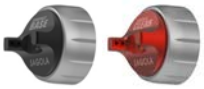

Pistolet compact 3400 **spécialement** conçu pour les applications de séchage par contact avec la **lumière UV**.

Application recommandée	Buse de fluid	Flux de produit	Taille du éventail	Distance d'application	Code 3400 Compact
BICOUCHE D'EAU ET DE SOLVANT APPRÊT U.V. "SPOT REPAIR"	1.20 BASE	162 g/min. (5,7 oz/min.)	260 mm. (10,24")	18 - 20 cm. (7 - 7,9")	10112004
	1.20 CLEAR	162 g/min. (5,7 oz/min.)	260 mm. (10,24")	18 - 20 cm. (7 - 7,9")	10112008
Consommation d'air à 2 bar (29 psi): 190 L/min. (6,71 cfm)				**Pression recommandée: 1,0 - 2,0 bar (14,5 - 29 psi)**	Dépôt **noir** de 125 ml.

Bouchon de protection UV pour produits à ultraviolets. Inclus.

Chapeau d'air COMPACT HVLP. Uniformité d'application des couleurs. Idéal pour les produits à base d'eau et à séchage rapide (HS). Système à haut transfert Sagola HVLP.

Application recommandée	Buse de fluid	Flux de produit	Taille du éventail	Distance d'application	Code 3400 Compact	Code 3400 Compact
APPRÊTS "SMART REPAIR"	1.00	80 g/min. (1,7 oz/min.)	155 mm. (6,1")	18 - 20 cm. (7 - 7,9")	10112009	-
APPRÊTS "SPOT REPAIR"	1.20	123 g/min. (3,4 oz/min.)	195 mm. (7,68")		10112010	-
APPRÊTS "SPOT REPAIR"	1.30	133 g/min. (5,7 oz/min.)	215 mm. (8,46")		-	10112021
APPRÊTS ET ENDUITS	1.40	135 g/min. (4,7 oz/min.)	215 mm. (8,46")		-	10112021
Consommation d'air à 2 bar (29 psi): 325 L/min. (11,48 cfm)				**Pression recommandée: 1,0 - 2,0 bar (14,5 - 29 psi)**	Dépôt de 125 ml.	Dépôt de 650 ml.

Sagola 3300 GTO gravité

D'une base bicouche, à un enduit ou un mastic. Rien ne résiste au 3300 GTO avec sa grande variété de chapeaux d'air et de buses de fluides à partir de 1,0 mm. jusqu'à 2,8 mm.

Finitions: 1.0 - 1.4 mm.

Apprêts: 1.6 - 1.8 mm.

Mastics: 2.0 - 2.8 mm.

Des technologies inaccessibles pour beaucoup…

intégrés dans notre gamme moyenne.

Versatilité

Chapeaux en duralumin HVLP et EPA à haut transfert.
Corps en aluminium forgé avec finition satinée 'soft touch'.
Pas de joints ou d'inserts en plastique dans la zone du produit.
Presse-étoupe auto-ajustable monobloc.
Gâchette ergonomique en acier inoxydable.

DONNÉES TECHNIQUES		SAGOLA 3300 GTO
Poids avec dépôt	662,4 grammes	1,46 lbs
Poids sans dépôt	474,8 grammes	1,05 lbs
Dimensions sans dépôt	18,2 x 17,8 cm.	7,16 x 7,05 "
Largeur de la poignée	1,9 cm.	0,75 "
Connexion d'entrée d'air	BSP 1/4" Mâle	
Dépôt	Capacité de 650 ml. (22 fl oz.) Dépôt avec système anti-goutte	
Pression de travail recommandée	2,2 bar (1,8 bar HVLP)	32 psi (26 psi HVLP)
Niveau moyen de pression acoustique	80 dB	
Matériaux en contact avec le produit	Aluminium anodisé, acier inoxydable, PTFE, POM et nylon	

M2M™
Metal to Metal Technology

Sagola 3300 GTO gravité

Principales nouveautés

01 SUPER LÉGER. TECHNOLOGIE -METAL TO METAL-.
Aucun joint d'étanchéité entre les composants.

02 CORPS EN ALUMINIUM FORGÉ à haute résistance.
REGISTRER DC 924667-0004 REGISTRER DE CONCEPTION.

03 NOUVELLES CHAPEAUX EN ALUMINIUM.
GTO TECH / GTO HVLP / 3300 EPA / 3300 EVO
Taille de gouttelette ultra-fine et éventails plus grands.
Conçu pour la meilleure réponse à toute pression.
Avec usinages aérodynamiques qui éliminent les turbulences et le retour de la peinture.

04 PRESSE-ÉTOUPE DE PRODUIT AUTOMATIQUE d'une seule pièce. Unique dans le marché. Il évite la manipulation et la rupture des étoupes et facilite son démontage pour un nettoyage intégral de la zone de peinture.

05 GÂCHETTE ERGONOMIQUE.
Fabriqué en acier inoxydable.
Réduit la fatigue.

06 BUSE ET AIGUILLE.
Fabriqués en acier inoxydable.

07 VALVE D'AIR "SOFT FLOW".
Il obtient une excellente douceur de gâchette même avec une pression d'air élevée. Aucune perte de pression entre le 1er et le 2ème étage de gâchette. Économisez de la peinture en régulant la pression d'air avec la gâchette partiellement tirée (1ère étape).

08 SYSTÈME D'AXE UNIQUE.
Héritage direct de la gamme Xtreme, conception simplifiée, fonctionnement synchronisé pour tous les types d'application, réduction maximale des pièces détachées.

09 IDENTIFICATEUR de COULEUR. Parfait pour la différenciation des pistolets quand il y a plusieurs peintres. (COLOR CODE)

10 RÉGULATEUR DE DÉBIT avec MANOMÈTRE. Maintient la pression de travail en fonction des paramètres du règlement sur les émissions. (Échelle verte). De série en versions TECH/HVLP carrosserie Version GTO CAR. Code 40000335

Approuvé pour être utilisé par toutes les grandes marques de peinture. Rendez-vous sur www.sagola.com pour télécharger nos guides d'application de peinture.

Sagola 3300 GTO gravité

Données techniques chapeaux GTO / Versions

Chapeau GTO EPA. Système à haut transfert Sagola EPA. Spécialement conçu pour obtenir une finition lisse et uniforme, économisant du temps et des consommables dans le processus de ponçage.

La réduction du brouillard de pulvérisation (overspray) le rend valable pour une utilisation hors cabine dans les zones de préparation; obtenant également une réduction significative de la consommation de gréement et de l'émission de composants toxiques pour l'environnement.

RÈGLEMENTS:
2006/42/UE, EN 1953:2013
UNE EN-1127-1:2012, 2014/34/CE
ATEX Ex II 2G T4 x

SYSTÈME DE PEINTURE EPA

Application recommandée	Buse de fluid	Flux de produit	Taille du éventail	Distance d'application	Code pistolet
APPRÊTS DE PONÇAGE	1.60	156 g/min. (5,5 oz/min.)	225 mm. (8,9")	18 - 20 cm. (7 - 7,9")	10141563
	1.80	184 g/min. (6,5 oz/min.)	245 mm. (9,6")		10141564

Consommation d'air à 2 bar (29 psi): 250 L/min. (8,8 cfm)

Pression recommandée: 1,8 - 2,0 bar (26,1 - 29 psi)

Version pistolet 3300 GTO, avec chapeau EPA et buses disponibles en 1.40, 1.60 et 1.80 mm., vec une **mallette de transport** robuste et pratique.

SYSTÈME DE PEINTURE EPA

Application recommandée	Buse de fluid recommandé	Flux de produit	Taille du éventail	Distance d'application	Code pistolet
FINITIONS DE HAUTE QUALITÉ TEINTURES	1.40	154 g/min. (5,4 oz/min.)	225 mm. (8,9")	18 - 20 cm. (7 - 7,9")	10141578
FINITIONS	1.60	156 g/min. (5,5 oz/min.)	225 mm. (8,9")		10141579
APPRÊTS	1.80	184 g/min. (6,5 oz/min.)	245 mm. (9,6")		10141580

Consommation d'air à 2 bar (29 psi): 250 L/min. (8,8 cfm)

Pression recommandée: 1,8 - 2,0 bar (26,1 - 29 psi)

Sagola 3300 GTO gravité

Données techniques chapeaux GTO / Versions

Chapeau GTO HVLP. Système Sagola HVLP. Grande taille de éventail. Pression de buse faible pour peindre plus près de la pièce et augmenter le taux de transfert.

Finition lisse et uniforme pour économiser du temps et des consommables dans le processus de ponçage. Réduction du brouillard de pulvérisation (overspray).

SYSTÈME DE PEINTURE HVLP

Application recommandée	Buse de fluid	Flux de produit	Taille du éventail	Distance d'application	Code pistolet
FINITIONS	1.60	172 g/min. (6 oz/min.)	260 mm. (10,2")	12 - 15 cm. (4,72 - 5,90")	10141556
APPRÊTS FONDS	1.80	193 g/min. (6,8 oz/min.)	295 mm. (11,6")		10141557

Consommation d'air à 2 bar (29 psi): 360 L/min. (12,71 cfm)

Pression recommandée: 1,5 - 2,0 bar (21,7 - 29 psi)

Chapeau GTO EVO. Système à haut transfert Sagola EPA. Qualité d'atomisation maximale pour obtenir une finition fine et étirée. Grande taille de éventail.

SYSTÈME DE PEINTURE EPA

Application recommandée	Buse de fluid	Flux de produit	Taille du éventail	Distance d'application	Code pistolet
FINITIONS TEINTURES	1.30	172 g/min. (6 oz/min.)	260 mm. (10,2")	18 - 20 cm. (7 - 7,9")	10141559
FINITIONS HAUTE BRILLANCE LAQUES	1.40	179 g/min. (6,3 oz/min.)	280 mm. (11")		10141560

Consommation d'air à 2 bar (29 psi): 255 L/min. (9,01 cfm)

Pression recommandée: 1,8 - 2,0 bar (26,1 - 29 psi)

Chapeau GTO 64S/62S. Débit de produit maximal et puissance d'atomisation pour l'application de mastics sur de grandes surfaces. Finition lisse et uniforme pour économiser du temps et des consommables dans le processus de ponçage.

SYSTÈME DE PEINTURE PRESSION MOYENNE

Application recommandée	Buse de fluid	Flux de produit	Taille du éventail	Distance d'application	Code pistolet
APPRÊTS VERNIS À L'EAU	2.20 **64S**	300 g/min. (10,6 oz/min.)	300 mm. (11,8")	18 - 20 cm. (7 - 7,9")	10141572
MASTIC Á PISTOLET POLYESTER EFFET FORGE	2.80 **62S**	397 g/min. (14 oz/min.)	250 mm. (9,8")		10141574

Consommation d'air à 2 bar (29 psi) 64S: 310 L/min. (10,9 cfm)
Consommation d'air à 2 bar (29 psi) 62S: 270 L/min. (9,5 cfm)

Pression recommandée: 2,0 - 2,5 bar (29 - 36,2 psi)

Sagola 475 XTech

Solutions de précision pour les petits détails et retouches.
Corps en aluminium injecté très léger.
Atomisation de haute qualité.

L'importance des petits détails

DONNÉES TECHNIQUES		SAGOLA 475 XTECH
Poids avec dépôt (avec régulateur de débit)	339,4 grammes	0,75 lbs
Poids avec dépôt (avec régulateur de débit)	272,9 grammes	0,60 lbs
Dimensions avec dépôt et régulateur de débit	12,1 x 6,7 x 28,3 cm.	4,76 x 2,64 x 11,14 "
Dimensions sans dépôt	10,9 x 3,3 x 15,2 cm.	4,29 x 1,3 x 5,98 "
Largeur de la poignée	1,8 cm.	0,71 "
Air inlet connection	BSP 1/4" Male	
Dépôt	Capacité de 125 ml. (4,23 fl oz.) Dépôt avec système anti-goutte	
Filtre à produits	Intègre des filtres de produit de 80 mailles	
Pression de travail recommandée	2 bar	29 psi
Niveau moyen de pression acoustique	80 dB	
Matériaux en contact avec le produit	Aluminium anodisé, aluminium chromé, POM, INOX et Téflon	

Sagola 475 XTech

De par sa petite taille, le pistolet SAGOLA 475 XTech est idéal pour les estompages, les petites retouches et la peinture des pièces de carrosserie.

Corps en aluminium injecté, très léger. Fabriqué avec la haute technologie Sagola pour fournir une très haute qualité d'atomisation.

Ce modèle intègre le dépôt à gravité de haute qualité d'une capacité de 125 ml. Comprend un filtre à peinture.

Disponible avec trois chapeaux d'air. Variété de buses pour donner une grande précision a les travaux de retouche et peinture de pièces.

Le **Sagola 475 XTech**, conçu pour les **solutions de précision** dans les petits détails et la retouche de parties de carrosserie.

CHAPEAU 05
Estompés et retouches avec haute qualité de pulvérisation.
Buses: 0.50 / 0.80

CHAPEAU 10
Rapide et versatile. Spécial pour métallisés et vernis.
Buses: 1.00

CHAPEAU R5
Pour un maximum de précision sur les estompés les plus petits. Définition et régulation similaire à l'aérographe.
Buses: 0.50

Corps en aluminium injecté super léger

Corps en aluminium injecté. Petites dimensions et faible poids pour un pistolet très maniable.

Atomisation de haute qualité

Haut transfert et basse consommation d'air.

Régulateur de débit d'air

Intègre régulateur de débit d'air, haute qualité et précision.

Code 56418417

Données techniques / Versions

Application recommandée	Buse de fluid	Chapeau d'air	Flux de produit	Taille du éventail	Distance d'application	Code 475 XTech
RETOUCHES ET ESTOMPÉS	0.50	**05**	60 g/min. (2,12 oz/min.)	140 mm. (5,5")	18 - 20 cm. (7 - 7,9")	**20140801**
	0.80	**05**	73 g/min. (2,57 oz/min.)	162 mm. (6,4")		**20140802**
VERNIS / MÉTALLISÉS	1.00	**10**	90 g/min. (3,17 oz/min.)	160 mm. (6,3")		**20140803**
PETITES ESTOMPÉS HAUTE DÉFINITION	0.50	**R5**	38 g/min. (1,34 oz/min.)	-		**20140804**

Dépôt de 125 ml.

Consommation d'air à 2 bar (29 psi):
Chapeau 05: 100 L/min. (3,53 cfm)
Chapeau 10: 110 L/min. (3,88 cfm)
Chapeau R5: 45 L/min. (1,59 cfm)

Pression recommandée:
1,5 - 2,0 bar (21,7 - 29 psi)

Accessoires

Code	Description
56418081	Dépôt à gravité 125 ml. (4,23 fl oz) - *inclut le filtre de produit*
56418079	Dépôt à gravité 200 ml. (6,76 fl oz) - *inclut le filtre de produit*
56418061	Filtre de produit (6 unités)

Sagola Classic Pro XD

Le pistolet pour apprêts Sagola Classic Pro XD intègre la technologie de transfert élevé EPA et HVLP dans ses chapeaux d'air.

Technologie "métal sur métal". Pas de joints ou de pièces en plastique dans la zone du produit.

Buses et aiguilles en acier inoxydable.

Corps en aluminium injecté chromé mat.

Ergonomie et confort maximum.

Haut transfert dans les enduits et apprêts

DONNÉES TECHNIQUES		CLASSIC PRO XD
Poids avec dépôt	665 grammes	1,47 lbs
Poids sans dépôt	480,8 grammes	1,06 lbs
Dimensions sans dépôt	17,9 x 17,7 cm.	7,05 x 6,96 "
Largeur de la poignée	1,9 cm.	0,75 "
Connexion d'entrée d'air	BSP 1/4" Mâle	
Dépôt	Capacité de 650 ml. (22 fl oz.) Dépôt avec système anti-goutte	
Pression de travail recommandée	2 bar	29 psi
Matériaux en contact avec le produit	Aluminium anodisé, aluminium chromé, POM, INOX et Téflon	

M2M™
Metal to Metal Technology

Sagola Classic Pro XD

Données techniques chapeaux Classic Pro XD / Versions

Chapeau d'air 21 EPA. Système à haut transfert Sagola EPA. Il combine des pourcentages de transfert élevés avec une grande capacité d'atomisation. Faible consommation d'air.

SYSTÈME DE PEINTURE EPA

Application recommandée	Buse de fluid	Flux de produit	Taille du éventail	Distance d'application	Code pistolet
FINITIONS	1.40	143 g/min. (5,04 oz/min.)	285 mm. (11,2")	18 - 20 cm. (7 - 7,9")	10141620
FINITIONS ET APPRÊTS	1.60	147 g/min. (5,19 oz/min.)	290 mm. (11,4")		10141623
APPRÊTS DE PONÇAGE	1.80	179 g/min. (6,31 oz/min.)	320 mm. (12,6")		10141625

Consommation d'air à 2 bar (29 psi):
225 L/min. (7,95 cfm)

Pression recommandée:
1,5 - 2,0 bar (21,7 - 29 psi)

Chapeau d'air HVLP. Conformité aux réglementations environnementales les plus strictes. Technologie HVLP certifiée à haut transfert. Grande vitesse d'application.

SYSTÈME DE PEINTURE HVLP

Application recommandée	Buse de fluid	Flux de produit	Taille du éventail	Distance d'application	Code pistolet
FINITIONS	1.40	143 g/min. (5.04 oz/min.)	285 mm. (11.2")	12 - 15 cm. (4.7 - 5.9")	10141621
FINITIONS ET APPRÊTS	1.60	202 g/min. (7.13 oz/min.)	250 mm. (9.8")		10141624
APPRÊTS GRANDE ÉPAISSEUR	1.80	235 g/min. (8.29 oz/min.)	280 mm. (11.2")		10141626
APPRÊTS HAUTE VISCOSITÉ	2.50	270 g/min. (9.52 oz/min.)	325 mm. (12.8")		10141631

Consommation d'air à 2 bar (29 psi):
355 L/min. (11,54 cfm)

Pression recommandée:
1,5 - 2,0 bar (21,7 - 29 psi)

Chapeau d'air 25 et 36. Spécialement conçu pour l'application d'enduits à forte épaisseur. **Chapeau 28.** La meilleure option pour pulvériser du mastic sur de grandes surfaces. Débits de produits élevés pour les produits épais.

SYSTÈME DE PEINTURE PRESSION MOYENNE

Application recommandée	Buse	Chapeau d'air	Flux de produit	Taille du éventail	Distance d'application	Code pistolet
APPRÊTS GRANDE ÉPAISSEUR	2.00	**25**	218 g/min. (7,69 oz/min.)	250 mm. (9,8")	18 - 20 cm. (7 - 7,9")	10141627
APPRÊTS HAUTE VISCOSITÉ	2.50	**36**	249 g/min. (8,78 oz/min.)	280 mm. (11,2")		10141629
MASTIC POUR PISTOLET	2.80	**28**	263 g/min. (9,29 oz/min.)	250 mm. (9,8")		10141630

Consommation d'air à 2 bar (29 psi):
Chapeau 25: 155 L/min. (5,47 cfm)
Chapeau 36: 205 L/min. (7,24 cfm)
Chapeau 28: 240 L/min. (8,48 cfm)

Pression recommandée:
1,8 - 2,5 bar (26,10 - 36,26 psi)

Classic Lux Gravité

Le Sagola Classic Lux est un pistolet pulvérisateur polyvalent, idéal pour les apprêts et le ponçage des surfaces, ce qui en fait un outil hautement adaptable.

Robustesse et versatilité

Il excelle avec les apprêts à haute viscosité grâce à la disponibilité de buses de plus grande taille.

Son corps chromé et ses composants en acier inoxydable sont conçus pour durer, notamment lorsqu'ils sont utilisés avec des apprêts abrasifs.

Le pistolet pulvérisateur offre un contrôle précis et une faible consommation d'air, alliant efficacité et conception confortable et ergonomique.

DONNÉES TECHNIQUES		CLASSIC LUX GRAVITÉ
Poids avec dépôt	674 grammes	1,49 lbs
Poids sans dépôt	485,5 grammes	1,07 lbs
Dimensions avec dépôt	17,7 x 10,5 x 33 cm.	6,97 x 4,13 x 13 "
Dimensions sans dépôt	17,7 x 1,9 x 17,1 cm.	6,97 x 0,75 x 6,73 "
Connexion d'entrée d'air	BSP 1/4" Mâle	
Dépôt	Capacité de 650 ml. (22 fl oz.) Dépôt avec système anti-goutte	
Pression de travail recommandée	2 bar	29 psi
Matériaux en contact avec le produit	Aluminium anodisé, aluminium chromé, POM, INOX et Téflon	

Classic Lux Gravité

Le pistolet SAGOLA Classic LUX offre l'un des meilleurs rapports qualité/prix de sa gamme de pistolets d'apprêts conventionnels.

Avec un nouveau design de corps et une ergonomie améliorée, le pistolet Classic LUX élargit la gamme de réponses et de solutions d'application.

Conception à axe unique. Moins de pièces, entretien minimum. Il n'y a pas de joints entre l'air et la peinture. Presse-étoupe monobloc. Diffuseur d'air interne.

Buses et aiguilles en acier inoxydable. Régulateurs de débit d'air, de produit et de éventail.

CHAPEAU 40
Apprêts et enduits.
Buses:
1.40 / 1.60 / 1.80

CHAPEAU 41
Apprêts et enduits.
Haute épaisseur.
Buses: 2.00

CHAPEAU 42
Enduits.
Haute viscosité. Mastics pour pistolet.
Buses: 2.50

Dépôt

Capacité de 650 ml. Comprend un système anti-goutte et un filtre à peinture.

Faible consommation d'air

Buses de haute qualité, à faible consommation d'air.

Corps

Nouveauté dans le chrome du corps du pistolet. Chrome mat.

Buse et aiguille

Fabriqué en acier inoxydable.

Données techniques chapeaux Classic Lux / Versions

Application recommandée	Buse de fluid	Chapeau d'air	Flux de produit	Taille du éventail	Distance d'application	Code Classic Lux
FINITIONS	1.40	40	218 g/min. (7,7 oz/min.)	210 mm. (8,26")	18 - 20 cm. (7 - 7,9")	20141406
ENDUITS ET APPÊTS	1.60	40	125 g/min. (4,4 oz/min.)	215 mm. (8,46")		20141401
ENDUITS	1.80	40	217 g/min. (7,6 oz/min.)	250 mm. (9,84")		20141402
ENDUITS GRANDE ÉPAISSEUR	2.00	41	206 g/min. (7,3 oz/min.)	255 mm. (10,04")	18 - 20 cm. (7 - 7,9")	20141404
MASTIC POUR PISTOLET	2.50	42	144 g/min. (5,1 oz/min.)	215 mm. (8,46")		20141403

Consommation d'air à 2 bar (29 psi):
Chapeau 40: 190 L/min. (6,71 cfm)
Chapeau 41: 210 L/min. (7,42 cfm)
Chapeau 42: 220 L/min. (7,77 cfm)

Pression recommandée:
1,5 - 2,5 bar (21,7 - 36,26 psi)

Accessoires

Code	Description
56418420	Dépôt de gravité 650 ml. (6,76 fl oz) - *inclut le filtre de produit*
56418017	Filtre de produit pour dépôt de gravité 650 ml. (10 unités)
40000335	Régulateur de débit d'air avec manomètre RC2

Régulateur de débit d'air avec manomètre RC2
(Voir page 71)

Sagola X4100 series succion

X 4100 SERIES

La légende de la finition industrielle

DONNÉES TECHNIQUES		X 4100 SERIES SUCCION
Poids sans dépôt	496 grammes	1,1 lbs
Poids avec dépôt	722,6 grammes	1,39 lbs
Dimensions sans dépôt	17,2 x 17,3 cm.	6,78 x 6,83 “
Largeur de la poignée	1,9 cm.	0,75 “
Dimensions avec dépôt	17,2 x 10,5 x 34,2 cm.	6,77 x 4,13 x 13,46 “
Connexion d’entrée d’air	BSP 1/4” Mâle	
Dépôt	Capacité de 1.000 ml. (34 fl oz.) Dépôt avec système anti-goutte	
Filtre à produits	100 mailles	
Pression de travail recommandée	2 bar (29 psi)	
Niveau moyen de pression acoustique	80 dB	
Matériaux en contact avec le produit	Aluminium anodisé, aluminium chromé, POM, INOX, Téflon et Nylon	

Sagola X4100 series succion

Le pistolet SAGOLA X 4100 séries est le pistolet spécifique pour le secteur de la peinture industrielle. L'incorporation de nouveaux aspects technologiques en fait l'outil idéal pour les travaux très exigeants en termes de qualité de finition, de robustesse et d'ergonomie.

Préparé pour des journées continues de travail et de peinture de grandes surfaces.

Ergonomie

Déplacement du centre de gravité dû à la construction en aluminium des chapeaux d'air.

Corps en aluminium forgé plus léger. Réduction de la fatigue lors des sessions de travail continues.

Dureté

Coûts de maintenance réduits = productivité accrue, grâce à notre technologie 'metal to metal': Pas de joints ou de pièces en plastique dans la zone du produit.

Corps en aluminium forgé et anodisé d'une grande robustesse et d'une haute protection contre la corrosion.

Réservoir de grande capacité, avec double système de fermeture de peinture étanche et fermeture à bride avec joint et couvercle anti-goutte. Le poids suspendu réduit la fatigue par rapport aux réservoirs plus hauts.

Vitesse

Technologie de succion Sagola DVR pour des vitesses d'application imbattables.

Économies de matière

Chapeaux à haut transfert Sagola EPA et HVLP. Réduction maximale du brouillard de pulvérisation.

Chapeau 96 X series. Le chapeau 96 est une légende de la finition industrielle. Vitesse d'application et qualité d'atomisation exceptionnelles. Il s'agit du chapeau d'air de finition de référence pour nos pistolets à aspiration les plus pistolet de succion le plus représentatif.

Vitesse maximale. Niveau maximal de luminosité.

SYSTÈME DE PEINTURE PRESSION MOYENNE

Application recommandée	Buse de fluid	Chapeau d'air	Flux de produit	Taille du éventail	Distance d'application	Code Pistolet
FINITIONS DE HAUTE QUALITÉ	1.40	**96**	168 g/min. (5,92 oz/min.)	235 mm. (9,3")	18 - 20 cm. (7 - 7,9")	**10121001**
	1.60 S	**96**	235 g/min. (8,29 oz/min.)	295 mm. (11,6")		**10121006**
FINITIONS GÉNÉRALES APPRÊTS	1.80	**96**	228 g/min. (8,04 oz/min.)	285 mm. (11,2")		**10121003**

Consommation d'air à 2 bar (29 psi): 280 L/min. (9,88 cfm)

Pression recommandée: 2,0 - 2,5 bar (29 - 36 psi)

Chapeau XT01 X series. L'équilibre parfait entre la qualité de la finition et les économies de produits. Une versatilité qui le rend compatible avec des produits de différentes viscosités, des enduits aux émaux.

Haut transfert. Finition de haute qualité.

SYSTÈME DE PEINTURE EPA

Application recommandée	Buse de fluid recommandé	Chapeau d'air	Flux de produit	Taille du éventail	Distance d'application	Code Pistolet
FINITIONS GÉNÉRALES	1.60 S	**XT01**	241 g/min. (8,5 oz/min.)	305 mm. (12")	18 - 20 cm. (7 - 7,9")	**10121007**
HAUTE VITESSE GRANDES SURFACES	1.80	**XT01**	234 g/min. (8,25 oz/min.)	295 mm. (11,6")		**10121005**

Consommation d'air à 2 bar (29 psi): 295 L/min. (10,42 cfm)

Pression recommandée: 2,0 - 3,0 bar (29 - 44 psi)

Sagola 3300 GTO succion

Idéal pour la peinture de grandes surfaces, machines et véhicules industriels

Journées de travail continues

Versatilité. Finitions industrielles

Avec le pistolet d'aspiration 3300 GTO, SAGOLA offre un produit de très haut niveau avec un excellent rapport qualité / prix. Ce pistolet de succion se caractérise par sa versatilité.

Pistolet haute performance. Grande vitesse d'application pour la peinture de grandes surfaces. Offre de grandes tailles de jet.

Idéal pour l'application d'émaux, vernis, apprêts et fonds.

Chapeaux haut de gamme en aluminium. Buses et aiguilles en acier inoxydable.

DONNÉES TECHNIQUES		3300 GTO SUCCION
Poids avec dépôt	869 grammes	1,92 lbs
Poids sans dépôt	474 grammes	1,04 lbs
Dimensions avec dépôt	18,7 x 10,6 x 28,7 cm.	7,36 x 4,17 x 11,31 "
Dimensions sans dépôt	17,8 x 17,5 cm.	7,01 x 6,91 "
Largeur de la poignée	1,9 cm.	0,75 "
Connexion d'entrée d'air	BSP 1/4" Mâle	
Dépôt	Capacité de 1.000 ml. (34 fl oz.) Dépôt avec système anti-goutte	
Filtre à produits	Maille en Nylon	
Pression de travail recommandée	2 - 3 bar (29 - 43,5 psi)	
Niveau moyen de pression acoustique	80 dB	
Matériaux en contact avec le produit	Aluminium anodisé, aluminium chromé, POM, INOX, Téflon et Nylon	

Sagola 3300 GTO succion

Principales nouveautés

01 SUPER LÉGER. TECHNOLOGIE -METAL TO METAL-.
Aucun joint d'étanchéité entre les composants.

02 CORPS EN ALUMINIUM FORGÉ à haute résistance.
REGISTRE DC 924667-0004 REGISTRE DE CONCEPTION

03 CHAPEAUX EN ALUMINIUM. 3300 EPA
Taille de gouttelette ultra-fine et jets plus grands. Conçu pour toute pression. Avec usinage aérodynamique sur les cosses qui éliminent les turbulences et le recul de la peinture.

04 PRESSE-ÉTOUPE DE PRODUIT AUTOMATIQUE en une seule pièce.
Unique dans le marché. Il évite la manipulation et la rupture des étoupes et facilite son démontage pour un nettoyage intégral de la zone de peinture.

05 GÂCHETTE ERGONOMIQUE. Fabriqué en acier inoxydable.
Réduit la fatigue.

06 BUSES ET À AIGUILLES. Fabriqué en acier inoxydable.

07 SYSTÈME D'AXE UNIQUE. Héritage direct de la gamme Xtreme, conception simplifiée, fonctionnement synchronisé en toute circonstance, maximum réduction des pièces et de la maintenance.

08 RÉGULATEUR DE DÉBIT D'AIR DE HAUTE PRÉCISION.
Conception moderne sans bords tranchants pour un nettoyage facile. Plus grande précision de réglage. Éviter les désalignements involontaires.

09 RÉGULATEUR DE DÉBIT avec MANOMÈTRE. Maintient la pression de travail dans les paramètres de la réglementation sur les émissions. (Échelle verte). Code 40000335

10 DÉPÔT DE SUCCION DE 1L. fabriqué en aluminium. Utilisation maximale du produit. Système de double verrouillage étanche et couvercle anti-goutte.

Données techniques chapeaux 3300 GTO / Versions

Chapeau 3300 EPA. Versatilité et parfaite adaptation à tout type de projet de peinture industrielle. Finitions à haute brillance, apprêts ou peintures à haute viscosité. Sa consommation d'air soutenue, ainsi que les pourcentages élevés de transfert de produit, font des aircaps EPA de SAGOLA le système le plus équilibré du marché.

SYSTÈME DE PEINTURE EPA

Application recommandée	Buse de fluid	Chapeau d'air	Flux de produit	Taille du éventail	Distance d'application	Code Pistolet
FINITIONS DE HAUTE QUALITÉ	1.40	3300 EPA	179 g/min. (6,3 oz/min.)	245 mm. (9,6")	18 - 20 cm. (7 - 7,9")	10120910
FINITIONS GÉNÉRALES	1.60	3300 EPA	156 g/min. (5,5 oz/min.)	225 mm. (8,9")		10120911
FINITIONS ET APPRÊTS	1.80	3300 EPA	184 g/min. (6,5 oz/min.)	245 mm. (9,6")		10120912

Consommation d'air à 2 bar (29 psi): 250 L/min. (8,8 cfm)

Pression recommandée: 2,0 - 2,5 bar (29 - 36 psi)

Sagola Turbo 3000 Pro

Équipement HVLP autonome de haute performance.

Turbine à trois étages. Fabriqué avec des matériaux de la plus haute qualité. Il comprend un pistolet Sagola 455 et 8 mètres de tuyau spécial pour la turbine.

Idéal pour des travaux de peinture et montages.

Équipement recommandé pour l'application de teintures, laques, émaux, vernis, apprêts, texturation, effet forgeage,...

Pistolet Sagola 455, avec régulateur d'éventail et régulateur de produit. Dépôt de produit en métal avec valve anti-retour, fermeture à bride et couvercle anti-égouttage. Buses et aiguilles en acier inoxydable. Grande taille de éventail.

DONNÉES TECHNIQUES

	TURBO 3000 PRO	
Poids	10,35 Kilogrammes	22,8 lbs
Dimensions	16,5 x 16,5 x 38,5 cm.	6,5 x 6,5 x 15,16 "
Puissance	1.350 w	
Alimentation électrique	220 V - 50 Hz	
Consommation maximale du moteur	6,1 A	
Connexion de sortie d'air	BSP 3/4" x 14H Mâle	
Flux libre	1.510 L/min	53,3 cfm
Pression maximale	0,31 bar	4,35 psi
Longueur du tuyau	8 mètres	315 "
Transfert	75%	

RÈGLEMENTS:

2006/42/UE
2014/35/UE Basse tension
2014/30/CE, 2011/65/CE et 2002/96/CE Compatibilité électromagnétique

VERSIONS / ACCESSOIRES

Description		Code
Turbine TURBO 3000 PRO + tuyau 8 m. + pistolet Sagola 455		**30640201**
Kit filtre à air (6 unités)	**Accessoire**	**56418597**
Tuyau complet pour turbines 8 mètres	**Accessoire**	**86463849**
Pistolet Sagola 455	**Accessoire**	voir page 59

Régulateur de produit par roulette avec indicateur de débit

Valve anti-retour

Tuyau spécial pour turbines. Comprend un régulateur de produit.

Sagola Turbo 2200 Pro

Équipement de turbine autonome, d'une puissance de 1300 w, pour tout type d'industrie.

Excellente atomisation. Idéal pour des travaux de peinture et montages.

Pistolet Sagola 455, avec régulateur d' éventail et produit. Réservoir de produit en métal avec clapet anti-retour, fermeture à bride et couvercle anti-goutte. Pointes et aiguilles en acier inoxydable. Grande taille de ventilateur.

Tuyau de 6 mètres de long.

Double filtre à air amovible.

DONNÉES TECHNIQUES

	TURBO 2200 PRO	
Poids	11 Kilogrammes	24,25 lbs
Dimensions	28 x 28 x 30 cm.	11 x 11 x 11,8 "
Puissance	1.350 w	
Alimentation électrique	220 V - 50 Hz	
Consommation maximale du moteur	6,1 A	
Connexion de sortie d'air	BSP 3/4" x 14H Mâle	
Flux libre	1.632 L/min	57,6 cfm
Pression maximale	0,3 bar	4,35 psi
Longueur du tuyau	6 mètres	315 "
Transfert	75%	

RÈGLEMENTS:

2006/42/UE
2014/35/UE Basse tension
2014/30/CE, 2011/65/CE et 2002/96/CE Compatibilité électromagnétique

VERSIONS / ACCESSOIRES

Description		Code
Turbine TURBO 2200 PRO + tuyau 6 m. + pistolet Sagola 455		**30640401**
Kit filtre à air (6 unités)	**Accessoire**	**56418663**
Tuyau complet pour turbines 6 mètres	**Accessoire**	**30060023**
Pistolet Sagola 455	**Accessoire**	voir page 59

Pistolet Sagola 455

Pistolet de haute qualité, spécialement pour les turbines. Inclut régulateur d' éventail et produit. Réservoir avec valve anti-retour, fermeture à bride et couvercle anti-goutte. Buse et aiguille en acier inoxydable. Grande taille d' éventail.

VERSIONS

Description	Version	Code
Finitions, fonds et apprêts	1.00 [80]	**10110502**
Finitions haute brillance. Teintures	1.20 [80]	**10110503**
Finitions générales	1.40 [80]	**10110501**
Apprêts. Plastiques. Produits visqueux	1.80 [80]	**10110505**
Texturé. Effet forgé	2.00 [80]	**10110506**

Sagola V4000

Finition, robustesse et durabilité

Le pistolet automatique V 4000 est 100 % compatible avec la gamme de chapeaux et de buses de fluides de la série X 4100, vous permettant de reproduire les finitions de la station de peinture automatique avec un pistolet manuel et vice versa. Cela donne la possibilité de compléter les deux systèmes (manuel et automatique) dans le même projet.

DONNÉES TECHNIQUES		Sans BASE		Avec BASE	
		DMM	DMR	QCM	QCR
Poids		915 g. / 2,02 lbs	987 g. / 2,18 lbs	1.240 g. / 2,73 lbs	1.318 g. / 2,90 lbs
Dimensions (mm.)		164 x 45 x 104 mm.		164 x 45 x 174 mm.	
Dimensions (pouces)		6,5 x 1,8 x 4,1 “		6,5 x 1,8 x 6,8 “	
Raccord d’entrée pilote		Connexion rapide sur tuyau Ø 6mm.		Connexion rapide sur tuyau Ø 6mm.	
Raccord d’entrée d’air		Connexion rapide sur tuyau Ø 8mm.		Connexion rapide sur tuyau Ø 8mm.	
Raccord d’entrée du produit		Connexion sur tuyau Ø 6x8mm.		Connexion sur tuyau Ø 6x8mm.	
Pression d’air maximale		8 bar / 116 psi		8 bar / 116 psi	
Pression d’air maximale recommandée		2 - 2,5 bar / 29 - 36 psi		2 - 2,5 bar / 29 - 36 psi	
Matériaux en contact avec le produit		Aluminium anodisé, aluminium chromé, POM, INOX, Téflon et Nylon			
Distance d’application recommandée	EPA	18 - 20 cm. 7 - 7,87 “		18 - 20 cm. 7 - 7,87 “	
	HVLP	12 - 15 cm. 4,72 - 5,9 “	15 - 20 cm. 5,9 - 7,87 “	15 - 20 cm. 5,9 - 7,87 “	15 - 20 cm. 5,9 - 7,87 “
	Conventionnel	20 - 25 cm. 7,87 - 9,84 “		18 - 22 cm. 7,08 - 8,66 “	20 - 25 cm. 7,87 - 9,84 “
ATEX		Ex II 2G T4 x			

Sagola V4000

Nouvelle gamme de pistolets automatiques V 4000

Sagola lance sa nouvelle gamme de pistolets automatiques, le V 4000. Tous les standards de qualité de son prédécesseur le 4041 sont conservés, mais en ajoutant de nouvelles fonctionnalités.

L'outil parfait pour les projets de lignes automatiques très exigeants en termes de qualité de finition, de robustesse et de durabilité. Disponible en versions standard (DMR) et de base (QCR).

Régulation automatique de la configuration d'éventail. Le volant de régulation manuelle est remplacé par une entrée d'air.

VERSION DMM

Direct Mount
Manual Fan Adjustment

VERSION QCM

Quick Change Manifold
Manual Fan Adjustment

VERSION DMR

Direct Mount
Remote Fan Adjustment

VERSION QCR

Quick Change Manifold
Remote Fan Adjustment

Réduction de taille

Nous essayons de réduire ses dimensions autant que possible, améliorant ainsi la maniabilité et par conséquent l'accès aux pièces de formes complexes.

Version Robotisée (DMR/QCR)

Régulation automatique de la taille d'éventail. Une entrée d'air remplace la molette du régulateur manuel.

Versions abrasifs

Buses et aiguilles en carbure de tungstène pour pulvériser des fluides abrasifs. Grande dureté et résistance à l'abrasion.

Version avec base

Mêmes caractéristiques que la version standard (DMM/DMR) mais incluant une base qui simplifie les tâches de maintenance et de nettoyage. Système de démontage rapide.

Sagola V4000

Principales nouveautés

01 SUPER LIGHT. TECHNOLOGIE -METAL TO METAL-
Absence de joints, de joints toriques (O-rings) ou de pièces en plastique dans la zone de circulation du produit.

02 CORPS EN ALUMINIUM ANODISÉ
Grande robustesse. Haute protection contre la corrosionn.

03 CHAPEAUX D'AIR EN ALUMINIUM ANODISÉ
(sans corrosion). Excellente résistance et durabilité. Adaptés aux environnements agressifs.

04 PRESSE-ÉTOUPE AUTOMATIQUE DU PRODUIT en une seule pièce. Grande durabilité.

05 Tous les **RACCORDS**, hydrauliques comme pneumatiques, sont situés du même côté du pistolet.

06 PISTON de commande à haute durabilité, conçu et testé pour les travaux continus.

07 SYSTÈME À ARBRE UNIQUE (SINGLE SHAFT SYSTEM). Directement issu de la série Xtreme, avec une conception simplifiée, des performances synchronisées dans toutes les situations, moins de composants et une maintenance réduite.

08 RÉGULATEUR DE DÉBIT PRODUIT. Grande sensibilité de réglage. Avec vernier gradué réglé sur "0".

09 RÉGULATEUR DE JET progressif de haute précision.

10 RACCORDS RAPIDES sur les entrées d'air et de produit.

EXTÉRIEUR ET INTÉRIEUR ANTI CORROSIF TRAITEMENT À TRAVERS LE PISTOLET

Application de tous types de peintures et produits pulvérisables

- teintures
- métallisé
- émaux
- apprêts
- coles
- adhésifs
- produits abrasifs
- céramique
- effet forgé
- texturé

Compatibilité à 100 % entre V4000 et X4100 Chapeaux d'air, buses et aiguilles

Le pistolet automatique V 4000 est 100% compatible avec la gamme de buses et de chapeaux d'air de la série X 4100, permettant de reproduire les finitions de la ligne de peinture automatique avec un pistolet manuel et inversement ; donnant la possibilité de combiner les deux systèmes (manuel et automatique) dans le même projet.

Version Robotisée (QCR/DMR)

Régulation automatique de la taille d'éventail. Une entrée d'air remplace la molette du régulateur manuel.

Disponible en versions standard (DMR) et de base (QCR).

Version Base (QCM/QCR)

- Grand bouton ergonomique pour assurer une fixation rapide et facile du pistolet à la base.
- Système de maintien avec ajustement de positionnement.
- Régulateur d'éventail situé dans la base pour un remplacement rapide du pistolet en gardant les paramètres de configuration.
- Fabriqué conformément à la normative EN 1953:2013 Ap. 5.2.4.

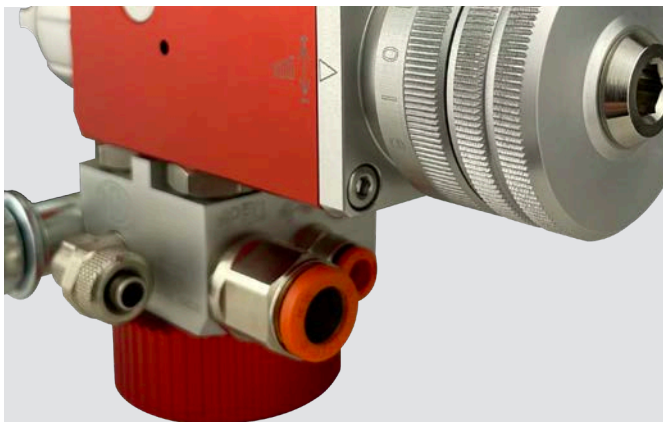

Connexions

Toutes les entrées, hydrauliques et pneumatiques, ont été situées du même côté du pistolet ou de la base pour faciliter la configuration de la ligne de peinture.

(version QCM/QCR)

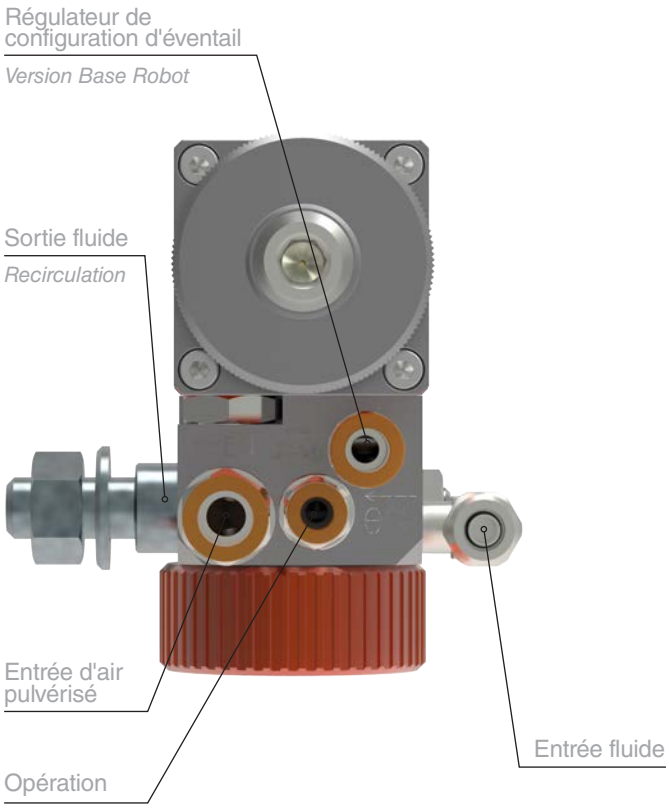

(version DMM/DMR)

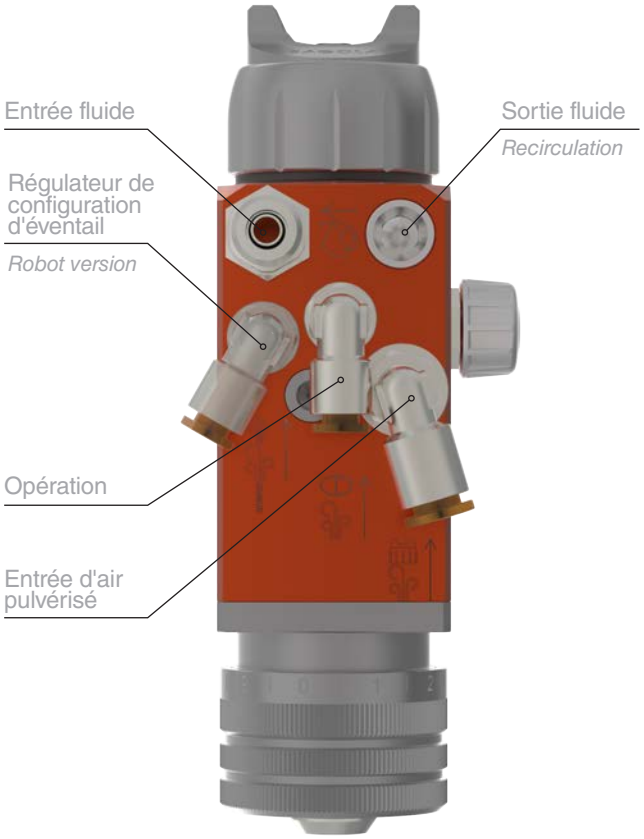

Sagola V4000

Données techniques des chapeaux / Versions

SYSTÈME DE PEINTURE HVLP

Buse de fluide	Chapeau d'air	Consommation d'air à 2 bar	Distance d'application	Code DMM	Code DMR	Code QCM	Code QCR
1.00	XT03	460 L/min. (16,24 cfm)	12 - 15 cm. (4,72 - 5,9")	10250917	-	10250966	-
1.20	XT03			10250918	-	10250967	-
1.40	XT03			10250939	-	10250989	-
1.60	XT03			10250933	-	10250982	-
1.20	3030	514 L/min. (18,15 cfm)		10250926	-	10250975	-
1.40	3030			10250927	-	10250976	-
1.60	3030			10250945	10251036	10250984	10251085
0.80	500	480 L/min. (16,95 cfm)	12 - 15 cm. (4,72 - 5,9")	10250905	10251004	10250954	10251053
1.00	500			10250906	10251005	10250955	10251054
1.20	500			10250907 10250937	10251006 10251022	10250956 10250987	10251055 10251072
0.80	600	630 L/min. (22,25 cfm)	12 - 15 cm. (4,72 - 5,9")	10250908	-	10250957	-
1.00	600			10250909	-	10250958	-
1.20	600			10250910	10251013 10251023	10250959	10251062 10251073
1.40	600			10250911 10250938	10251014 10251024	10250960 10250988	10251063 10251074
1.60	600			10250931	10251035	10250980	10251069

■ *Buse et aiguille en acier inoxydable* ■ *Buse et aiguille en carbure de tungstène*

SYSTÈME DE PEINTURE MOYENNE PRESSION

Buse de fluide	Chapeau d'air	Consommation d'air à 2 bar	Distance d'application	Code DMM	Code DMR	Code QCM	Code QCR
1.40	96	250 L/min. (8,83 cfm)	18 - 20 cm. (7 - 7,9")	10250928	-	10250977	-
1.60	96			10250946	-	10250995	-
1.80	96			10250929	-	10250978	-
1.00	797	370 L/min. (13,07 cfm)	18 - 20 cm. (7 - 7,9")	10250925	10251009	10250974	10251058
1.20	797			-	10251010	-	10251059
1.40	78	410 L/min. (14,48 cfm)	18 - 20 cm. (7 - 7,9")	-	10251026	-	10251076
1.80	67	400 L/min. (14,13 cfm)		10250940	10251027	10250990	10251077
2.20	64	400 L/min. (14,13 cfm)		10250941	10251028	10250991	10251078
2.80	62	410 L/min. (14,48 cfm)		10250942	10251029	10250992	10251079

■ *Buse et aiguille en acier inoxydable* ■ *Buse et aiguille en carbure de tungstène*

Tant l'**apport de produit** que la **taille d'éventail** dans les pistolets à pression sont directement liés à la pression du produit configurée par l'utilisateur, à la viscosité dudit produit et aux caractéristiques du tuyau. Une valeur de référence ne peut donc pas être établie.

Sagola V4000

Données techniques des chapeaux / Versions

SYSTÈME DE PEINTURE MOYENNE PRESSION

Buse de fluide	Chapeau d'air	Consommation d'air à 2 bar	Distance d'application	Code DMM	Code DMR	Code QCM	Code QCR
1.00	777	345 L/min. (12,18 cfm)	18 - 20 cm. (7 - 7,9")	10250916	-	10250965	-
0.80	765	315 L/min. (11,12 cfm)		10250901	10251001	10250950	10251050
1.00	765	315 L/min. (11,12 cfm)		10250902	10251002	10250951	10251051
1.20	765	315 L/min. (11,12 cfm)		10250903	10251020	10250952 10250985	10251070
1.40	765	315 L/min. (11,12 cfm)		10250904 10250936	10251003 10251021	10250953 10250986	10250952 10251071
1.60	765	315 L/min. (11,12 cfm)		10250930	10251017	10250979	10251066
1.20	20A	470 L/min. (16,6 cfm)		10250922	10251011	10250971	10251060
1.40	20A	470 L/min. (16,6 cfm)		10250923	10251012	10250972	10251061
1.60	20A	470 L/min. (16,6 cfm)		10250924	10251019	10250983	10251068
1.80	20A	470 L/min. (16,6 cfm)		10250924	-	10250973	-

■ *Buse et aiguille en acier inoxydable* ■ *Buse et aiguille en carbure de tungstène*

SYSTÈME DE PEINTURE EPA

Buse de fluide	Chapeau d'air	Consommation d'air à 2 bar	Distance d'application	Code DMM	Code DMR	Code QCM	Code QCR
0.80	XT01 B	295 L/min. (10,42 cfm)	18 - 20 cm. (7 - 7,9")	10250912	10251007	10250961	10251056
1.00	XT01 B	295 L/min. (10,42 cfm)		10250913	-	10250962	-
1.20	XT01 B	295 L/min. (10,42 cfm)		10250914	10251025	10250963	10251075
1.40	XT01 B	295 L/min. (10,42 cfm)		10250915	10251008	10250964	10251057
1.60	XT01 B	295 L/min. (10,42 cfm)		10250932	10251018	10250981	10251067
1.00	Super VIT	380 L/min. (13,42 cfm)		10250919	-	10250968	-
1.20	Super VIT	380 L/min. (13,42 cfm)		10250920	-	10250969	-
1.40	Super VIT	380 L/min. (13,42 cfm)		10250921	-	10250970	-

■ *Buse et aiguille en acier inoxydable* ■ *Buse et aiguille en carbure de tungstène*

Tant l'**apport de produit** que la **taille d'éventail** dans les pistolets à pression sont directement liés à la pression du produit configurée par l'utilisateur, à la viscosité dudit produit et aux caractéristiques du tuyau. Une valeur de référence ne peut donc pas être établie.

Sagola V4000

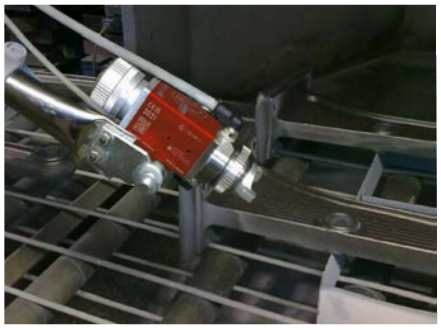

Applications Sagola V 4000

Application	Chapeau d'air	Buse de fluide recommandé
PRODUITS FLUIDES TEINTES BOIS TEXTILE, TANNÉ ET TÉFLON	765	1.00
	500 | 600 | XT03	0.80 - 1.00
	Super VIT | XT01	0.80 - 1.00
FINITIONS HS, MONOCOUCHES, LAQUES HS, INDUSTRIE PLASTIQUE, BOIS ET CARROSSERIE INDUSTRIELLE	797 | 96	1.00 - 1.20
	XT03 | 500 | 600	1.00 - 1.20
	Super VIT | XT01	1.00 - 1.20
FINITIONS ÉMAUX, VERNIS POUR BOIS MÉTAL	765 | 96	1.20 - 1.40
	777	1.20
	XT03 | 500 | 600	1.00 - 1.20
	Super VIT | XT01	1.20
APPRÊTS, ENDUITS, FONDS, COUVERTURES, INDUSTRIE DU BOIS ET DU MÉTAL	765	1.20 - 1.40
	XT03 | 600 | 3030	1.20 - 1.40
	Super VIT | XT01	1.20 - 1.40
PRODUITS ABRASIFS ÉMAUX CÉRAMIQUES ÉMAUX VITRIFIABLES CÉRAMIQUE VITROCÉRAMIQUE	78	1.40 C.T.
	67	1.80 C.T.
	64	2.20 C.T.
	62	2.80 C.T.
	500 | 600 | 3030	1.20 C.T. - 1.40 C.T.
	XT01	1.40 C.T.
COLLES ADHÉSIFS	20A	1.40 - 1.80
	500 | 600 | 3030	1.40 - 1.60
	XT01	1.40 - 1.60

Sagola Mini V

Mini V, pistolet automatique de dimensions réduites et de grande précision. Idéal pour peindre de petites pièces et des machines avec des espaces limités.

Préparé pour la pulvérisation de produits à base de solvants et à base d'eau.

SSystème de pulvérisation Mini Xtreme de haute qualité. Il se caractérise par très peu de pièces d'entretien, ce qui en fait un équipement très fiable qui n'arrêtera pas votre ligne de production.

Système de régulation qui nous permettra d'obtenir les meilleures finitions et les rendements les plus élevés dans tout type d'application et avec tout type de produit.

Chapeaux d'air à transfert élevé HVLP et EPA.

RÈGLEMENTS:
2006/42/CE
ATEX Ⓔx II 2G x (Directive 2014/34/UE)
UNE-EN ISO 12100:2012,
EN1953:2013 et UNE 1127-1:2012
UNE EN-13463-1:2011

Buse	Mini EPA Code Pistolet	Mini HVLP Code Pistolet	Mini TECH Code Pistolet	Mini Aero Jet Code Pistolet
0.30	10210218	10210217	-	-
0.50	10210216	10210208	-	10210221
0.60	-	-	10210219	-
0.80	10210215	10210201	-	-
1.00	10210209	10210202	10210220	-
1.20	10210210	10210203	-	-
1.30	10210211	10210204	-	-
1.40	10210212	10210205	-	-
1.60	10210213	10210206	-	-
1.80	10210214	10210207	-	-

Consommation d'air à 2 bar (29 psi):
Chapeau Mini EPA: 190 L/min. (6,71 cfm)
Chapeau Mini HVLP: 325 L/min. (11,48 cfm)
Chapeau Mini TECH: 52 L/min. (1,84 cfm)
Chapeau Mini Aero Jet: 150 L/min. (5,3 cfm)

Version Mini V Aero Jet

Version avec buse spéciale pour applications aérographes de haute précision. Industries à haute production. Faible consommation d'air, 150 L/min. (5,3 cfm)

DONNÉES TECHNIQUES

	MINI V	
Poids	216 grammes	0,48 lbs
Dimensions (sans support)	11,6 X 4,8 X 5,8 cm.	4,6 x 1,9 x 2,3 "
Connexion d'entrée d'air de pulvérisation	Ø 8 mm.	Ø 0,31 "
Connexion d'entrée pilote	Ø 4 mm.	Ø 0,16 "
Connexion d'entrée du produit	BSP 1/8" M (3,175 mm.) / Connexion sur tuyau (Ø 6 mm. - Ø 4 mm.)	
Pression de fonctionnement recommandée	2 - 5 bar (29 - 72,5 psi)	
Matériaux en contact avec le produit	Acier inoxydable, aluminium anodisé, Téflon graphité, Nylon et laiton nickelé	

Série V (corrosifs)

Serie V (corrosives)

La gamme de pistolets automatiques Sagola pour produits difficiles.

Buses de fluide en acier inoxydable pour appliquer des produits corrosifs.

Large gamme de chapeaux d'air : Conventionnelles, EPA et HVLP pour couvrir tous les besoins de l'industrie. Haut niveau de finition avec un brouillard de pulvérisation contenu.

Pour les travaux nécessitant un taux élevé de cycles d'ouverture et de fermeture. Optimal pour l'installation sur des robots et des machines spéciales.

Industrie métallurgique · Industrie plastique Industrie automobile · Céramique · Industrie du meuble · Textile · Tannage

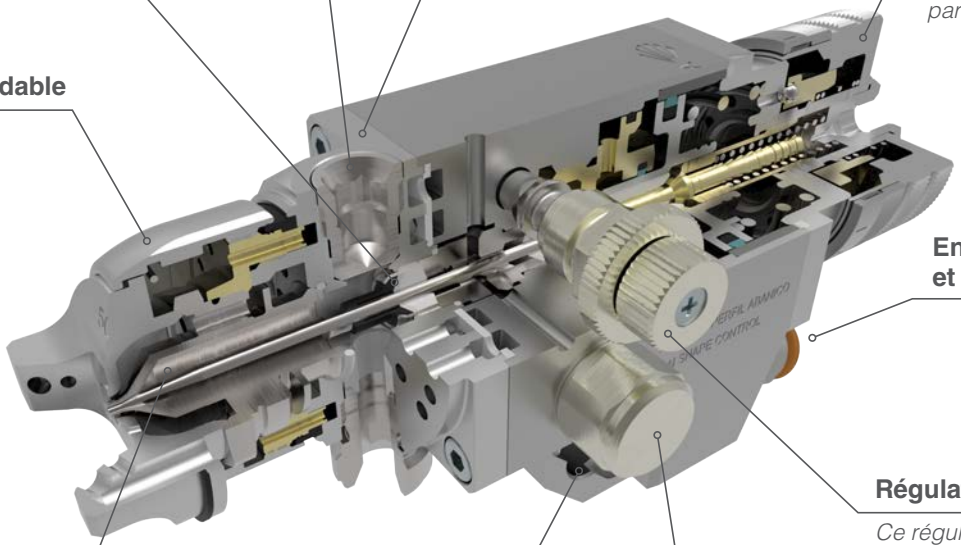

Presse-étoupes automatique en acier inoxydable

sans joints manipulables

Sortie recirculation

de produit

Tête de peinture démontable

et séparée de la zone pneumatique avec quatre trous de détection de fuites

Régulateur de débit avec cadran libre

pour régler facilement toutes les pistolets de la ligne à partir d'unpoint de départ.

Écrou en acier inoxydable

version corrosive

Entrées d'air, pilotage, et pulvérisation

Régulateur d'éventail

Ce régulateur permet de régler la taille d'éventail.

Buse + Aiguilles en acier inoxydable

(voir page 76)

Système de fixation et d'orientation

permettra de monter et de démonter le pistolet dans votre lieu de travail toujours dans la même position.

Régulateur control d'éventail

Ce régulateur contrôle la quantité et distribution d'air entre les différents trous du chapeau

Série V / V4098 / Sagola V2 PD

Serie V (corrosives)

Version pistolet	Buse	Chapeau	Code Pistolet
V4 Standard	0.80	765	10250812
	1.00	765	10250813
	1.00	777	10250814
	1.00	797	10250815
	1.20	20A	10250816
	1.20	797	10250819
	1.40	20A	10250820
	1.40	765	10250821
	2.80	62	10250824

Version pistolet	Buse	Chapeau	Code Pistolet
V5 HVLP	0.80	500	10210408
	1.00	500	10210409
	1.20	500	10210410
	0.80	600	10210411
	1.00	600	10210412
	1.20	600	10210414
	1.80	600	10210415
V6 EPA	0.80	380	10280105
	1.40	380	10280108
	1.80	380	10280124

Pistolet Sagola V4098

Corps en aluminium anodisé. Pistolet de pulvérisation conçu pour l'application de produits céramiques et abrasifs.

Technologie métal sur métal. Sans joints, joints toriques ni pièces en plastique dans la zone de circulation du produit.

L'ouverture et la fermeture du produit sont assurées par un système à membrane.

Régulateur de jet de haute précision.

Raccords rapides sur les entrées d'air et sur le système de commande de la membrane.

Kit de conversion en mode ROBOT

Code
56418773

Version pistolet	Buse	Chapeau	Code Pistolet
V4098	1.40 T.C.	78	10250610
	1.40 T.C.	XT03	10250611
	1.80 T.C.	67	10250612
	2.20 T.C.	64	10250613

Version pistolet	Buse	Chapeau	Code Pistolet
V4098	2.50 T.C.	64	10250614
	2.80 T.C.	62	10250615
	2.80 T.C.	63 C	10250616

Pistolet Sagola V2 PD

Pistolet à très haut transfert de produit. Spécial pour les machines de peinture de marquage routier.

Chapeau de mélange interne. Buse de 6 mm.

Valable pour les produits à haute viscosité.

Dimensions : 17,2 x 5,3 x 7,2 cm. (6,8 x 2,1 x 2,8")

Consommation d'air : 147 L/min.

Code
10259203

Accessoires pour pistolets

Valve d'air ULTRA SOFT FLOW

La nouvelle vanne d'air « ULTRA SOFT FLOW » est une vanne à commande servo-assistée, brevetée et exclusive à SAGOLA, qui réduit jusqu'à 65 % la fatigue liée à l'actionnement de la gâchette. Une innovation ergonomique sans précédent, représentant une amélioration significative des conditions de travail du peintre industriel.

La réduction drastique de l'effort de pression sur la gâchette contribue à prévenir les troubles musculo-squelettiques liés à l'activité de peinture, tels que les tendinites ou l'épicondylite latérale (tennis elbow). Elle permet également d'optimiser les processus de production en simplifiant les opérations de peinture : meilleur accès aux zones difficiles, maniabilité accrue, etc.

Le nouveau système de vanne d'air ULTRA SOFT FLOW, breveté par SAGOLA, intègre un piston servo-assisté qui agit sur le ressort de l'aiguille produit, réduisant de plus de moitié la force nécessaire pour actionner la gâchette.

Disponible pour les versions à pression des séries Mini Xtreme et X4100.

Également disponible sous forme de kit de conversion, permettant d'équiper les pistolets de ces gammes dotés d'une vanne standard.

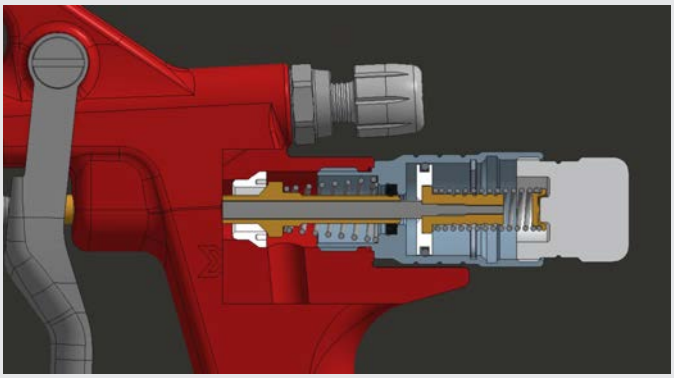

Version	Code
Valve d'air Ultra Soft Flow X4100	56418684
Valve d'air Ultra Soft Flow Mini Xtreme	56418697

Accessoires pour pistolets

Numérique

Régulateur de débit avec manomètre RC3

Affichage numérique de la pression d'air au niveau du pistolet. Version disponible en bar et en psi. Manomètre de haute qualité, haute précision et entièrement étanche.

Version	Code
bar	40000345
psi	40000346

Régulateur de débit avec manomètre RC1

En aluminium, très léger.Idéal pour les pistolets de pulvérisation HVLP et EPA à haut rendement de transfert.Échelle de pression rouge à verte, la zone verte indiquant la conformité aux exigences réglementaires.Montage en quelques secondes grâce à un serrage manuel hermétique.

Code
56418020

Régulateur de débit de précision

Kit régulateur de précision pour le débit d'air. Joints résistants pour le solvant. Valable pour le pistolet 4600 Xtreme digital. Recommandé pour des pistolets de finition.

Code
56418519

Régulateur de débit avec manomètre RC2

Régulateur de débit avec manomètre. Pression exacte à l'entré du pistolet. Manomètre d'haute qualité avec échelle en vert pour les pistolets d'haut transfert.

Code
40000335

Kit de pressurisation

Pour les pistolets à gravité. Pressuriseur de réservoirs de gravité de haute pression pour travailler avec des produits denses. Il intègre une valve anti-retour.

Code
56418513

Tester 4600 HVLP

Vérificateur de pression pour les buses HVLP du pistolet 4600 Xtreme.

Code
10010051

Supports magnétiques SP2 et SP1

Supports magnétiques pour 1 (SP1) ou 2 (SP2) pistolets. Peinture résistant aux solvants. Valable pour les adaptateurs de type PPS. Robustesse maximale. Puissance de fixation élevée grâce à ses deux aimants puissants.

Version	Code
SP 1	40000245
SP 2	40000246

Capot de protection UV

Kits de capots de protection pour les pistolets de pulvérisation SAGOLA et récipients opaques destinés aux produits sensibles aux rayons ultraviolets.

Version	Code
Cap + 650 ml. cup 3300 GTO / 3600 XPT	56418786
Cap + 650 ml. cup 4600 DFT / 4600 HEX	56418787
Cap + 650 ml. cup 3400 Compact / Mini	56418788
Cap + 125 ml. cup 3400 Compact / Mini	56418789

Kit de nettoyage

Ensemble complet de nettoyage: 1 brosse pour nettoyer à l'extérieur et brosses pour toutes les sections internes du pistolet. Ça sera fourni en boîte-exposant.

Code
40000086

Graisse Lubrifiante

Graisse Naturel, graisse spéciale pour la lubrification des parties mobiles et des équipements de peinture. Haute consistance, même avec fortes changements de température. Ne devient pas sèche ni perdre ses propriétés.

Code
56418589

Ford 4 - Viscosimètre

Godet d'immersion, en polyamide (résistant aux solvants) avec trou de sortie en métal (laiton).

Code
56418001

Accessoires pour pistolets

DÉPÔTS DE GRAVITÉ ET SUCCION

Description	Gamme de pistolets	Code
Dépôt de gravité 650 ml.	X 4100 SERIES 3300 GTO 3400 Compact CLASSIC PRO XD	56418084
Dépôt de gravité 650 ml. (sans filtre de produit)		56418085
Dépôt de gravité 1.000 ml. (métal)		56418082
Dépôt de gravité 650 ml.	CLASSIC LUX	56418420
Dépôt de gravité 125 ml.	3400 Compact Mini Xtreme 475 XTECH	56418081
Dépôt de gravité 125 ml. noir		56418099
Dépôt de gravité 200 ml.		56418079
Dépôt de gravité 500 ml.	3400 COMPACT / Mini	56418080
Dépôt de succión 1.000 ml.	X 4100 / 3300 / PRO XD	56418074

FILTRES PRODUITS ET JOINTS DE FERMETURE

Description	Gamme de pistolets	Code
Filtres de produit dépôt de gravité 650 ml. (10 unités)	X 4100 / 3300 / PRO XD	56418017
Filtres de produit dépôt de gravité 500 ml. (10 unités)	3400 COMPACT Mini Xtreme	56418059
Filtres de produit dépôt de gravité 125 ml. (6 unités)		56418061
Filtres de produit reservoir de succion (10 unités)	X 4100 / 3300 / PRO XD	56418014
Couvercle anti-égouttage reservoir de succion (5 unités)	X 4100 / 3300 / PRO XD	56418013
Rondelle de clôture reservoir de succion (5 unités)	X 4100 / 3300 / PRO XD	56418509

RACCORDS D'ADAPTATION POUR DES DÉPÔTS JETABLES PPS

Description	Gamme de pistolets	Code
Raccord d'adaptation 3M PPS	3400 COMPACT Mini Xtreme 3300 GTO X 4100 PRO XD	55711612
Raccord d'adaptation 3M PPS 2.0		55711627
Raccord d'adaptation MIPA / CARWOX		55711616
Raccord d'adaptation GERSON / NORTON		55711614
Raccord d'adaptation FLEXI CUP		55711615
Raccord d'adaptation DEVILBISS / DEKUPS		55711618
Raccord d'adaptation SATA RPS		55711620
Raccord d'adaptation COLAD		55711623

VALVES D'AIR ET PRESSE-ÉTOUPES

Description	Gamme de pistolets	Code
Kit valve d'air	3400 COMPACT / MINI	56418644
Kit valve d'air (Soft Flow)	X 4100 / 3300	56418669
Kit valve d'air	3300	56418664
Kit valve d'air	PRO XD	56418481
Presse-étoupes	X 4100	56411616
Kit Presse-étoupes	3400 COMPACT / MINI	56418034
Presse-étoupes	3300	57212211
Kit Presse-étoupes	PRO XD	56411619

Accessoires pour pistolets

Extensions

Accessoire pour pistolets industriels Sagola.
Outil parfait pour les travaux difficiles d'accès.
Longueurs de 150, 300 et 500 mm.
Grande variété de buses.

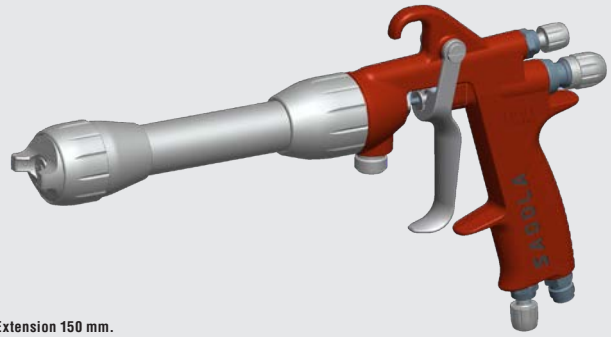

EXTENSIONS POUR X4100 SERIES

Description	Longueur	Buse	Code
Extensions pour pistolet X4100 Series	150 mm.	1.00	52411737
		1.20	52411738
		1.40	52411739
Extensions pour pistolet X4100 Series	300 mm.	1.00	52411740
		1.20	52411741
		1.40	52411742
		1.60	52411745
Extensions pour pistolet X4100 Series	500 mm.	1.20	52411743
		1.80	52411744

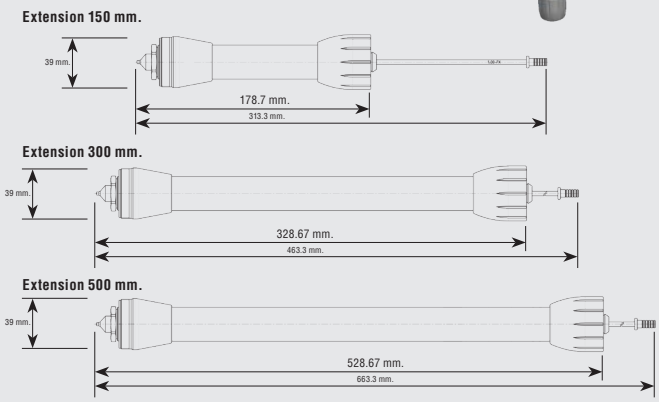

EXTENSIONS POUR 3400 COMPACT / MINI XTREME

Description	Longueur	Buse	Code
Extensions pour pistolet 3400 Compact et Mini Xtreme	150 mm.	0.80	52411713
		1.00	52411714
		1.20	52411715
		1.40	52411716
Extensions pour pistolet 3400 Compact et Mini Xtreme	300 mm.	0.80	52411717
		1.00	52411718
		1.20	52411719
		1.40	52411720
Extensions pour pistolet 3400 Compact et Mini Xtreme	500 mm.	1.20	52411702
		1.80	52411706

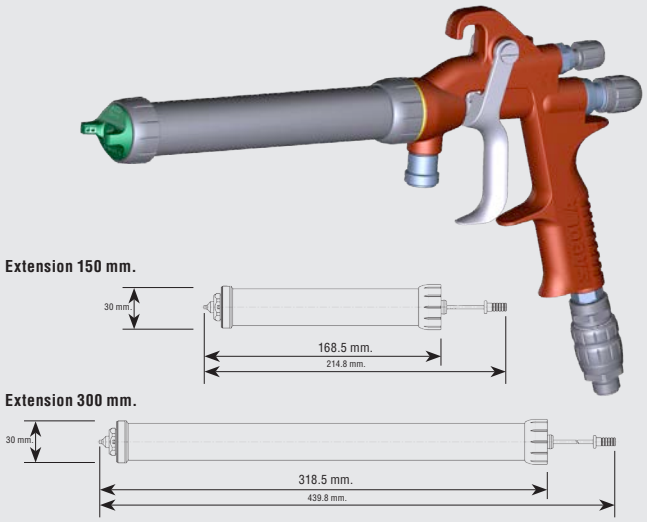

EXTENSIONS POUR MINI V

Description	Longueur	Buse	Code
Extensions pour pistolet Mini V	300 mm.	1.20	52411730
		1.30	52411731

Buses à jet d'air latéral

X4100 seires

Code
56418321

Mini V

Code
56411117

Chapeaux d'air

Le **modèle du chapeau d'air** est indispensable pour atteindre les résultats souhaités. Nous devons prendre en compte dans le choix, aussi bien le type de produit qu'on va utiliser, que l'application pour laquelle on va l'utiliser. En combinant correctement le chapeau avec le kit buse-aiguille appropriés, on obtient la qualité de pulvérisation désirée.

Chapeaux d'haut transfert

CHAPEAU	Modèle de Pistolet	Système de Transfert	Application recommandée	Buse (mm.)	Consommation d'air	Code
XT01	X 4100 SERIES Gravité/Succion	EPA	Finitions et apprêts de haute qualité. (HVLP compliant)	0,8 - 1,8	235 L/min. / 8,30 cfm	56418565
XT01 B	X 4100 SERIES Pression	EPA	Finitions et apprêts de haute qualité sans renoncer à un transfert de plus de 65%	0,8 - 1,8	295 L/min. / 10,42 cfm	56418564
SUPER VIT		EPA	Finitions et apprêts de haute qualité sans renoncer à un transfert de plus de 65%	0,8 - 1,8	380 L/min. / 13,42 cfm	56418702
3030		HVLP	Finitions et apprêts. Brouillard minimal. 0,68 bar (10 psi) dans le chapeau	0,8 - 1,8	514 L/min. / 18,15 cfm	56418572
XT03	X 4100 SERIES Gravité/Succion	HVLP	Brouillard minimal. Max. qualité d'atomisation. 0,68 bar (10 psi) dans le chapeau	0,8 - 2,5	465 L/min. / 16,42 cfm	56418566
MINI VIT	Mini XTREME Pression	EPA	Grande vitesse d'application. Grande taille d'éventail	0,8 - 1,8	350 L/min. / 13,42 cfm	56418560
Compact CLEAR	3400 Compact Gravité	EPA	Finitions. Qualité maximale de pulvérisation. Grandes économies de produits	0,8 - 1,8	200 L/min. / 10,42 cfm	56418525
Compact HVLP	Mini XTREME Pression	HVLP	Transfert maximal. Grandes économies de produit avec une faible consommation d'air	0,8 - 1,8	310 L/min. / 18,15 cfm	56418526
Compact BASE	3400 Compact Gravité	EPA	Spécial Réparation (Spot Repair). Enduits UV. Peinture pièces. Base bicouches, vernis et produits à base d'eau	0,8 - 1,8	190 L/min. / 6,71 cfm	56418524
Compact TECH		EPA	Produits à faible viscosité et estompés. Peinture lignes	0,6 - 1,0	52 L/min. / 11,12 cfm	56418598
GTO EPA	3300 GTO	EPA	Finitions et apprêts	1,0 - 1,8	250 L/min. / 8,8 cfm	56418645
GTO EVO		EPA	Finitions de haute qualité. Haute brillance. Couleurs mates	1,0 - 1,6	255 L/min. / 9,01 cfm	56418558
GTO HVLP		HVLP	Enduits. Brouillard minimale, maximum d'épargne. 0,68 bar (10 psi) dans le chapeau	1,0 - 2,0	360 L/min. / 12,71 cfm	56418552
GTO 64 S		EPA	Vernis et émaux à base d'eau. Effet forgé. Microns élevés. Colles et adhésifs.	2,2 - 2,5	310 L/min. / 10,95 cfm	56418646
GTO 62 S		EPA	Haute viscosité. Spray polyester, effet forgé, émaux céramiques	2,8	270 L/min. / 9,53 cfm	56418647
CLASSIC 21 EPA	CLASSIC PRO XD	EPA	Apprêts. Grande taille d'éventail	1,4 - 1,8	225 L/min. / 7,95 cfm	56418639
CLASSIC HVLP		HVLP	Enduits et apprêts. Brouillard minimale, maximum d'épargne 0,68 bar (10 psi) dans le chapeau	1,4 - 1,8	355 L/min. / 11,54 cfm	56418643

Chapeaux d'air

Chapeaux à moyenne pression

CHAPEAU	Modèle de Pistolet	Système de Transfert	Application recommandée	Buse (mm.)	Consommation d'air	Code
96	X 4100 SERIES Gravité Succion	Moyenne Pression	Finitions de haute qualité. Apprêts. Grande polyvalence.	0,8 - 1,8	250 L/min. 8,83 cfm	56418573
64S		Moyenne Pression	Vernis et émaux à base d'eau. Microns élevés. Colles et adhésifs	2,0 - 2,5	305 L/min. 10,77 cfm	56418575
62S	X 4100 SERIES Gravité	Moyenne Pression	Effet forgé. Haute viscosité. Pulvérisation de polyester. Emaux céramiques	2,8	340 L/min. 12 cfm	56418574
765	X 4100 SERIES Pression	Moyenne Pression	Finitions de haute qualité. Apprêts.	0,8 - 1,8	315 L/min. 11,12 cfm	56418571
777		Moyenne Pression	Finitions à haute brillance. Bicouches. Haute puissance de pulvérisation	0,8 - 1,4	345 L/min. 12,18 cfm	56418576
67		Moyenne Pression	Produits en céramique. Silicates. Produits abrasifs	1,8 C. Tungstène	400 L/min. 14,13 cfm	56418568
64		Moyenne Pression	Microns élevés	2,0 - 2,5	390 L/min. 13,77 cfm	56418570
62		Moyenne Pression	Produits à haute viscosité	2,8	410 L/min. 14,48 cfm	56418567
20		Moyenne Pression	Colles et adhésifs	1,2 - 1,8	430 L/min. 15,19 cfm	56418569
25	CLASSIC PRO XD	Moyenne Pression	Apprêts. Haute épaisseur	2,0	155 L/min. 5,47 cfm	56418640
36		Moyenne Pression	Couches intermédiaires. Épaisseurs élevées	2,5	205 L/min. 7,24 cfm	56418642
28		Moyenne Pression	Haute viscosité. Mastic à pistolet. Effet forgé	2,8	240 L/min. 8,48 cfm	56418641
05	475 XTECH	Moyenne Pression	Estompés	0,5 - 0,8	100 L/min. 3,53 cfm	56418246
10		Moyenne Pression	Retouches. Peinture pièces	1,0	110 L/min. 3,88 cfm	56418247
R5		Moyenne Pression	Jet rond de haute précision. Estompés et et lettres fines	0,5	45 L/min. 1,59 cfm	56418271

Chapeaux por pistolets automatiques

CHAPEAU	Modèle de Pistolet	Système de Transfert	Code
765	V 4000 Automatique	M. Pression	56418157
777		M. Pression	56418158
797		M. Pression	56418159
20 A		M. Pression	56418156
96		M. Pression	56418726
Super VIT		EPA	56418725
XT01 B		EPA	56418729
380		EPA	56418229
63 C	V4098 Automatique	Moyenne Pression	56418659

AIRCAP	Spraygun model	Painting system	Code
XT03	V 4000 Automatique	HVLP	56418727
3030		HVLP	56418207
500		HVLP	56418231
600		HVLP	56418161
78		M. Pression	56418734
67		M. Pression	56418731
64		M. Pression	56418732
62		M. Pression	56418733
Mini HVLP	Mini V Automatique	HVLP	56418507
Mini EPA		EPA	56418512
Mini TECH		EPA	56418707
Mini AEROJET		EPA	56418724

Kit buse et Aiguille

Kit buse et Aiguille

Pistolet	Code	Description
Série 41 X 4100 Séries Gravité Pression Succion	10011251	Kit Buse et Aiguille 0.80
	10011252	Kit Buse et Aiguille 1.00
	10011253	Kit Buse et Aiguille 1.20
	10011121	Kit Buse et Aiguille 1.30
	10011122	Kit Buse et Aiguille 1.40
	10011123	Kit Buse et Aiguille 1.60
	10011124	Kit Buse et Aiguille 1.80
	10011125	Kit Buse et Aiguille 2.00
	10011126	Kit Buse et Aiguille 2.20
	10011127	Kit Buse et Aiguille 2.50
	10011128	Kit Buse et Aiguille 2.80
Série 3400/Mini 3400 Compact Mini Xtreme Pression	10011200	Kit Buse et Aiguille 0.80
	10011201	Kit Buse et Aiguille 1.00
	10011202	Kit Buse et Aiguille 1.20
	10011203	Kit Buse et Aiguille 1.30
	10011204	Kit Buse et Aiguille 1.40
	10011205	Kit Buse et Aiguille 1.60
	10011206	Kit Buse et Aiguille 1.80
Série 3300 3300 GTO Classic Pro Succion	10011187	Kit Buse et Aiguille 1.00
	10011180	Kit Buse et Aiguille 1.20
	10011191	Kit Buse et Aiguille 1.30
	10011181	Kit Buse et Aiguille 1.40
	10011182	Kit Buse et Aiguille 1.60
	10011183	Kit Buse et Aiguille 1.80
	10011188	Kit Buse et Aiguille 2.00
	10011192	Kit Buse et Aiguille 2.20
	10011189	Kit Buse et Aiguille 2.50
	10011190	Kit Buse et Aiguille 2.80
Série Classic Classic Pro XD Gravité	10011254	Kit Buse et Aiguille 1.40
	10011255	Kit Buse et Aiguille 1.60
	10011256	Kit Buse et Aiguille 1.80
	10011257	Kit Buse et Aiguille 2.00
	10011258	Kit Buse et Aiguille 2.20
	10011259	Kit Buse et Aiguille 2.50
	10011260	Kit Buse et Aiguille 2.80
Série 475 475 XTech	10011198	Kit Buse et Aiguille 1.00
	10011197	Kit Buse et Aiguille 0.80
	10011195	Kit Buse et Aiguille 0.50
	10011196	Kit Buse et Aiguille 0.50 CHR

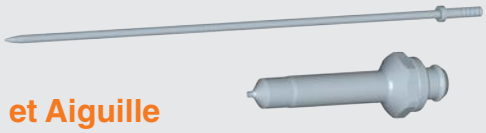

Kit buse et Aiguille Pistolet anti-gravier *(Page160)*

518 Pro	10011199	Kit Buse et Aiguille 2.00

Pistolet	Code	Description
Série V V 4000 V 4000 V4 V5 V6	56418150	Kit Buse et Aiguille 0.80
	56418151	Kit Buse et Aiguille 1.00
	56418152	Kit Buse et Aiguille 1.20
	56418153	Kit Buse et Aiguille 1.40
	56418154	Kit Buse et Aiguille 1.80
	56418101	Kit Buse et Aiguille 1.20 C.T.
	56418102	Kit Buse et Aiguille 1.40 C.T.
	56418103	Kit Buse et Aiguille 1.80 C.T.
	56418104	Kit Buse et Aiguille 2.20 C.T.
	56418105	Kit Buse et Aiguille 2.80 C.T.
Série Mini V	10011218	Kit Buse et Aiguille 0.30
	10011247	Kit Buse et Aiguille 0.50
	10011240	Kit Buse et Aiguille 0.80
	10011241	Kit Buse et Aiguille 1.00
	10011242	Kit Buse et Aiguille 1.20
	10011243	Kit Buse et Aiguille 1.30
	10011244	Kit Buse et Aiguille 1.40
	10011245	Kit Buse et Aiguille 1.60
	10011246	Kit Buse et Aiguille 1.80
	10011219	Kit Buse et Aiguille 0.50 Aerojet
	10011248	Kit Buse et Aiguille 0.60 CHR
	10011249	Kit Buse et Aiguille 1.00 CHR
V4098 range	56414520	Kit Buse et Aiguille 1.20 C.T.
	56414521	Kit Buse et Aiguille 1.30 C.T.
	56414522	Kit Buse et Aiguille 1.50 C.T.
	56414523	Kit Buse et Aiguille 1.80 C.T.
	56414527	Kit Buse et Aiguille 2.00 C.T.
	56414524	Kit Buse et Aiguille 2.20 C.T.
	56414525	Kit Buse et Aiguille 2.50 C.T.
	56414526	Kit Buse et Aiguille 2.80 C.T.

Kit buse et Aiguille • Fourniture et Décoration

Pistolet	Code	Description
Serie Lux Classic Lux Gravité	10011380	Kit Buse et Aiguille 1.40 + Chapeau 40
	10011370	Kit Buse et Aiguille 1.60 + Chapeau 40
	10011371	Kit Buse et Aiguille 1.80 + Chapeau 40
	10011372	Kit Buse et Aiguille 2.00 + Chapeau 41
	10011373	Kit Buse et Aiguille 2.50 + Chapeau 42
Classic Lux Succion	10011374	Kit Buse et Aiguille 1.60 + Chapeau 38
	10011375	Kit Buse et Aiguille 1.80 + Chapeau 39
474	10011376	Kit Buse et Aiguille 0.80
	10011377	Kit Buse et Aiguille 1.00
Junior G	49000431	Kit Buse et Aiguille 1.40
	49000432	Kit Buse et Aiguille 1.60
	49000433	Kit Buse et Aiguille 1.80

Accessoires pour pompes et réservoirs sous-pression

Chez Sagola, nous disposons d'une gamme complète d'accessoires pour travailler avec les équipements de peinture basse pression Sagola. Réservoirs, tuyaux, filtres, régulateurs et accessoires pour garantir des performances maximales.

Filtre anti-pulsation

Filtres 60 et 100 mailles pour pompes DM à double membrane.

Code	Description
56413507	Kit filtre anti-pulsation DM 1/300
83660053	Kit filtre anti-pulsation DM 1/400
83660030	Filtre anti-pulsation 60 mailles
83660029	Filtre anti-pulsation 100 mailles

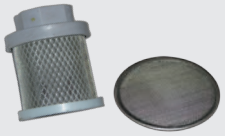

Sonde d'absorption

pour pompes DM.

Code	Description
86465206	Sonde d'absorption
83660047	Filtre d'absorption à bouche étroite
56418055	Filtre rond 40 microns

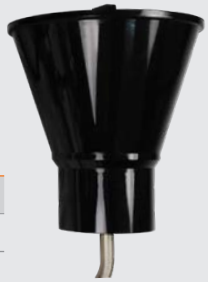

Réservoir à gravité

5 L. pour pompes DM.

Code	Description
30090091	Réservoir à gravité 5L

Tuyau d'air et de produit

Tuyau d'air antistatique 8 x 15 mm. et tuyau de produit 6 x 8 mm. avec revêtement en nylon. Tuyau léger et résistant. (Description page 147)

Code	Description
56414130	1,8 m. tuyau d'air + produit + couvercle
56414039	5 m. tuyau d'air + produit + couvercle
56414044	7,5 m. tuyau d'air + produit + couvercle
56414040	10 m. tuyau d'air + produit + couvercle
56414041	15 m. tuyau d'air + produit + couvercle
56414042	20 m. tuyau d'air + produit + couvercle

Régulateur de produit

Régulateur de produit basse pression pour pompes DM à double membrane.

Code	Description
52410019	Régulateur de produit pompes DM

Autres accessoires

pour pompes DM.

Code	Description
49000478	Kit membranes DM 1/300
30090017	Kit membranes DM 1/400
49000479	Kit joints groupe distribution DM 1/300
30090018	Kit joints groupe distribution DM 1/400
30090019	Kit distributeur pneumatique DM 1/400
30090020	Kit de valves produit DM 1/400

Réservoirs interchangeables

Réservoirs interchangeables pour un nettoyage facile.

Code	Description
52411607	Réservoir interchangeable 10 L - 6110 INOX
52411608	Réservoir interchangeable 25 L - 652 INOX
52411609	Réservoir interchangeable 50 L - 653 INOX

Réservoirs jetables

Réservoirs jetables à usage unique pour le 6110 Inox.

Code	Description	Unités
52411616	Réservoirs jetables - 6110 INOX	10

02

Système Mixte

Le système de peinture mixte combine la rapidité de la pulvérisation sans air avec la haute qualité de finition du système aérographe.

Sagola propose un produit exclusif à usage professionnel avec un haut niveau d'exigence tant en termes de performances que d'image.

Lignes Mack, Raider et soufflets (HTV et HT). Un engagement décisif en matière de technique et de durabilité visant à garantir des performances exceptionnelles dans les conditions d'utilisation les plus difficiles.

Sagola X3500 Mix / X4500 Mix

Applications:
Vernis, laques, émaux, apprêts, produits avec solvants ou hydrosolubles, finitions 1k et 2k à base de solvant ou d'eau et polyuréthanes

L'excellence de finition industrielle

Conçu pour durer dans le temps grâce à sa robustesse et la qualité de ses composants. À cela, nous ajoutons sa maniabilité, sa douceur et sa petite taille qui en font le pistolet mixte idéal pour les travaux difficiles et le plus petit en dimensions du marché.

DONNÉES TECHNIQUES	SAGOLA X3500 MIX		SAGOLA X4500 MIX	
Poids	510 grammes	1,1 lbs	602,5 grammes	1,32 lbs
Poids (avec raccord tournant)	550 grammes	1,98 lbs	642,5 grammes	1,41 lbs
Dimensions	16,1 x 18 cm.	6,3 x 7,1 "	16,2 x 17,8 cm.	6,3 x 7 "
Dimensions (avec raccord tournant)	16,1 x 20,1 cm.	6,3 x 7,9 "	16,2 x 19,9 cm.	6,3 x 7,8 "
Largeur de la poignée	3,2 cm.	1,3 "	4,2 cm.	1,6 "
Connexion d'entrée d'air	Connecteur rapide 8 mm. / M16			
Connexion d'entrée du produit	BSP 1/4" M (avec ou sans raccord tournant)			
Dépôt	Entrée du produit par réservoir sous-pression ou pompe pneumatique			
Filtre de produits	60/100 mailles			
Pression de fonctionnement recommandée	2 bar (29 psi)			
Niveau de pression acoustique moyen	80 dB			
Matériaux en contact avec le produit	Laiton, acier inoxydable, carbure de tungstène, PTFE, polyamide, FKM.			

Sagola X3500 Mix / X4500 Mix

Principales nouveautés

TRAITEMENT ANTICORROSIF EXTÉRIEUR ET INTÉRIEUR

01 CORPS en aluminium forgé et anodisé à haute résistance et légèreté. Haute protection contre la corrosion.

02 AIGUILLE en acier inoxydable. Haute résistance.

03 PRESSE-ÉTOUPE À RÉGLAGE AUTOMATIQUE. longue durée. Une pièce. Corps en acier inoxydable au format à changement rapide. Il évite la manipulation et la casse de presse-étoupe et facilite leur démontage pour un nettoyage complet de la partie peinture. Unique sur le marché. Système brevet P073000321.5.

04 TIPS DE PEINTURE MIXTES construites avec un corps en acier inoxydable de grande résistance et légèreté (sans corrosion).

05 FERMETURE DE BUSE ET AIGUILLE. Fabriqué en carbure de tungstène. Haute durabilité. Démontage de l'aiguille sans outils.

06 GÂCHETTE. 100% en acier inoxydable. Action fluide avec un design ultra-ergonomique. Réduit la fatigue.

07 PORTE-FILTRE TOURNANT. Facilite l'accès aux zones compliquées et réduit la fatigue lors des séances de travail continues.

08 TUBE DE PRODUIT pour l'alignement des tuyaux. Fabriqué en acier inoxydable.

09 PRESSION MAXIMALE 200 BAR. Avec RESSORT **JAUNE**, pression 120 Bar. Avec RESSORT **ROUGE**, pression 200 Bar.

10 VALVE D'AIR "SOFT FLOW". Déclenchez la douceur même à des niveaux de pression d'air élevés. Aucune chute de pression entre le 1er et le 2ème étage de la gâchette. Économisez de la peinture en régulant la pression de l'air avec la gâchette partiellement tirée (1ère étape).

11 CONNECTEUR RAPIDE TOURNANT. A côté du raccord produit tournant, offre au Mini XTREME Mix une liberté de mouvements.

12 RÉGULATEUR D'ÉVENTAIL. Haute précision. Nous obtenons un contrôle total sur la taille d'éventail.

13 YSTÈME DE SÉCURITÉ. Système de verrouillage facile du pistolet.

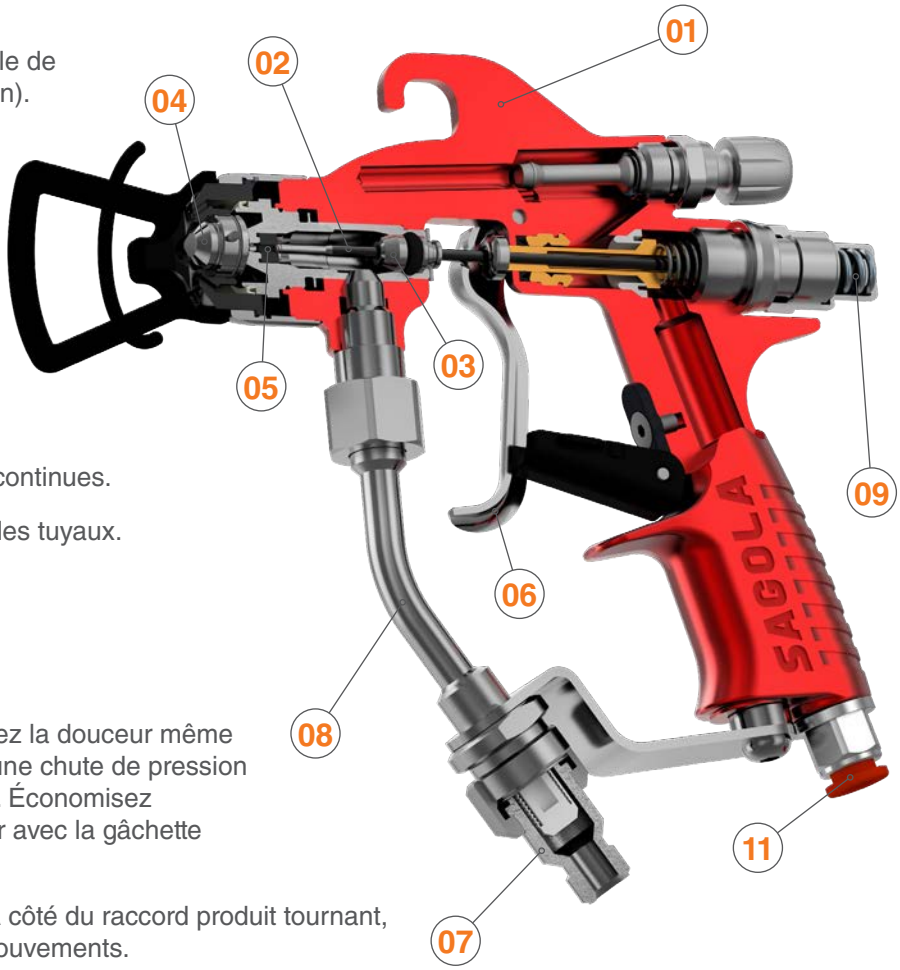

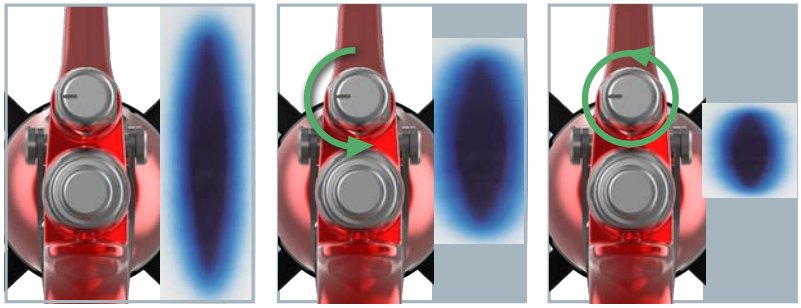

Sagola X3500 Mix / X4500 Mix

SAGOLA présente sa nouvelle génération de pistolets de pulvérisation hybrides haute performance, conçus pour les environnements industriels les plus exigeants. Puissance, précision et contrôle se conjuguent dans les nouveaux modèles X3500 Mix et X4500 Mix, développés pour offrir une efficacité de transfert maximale et une qualité d'atomisation supérieure, même avec des produits à haute viscosité.

Puissance et atomisation supérieure

La technologie hybride associe la pression produit à une assistance pneumatique afin d'obtenir une atomisation fine, même avec des matériaux à haute viscosité. Elle garantit une efficacité de transfert accrue, une application homogène et des finitions de haute qualité dans les environnements industriels les plus exigeants.

Robustesse et fiabilité industrielle

Fabriqués à partir de matériaux à haute résistance et bénéficiant d'un usinage de précision, les modèles X3500 Mix et X4500 Mix sont conçus pour supporter de longues heures de travail et des conditions d'utilisation extrêmes, tout en assurant des performances constantes et une durée de vie prolongée.

Leur esthétique robuste et contemporaine s'associe à une ergonomie optimisée, offrant un équilibre parfait entre résistance et maniabilité. La répartition étudiée des masses, combinée à un usinage de haute précision, garantit un confort optimal lors des longues sessions de travail ainsi qu'une application stable, homogène et professionnelle.

Contrôle et stabilité à chaque passage

Leur conception ergonomique équilibrée et leur répartition optimisée des masses garantissent une prise en main confortable et sûre. L'opérateur bénéficie d'un jet stable et régulier, réduisant la fatigue, le brouillard de pulvérisation (overspray) et les retouches.

Maintenance simplifiée et durabilité maximale

Conçus avec des zones critiques de circulation du produit en contact métal sur métal, ces pistolets éliminent les joints inutiles dans la zone d'application. Leur démontage facile, leur nettoyage rapide et la réduction de l'usure des composants contribuent à minimiser les temps d'arrêt et à maximiser la productivité.

Versions Sagola XMix Guns

Versions AVEC raccord tournant

Chapeau mixte TIP	Connexion d'entrée d'air	Connexion d'entrée du produit	Code X3500 MIX	Code X4500 MIX
11/40	Connecteur rapide 8 mm.	Raccord tournant BSP 1/4" M	35130211	35130701
11/40	Raccord M16	Raccord tournant BSP 1/4" M	35130213	35130703
13/40	Connecteur rapide 8 mm.	Raccord tournant BSP 1/4" M	35130215	35130705
13/40	Raccord M16	Raccord tournant BSP 1/4" M	35130217	35130707

Versions SANS raccord tournant

Chapeau mixte TIP	Connexion d'entrée d'air	Connexion d'entrée du produit	Code X3500 MIX	Code X4500 MIX
11/40	Connecteur rapide 8 mm.	BSP 1/4" M	35130210	35130702
11/40	Raccord M16	BSP 1/4" M	35130212	35130704
13/40	Connecteur rapide 8 mm.	BSP 1/4" M	35130214	35130706
13/40	Raccord M16	BSP 1/4" M	35130216	35130708

Sagola V7 mix automatique

Pistolet avec système de peinture mixte. Pression de produit élevée (30 - 150 bar). Grande production et faible pollution. Fermeture du produit en carbure de tungstène.

Grande vitesse d'application.

Pour les travaux qui nécessitent un rythme élevé de cycles d'ouverture et de fermeture. Optimal pour l'installation dans des robots et des machines spéciales.

Valable pour les travaux où le brouillard doit être réduit et les conditions de travail améliorées. Réduire drastiquement la consommation de matière.

Pulvérisation de laques, vernis, peintures ultraviolettes, etc.

Corps

Corps en aluminium forgé et anodisé à haute résistance et grande durabilité. Éléments super robustes.

Haute résistance

Éléments en carbure de tungstène, tels que les fermetures à buses et à aiguilles. Traitement anticorrosion sur toute le pistolet.

Économies de produits

Réduction du brouillard et de la consommation de matière tout en conservant un niveau de finition du plus haut niveau grâce à la conception de chapeau d'air.

Avantage

Filtre d'entrée de produit, raccords d'entrée d'air réglables, régulateur double d'éventail, accessoires de nettoyage et d'entretien.

DONNÉES TECHNIQUES

	SAGOLA V 7 MIX	
Poids	945 g.	2,08 lbs
Dimensions	16,9 x 6 x 12 cm.	6,7 x 2,4 x 4,7 "
Connecteur d'entrée d'air	Connexion rapide à tuyau Ø 8 mm.	
Connecteur d'entrée d'air (pilote)	Connexion rapide à tuyau Ø 6 mm.	
Connecteur d'entrée produit	BSP 1/4" M	
consommation d'air	150 L/min	33 gpm (39,6 US gpm)
Pression d'air maximale	8 bar	116 psi
Pression maximale du produit	150 bar	2.175 psi
Plage de pression de fonctionnement recommandée	30 - 150 bar	435 - 2.175 psi
Pression minimale d'entraînement	8 bar	116 psi
Matériaux en contact avec le produit	Acier inoxydable, carbure de tungstène, téflon, aluminium anodisé, laiton et nylon	

VERSIONS

Description	Version	Code
Pistolet automatique V7 mix	Version standard	**35230101**
Pistolet automatique V7 mix	Version robotisée	**35230102**

RÈGLEMENTS:

2006/42/CE
ATEX Ex II 2G x (Directive 2014/34/UE)
UNE-EN ISO 12100:2012,
EN1953:2013 et UNE 1127-1:2012
UNE EN-13463-1:2011

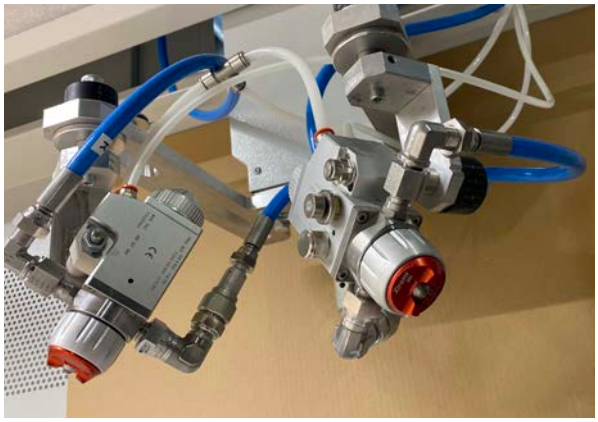

Installation de pistolets automatiques V7 mix en version robotisée

Équipement pneumatique mixte

Production maximale

Cette ligne a été conçue et fabriqué avec la prémisse d'être un produit exclusif pour une utilisation professionnelle avec une haute exigence en termes de performances et au niveau d'image. Dans cette section de qualité, nous investissons dans la simplicité et la durabilité.

Cette nouvelle conception offre une dureté de vie exceptionnelle dans les conditions les plus difficiles, sans céder un pouce leur performance.

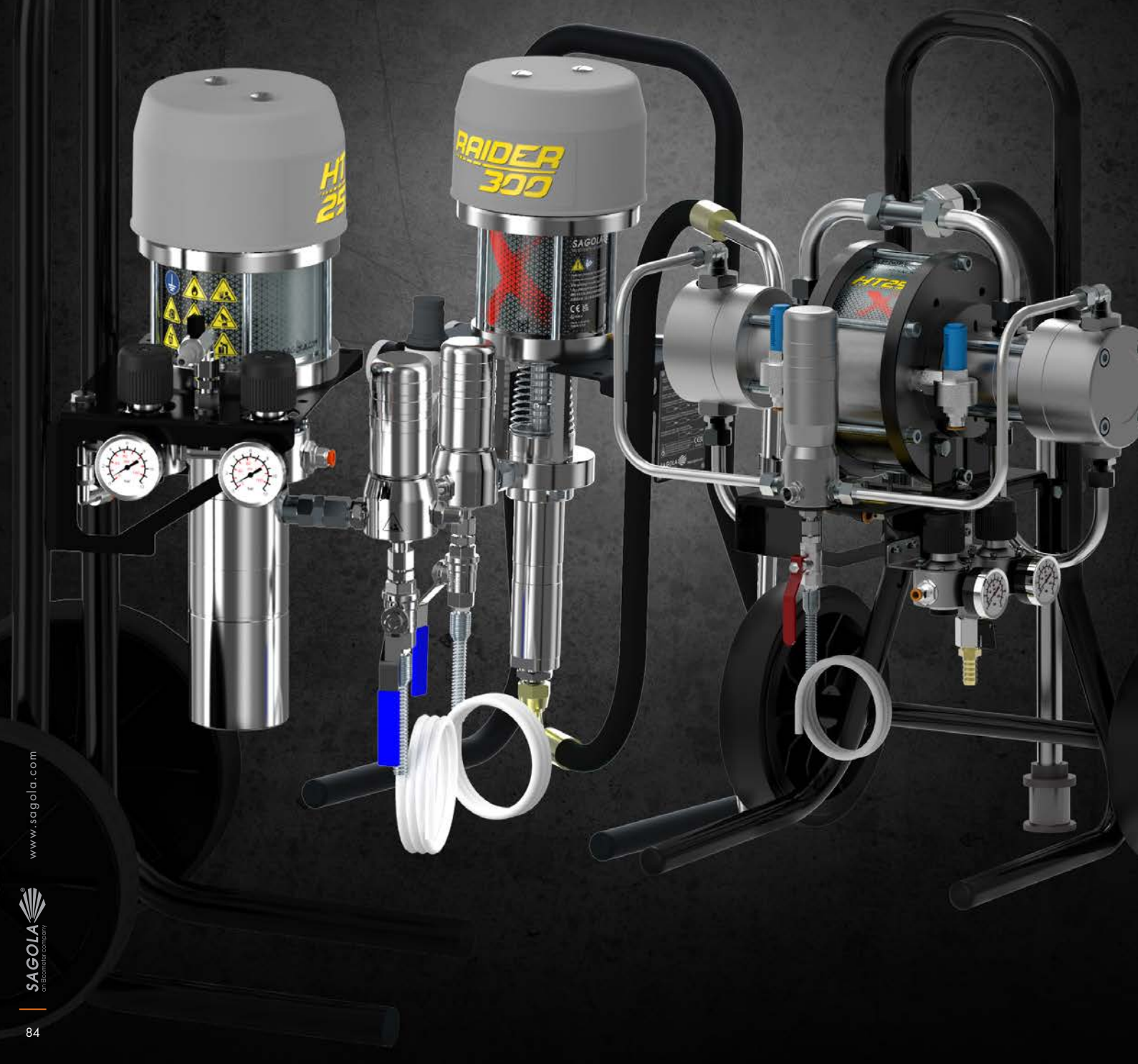

Équipement pneumatique mixte

Principales nouveautés

01 CORPS PNEUMATIQUE aluminium usiné et anodisé.
Haute résistance à la corrosion.

02 ZONE DE DISTRIBUTION D'AIR
Zone surdimensionné pour éviter des problèmes de congélation et pour maintenir le bon fonctionnement sans perte de performance.

03 AXES ZONE NEUMATIQUE.
Ejes rectificados y cromados.

04 EJES ZONA DE PRODUCTO.
Axes usinés et chromés.
Ils offrent une grande durabilité et résistance à l'usure.

05 REDESIGN pour tous les GARNISSAGES.
Ils nous offrent une durabilité supérieure et un fonctionnement très doux, même en travaillant à basse pression.

06 VALVES.
Conception de valve surdimensionnée. Elles fournissent un meilleur flux de produit, une plus haute section et par conséquent moins d'usure.

07 ENTRÉE DE PRODUIT.

08 SORTIE DU PRODUIT.

09 CONCEPTION COMPACT.
Robuste et de haute qualité. Conception simplifiée, avec moins de pièces, une maintenance et réparation plus facile.

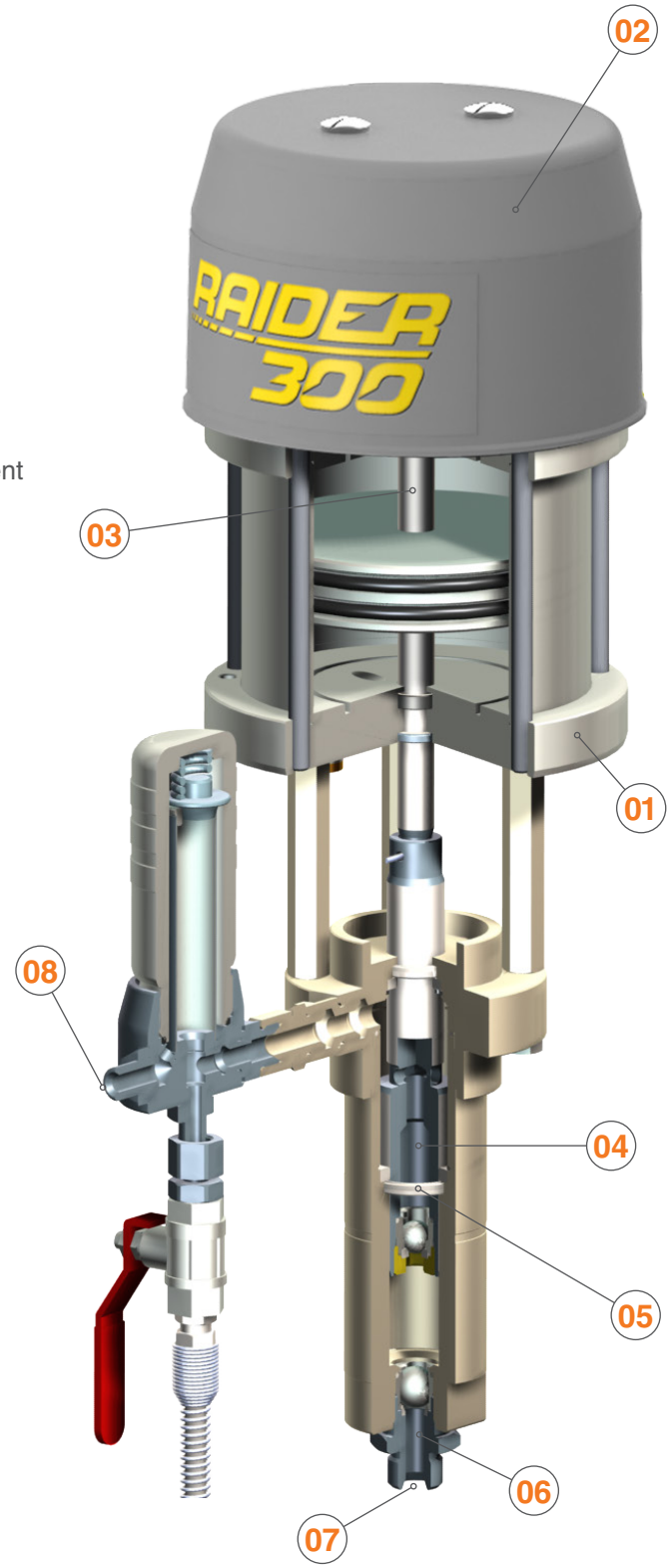

Sagola RAIDER 300 Mix X

Équipement pneumatique professionnel avec système de peinture mixte. Grande production.

Ligne professionnelle RAIDER, conçue et fabriquée en tenant compte des besoins des petites et moyennes industries du métal et du bois.

Manipulation simple et entretien réduit. Grande robustesse. Nous nous engageons sur la technique et la durabilité. Consommation d'air très faible.

Valable pour des produits tels que laques et vernis, couches de base, émaux, peintures base d'eau, apprêts légers,..., en général, produits à viscosité moyenne.

RÈGLEMENTS:
2006/42/CE
ATEX Ex II 2G, IIB T3 x
UNE-EN ISO 80079-36:20,
UNE-EN ISO 12100:2012, EN12621,
EN12162 et EN 1127-1

RAIDER 300 Mix X version réservoir à gravité

DONNÉES TECHNIQUES

		RAIDER 300 Mix X
Poids (standard)	15,5 Kilogrammes	34,17 lbs
Dimensions (standard)	41,5 x 39 x 74,5 cm.	16,34 x 15,35 x 29,33 "
Trajet axe	68 mm.	2,68 "
Pression d'entrée d'air maximale	7 bar	102 psi
Flux libre (60 cycles/min.)	1,8 L/min.	0,4 gpm (0,47 US gpm)
Débit par cycle	30 c.c.	0,006 gpm (0,008 US gpm)
Entrée d'air	1/4" BSP F - Connecteur rapide Us-Mil	
Sortie du produit	BSP 1/4" M	
Pression maximale de sortie du produit	215 bar	3.118 psi
Buse maximale	0,013 "	

VERSIONS

Description	Code
Version chariot et sonde d'absorption (standard)	**30951602**
Version chariot et réservoir à gravité	**30951603**
Version murale et sonde d'absorption	**30951605**
Version murale et réservoir à gravité	**30951604**
Équipement complet de peinture RAIDER 300 Mix X, version standard. Comprend pistolet mixte Mini Xtreme Mix et 5 m. (16,4 ft) tuyau mixte d'air et produit	**30951698**

Pistolet aérographe mixte X3500 Mix spécial pour travaux industriels. Petit et ergonomique. Niveaux de transfert élevés.

5 m. Ensemble tuyau d'air et produit avec couvercle en nylon. Tuyau léger et résistant.

Sagola MACK 150 X

La ligne professionnelle MACK de Sagola a été conçue et fabriquée en tenant compte des besoins des petites et moyennes industries du métal et du bois.

Équipement pneumatique de haute production avec système de peinture mixte.

Manipulation simple et maintenance réduite. Longue durée de vie même avec les matériaux les plus problématiques. Faible consommation d'air.

Valable pour des produits tels que laques et vernis, couches de base, émaux, apprêts et apprêts légers et antioxydants.

RÈGLEMENTS:
2006/42/CE
ATEX Ex II 2G, IIB T3 x
UNE-EN ISO 80079-36:20,
UNE-EN ISO 12100:2012, EN12621,
EN12162 et EN 1127-1

MACK 150 X version réservoir à gravité

DONNÉES TECHNIQUES

	MACK 150 X	
Poids (standard)	16,8 Kilogrammes	37 lbs
Dimensions (standard)	48 x 47 x 87,5 cm.	18,9 x 18,5 x 34,5 "
Pression d'entrée d'air maximale	7 bar	102 psi
Flux libre (60 cycles/min.)	2,7 L/min.	0,59 gpm (0,71 US gpm)
Débit par cycle	45 c.c.	0,01 gpm (0,012 US gpm)
Entrée d'air	1/4" BSP F - Connecteur rapide Us-Mil	
Sortie du produit	BSP 1/4" M	
Pression maximale de sortie du produit	91 bar	1.320 psi
Buse maximale	0,018 "	

VERSIONS

Description	Code
Version chariot et sonde d'absorption (standard)	**30931901**
Version chariot et réservoir à gravité	**30931902**
Version murale et sonde d'absorption	**30931903**
Version murale et réservoir à gravité	**30931904**
Équipement complet de peinture MACK 150 X, version standard. Comprend pistolet mixte Mini Xtreme Mix et 5 m. (16,4 ft) tuyau mixte d'air et produit	**30931999**

Pistolet aérographe mixte X3500 Mix spécial pour travaux industriels. Petit et ergonomique. Niveaux de transfert élevés.

5 m. Ensemble tuyau d'air et produit avec couvercle en nylon. Tuyau léger et résistant.

Sagola MACK 320 Mix X

Equipo neumático de alta producción con un sistema de pintado mixto. Línea profesional MACK de Sagola.

Sencillo manejo y reducido mantenimiento. Larga vida incluso con los materiales más problemáticos. Muy bajo consumo de aire.

La línea MACK ha sido diseñada y fabricada pensando en las necesidades de medianas industrias metálicas y de la madera.

Válida para productos como lacas y barnices, bicapas, esmaltes, imprimaciones ligeras,..., en general, productos de media viscosidad.

RÈGLEMENTS:
2006/42/CE
ATEX Ex II 2G, IIB T3 x
UNE-EN ISO 80079-36:20,
UNE-EN ISO 12100:2012, EN12621,
EN12162 et EN 1127-1

MACK 320 Mix X version réservoir à gravité

DONNÉES TECHNIQUES

	MACK 320 Mix X	
Poids (standard)	17 Kilogrammes	37,5 lbs
Dimensions (standard)	48 x 47 x 87,5 cm.	18,9 x 18,5 x 34,5 “
Pression d'entrée d'air maximale	7 bar	102 psi
Flux libre (60 cycles/min.)	2,7 L/min.	0,59 gpm (0,71 US gpm)
Entrée d'air	1/4” BSP F - Connecteur rapide Us-Mil	
Sortie du produit	BSP 1/4” M	
Pression maximale de sortie du produit	226 bar	3.278 psi
Buse maximale	0,018 “	

VERSIONS

Description	Código
Version chariot et sonde d’absorption (standard)	**30932003**
Version chariot et réservoir à gravité	**30932004**
Version murale et sonde d'absorption	**30932006**
Version murale et réservoir à gravité	**30932009**
Équipement complet de peinture MACK 320 X, version standard. Comprend pistolet mixte Mini Xtreme Mix et 5 m. (16,4 ft) tuyau mixte d’air et produit	**30932099**

Pistolet aérographe mixte X3500 Mix spécial pour travaux industriels. Petit et ergonomique. Niveaux de transfert élevés.

5 m. Ensemble tuyau d’air et produit avec couvercle en nylon. Tuyau léger et résistant.

Preambule. Équipement à soufflet

Équipement à soufflet Sagola

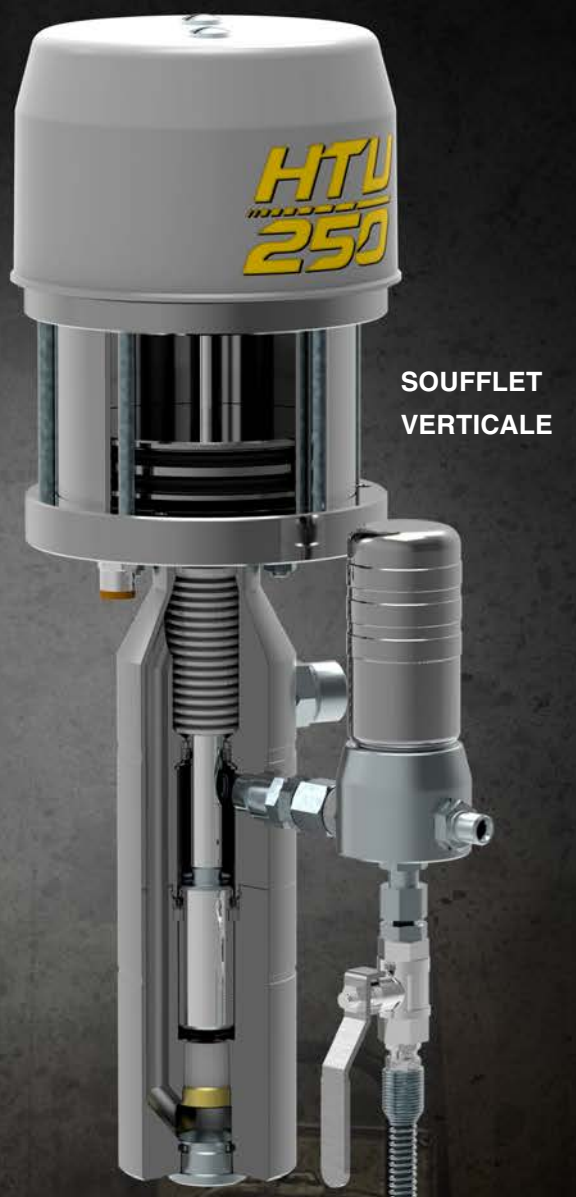

SOUFFLET VERTICALE

Sagola est spécialiste dans la conception et la fabrication de pompes pneumatiques à soufflet. Un système unique qui multiplie la résistance de l'équipement et divise les coûts de maintenance.

Débits de fluide proches de 10L/min.
Grande contribution du produit à
Moins de cycles = Moins d'usure = Moins de coûts de maintenance.

Un engagement décisif en matière de technique et de durabilité visant à garantir des performances exceptionnelles dans les conditions d'utilisation les plus difficiles.

La meilleure option pour l'application de produits complexes à haute réactivité, à séchage rapide (UV), thixotropiques, etc...

SOUFFLET HORIZONTAL

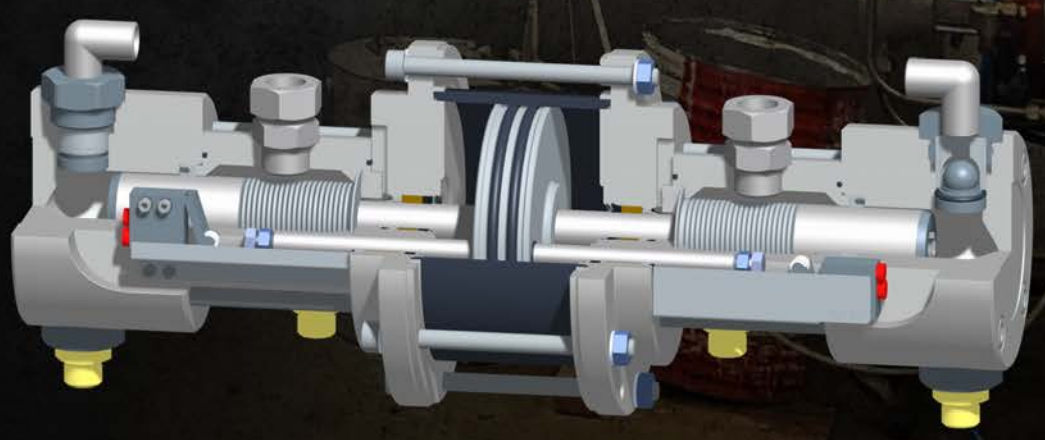

Sagola HTV 250 X (Soufflet verticale)

Le HTV 250 X de Sagola intègre un système de soufflet vertical qui offre une durée de vie exceptionnelle dans les conditions d'utilisation les plus difficiles. Spécialement conçu pour travailler avec des produits « difficiles », il élimine complètement les fuites du presse-étoupe, multipliant par 5 la durée de vie des équipements conventionnels.

Ne nécessite pas de lubrification de l'arbre. Valves surdimensionnées pour moins d'usure. Distributeur d'air surdimensionné pour éviter le gel.

Protection maximale pour les produits complexes:

- Haute réactivité
- Thixotropique
- Séchage rapide (UV)
- À base d'eau

RÈGLEMENTS:
2006/42/CE
ATEX Ex II 2G, IIB T3 x
UNE-EN ISO 80079-36:20,
UNE-EN ISO 12100:2012, EN12621,
EN12162 et EN 1127-1

DONNÉES TECHNIQUES

	HTV 250 X	
Poids (standard)	30 Kilogrammes	66 lbs
Dimensions (standard)	46,5 x 46 x 87,5 cm.	18,3 x 18,1 x 34,45 "
Pression d'entrée d'air maximale	7 bar	102 psi
Flux libre (60 cycles/min.)	2,54 L/min.	0,56 gpm (0,67 US gpm)
Débit par cycle	42 c.c.	0,009 g/min. (0,011 imp Gal)
Entrée d'air	1/4" BSP F - Connecteur rapide Us-Mil	
Sortie du produit	BSP 1/4" M	
Pression maximale de sortie du produit	176 bar	2.552 psi
Buse maximale	0,018 "	

VERSIONS

Description	Code
Version chariot et sonde d'absorption (standard)	**30931801**
Équipement complet de peinture HTV 250 X, version standard. Comprend pistolet mixte Mini Xtreme Mix et 5 m. (16,4 ft) tuyau mixte d'air et produit	**30931899**

Pistolet aérographe mixte X3500 Mix spécial pour travaux industriels. Petit et ergonomique. Niveaux de transfert élevés.

5 m. Ensemble tuyau d'air et produit avec couvercle en nylon. Tuyau léger et résistant.

Sagola HT 10/15/25 X (Soufflet horizontal)

Le double soufflet horizontal offre des niveaux de débit inaccessibles pour les systèmes à piston conventionnels. Idéal pour alimenter plusieurs pistolets en même temps, lignes de peinture automatiques, industries de peinture en continu...

Production continue. Étanchéité totale. Idéal pour les produits UV, polyesters ou polyuréthanes.

Usure minimale. Une plus grande contribution du produit avec moins de cycles. Plus grande durabilité par rapport au système de joint traditionnel.

Débit libre de 9,75 L/min (0,35 cfm).

Plus de débit avec moins de pression.

RÈGLEMENTS:
2006/42/CE
ATEX Ex II 2G, IIB T3 x
UNE-EN ISO 80079-36:20,
UNE-EN ISO 12100:2012, EN12621,
EN12162 et EN 1127-1

DONNÉES TECHNIQUES

	HT 10 X	HT 15 X	HT 25 X
Poids (standard)	41 Kg. (90,4 lbs)	42 Kg. (92,5 lbs)	45 Kg. (99,2 lbs)
Dimensions (cm.)	52,6 x 57,6 x 87,5 cm.		
Dimensions (pouces)	20,7 x 22,7 x 34,4 “		
Pression d'entrée d'air maximale	6 bar (87 psi)		
Flux libre (60 cycles/min.)	9,75 L/min. (2,14 gpm) (2,58 US gpm)		
Entrée d'air	1/4” BSP F - Spigot 13 mm.		
Sortie du produit	BSP 3/8” M		
Pression maximale de sortie du produit	66 bar (957 psi)	82 bar (1.189 psi)	148 bar (2.146 psi)

VERSIONS

Description	Code
HT 10 X Version chariot et sonde d’absorption (standard)	**30951901**
HT 10 X Version murale et sonde d’absorption	**30951902**
Équipement complet de peinture **HT 10 X** version standard	**30951999**
HT 15 X Version chariot et sonde d’absorption (standard)	**30952001**
HT 15 X Version murale et sonde d’absorption	**30952002**
Équipement complet de peinture **HT 15 X** version standard	**30952099**
HT 25 X Version chariot et sonde d’absorption (standard)	**30952301**
HT 25 X Version murale et sonde d’absorption	**30952302**
Équipement complet de peinture **HT 25 X** version standard	**30952399**

Pistolet aérographe mixte X3500 Mix spécial pour travaux industriels. Petit et ergonomique. Niveaux de transfert élevés.

5 m. Ensemble tuyau d’air et produit avec couvercle en nylon. Tuyau léger et résistant.

Accessoires pour pistolets mixtes

Buses mixtes (TIPS)

Application recommandé	TIP Description Fixe	TIP Description Réversible	Buse (pouces / mm.)	Angle	Largeur du jet à 30 cm.	Débit d'eau à 100 bar	Code Fixe TIP Extra Finish	Code Réversible TIP Standard	Code Réversible TIP LP/Fine Finish
FINITIONS LAQUES ÉMAUX AGENTS DE DÉMOULAGE	09 / 20	290	0.009" / 0.23	20°	100-150 mm.	0.25 L/min.	81460518	81450209	81451209
	09 / 40	409	0.009" / 0.23	40°	200-250 mm.	0.25 L/min.	81460519	81450409	81451409
	09 / 60	609	0.009" / 0.23	60°	300-355 mm.	0.25 L/min.	81460521	81450609	81451609
	11 / 20	211	0.011" / 0.28	20°	100-150 mm.	0.37 L/min.	81460527	81450211	81451211
	11 / 40	411	0.011" / 0.28	40°	200-250 mm.	0.37 L/min.	81460529	81450411	81451411
	11 / 50	-	0.011" / 0.28	50°	250-300 mm.	0.37 L/min.	81460530	-	-
	11 / 60	611	0.011" / 0.28	60°	300-355 mm.	0.37 L/min.	81460528	81450611	81451611
	11 / 70	-	0.011" / 0.28	70°	355-405 mm.	0.37 L/min.	81460531	-	-
	-	811	0.011" / 0.28	80°	405-457 mm.	0.37 L/min.	-	81450811	81451811
URÉTHANE ACRYLIQUES FONDS ET APPRÊTS	13 / 20	213	0.013" / 0.33	20°	100-150 mm.	0.57 L/min.	81460539	81450213	81451213
	13 / 30	-	0.013" / 0.33	30°	150-200 mm.	0.57 L/min.	81460537	-	-
	13 / 40	413	0.013" / 0.33	40°	200-250 mm.	0.57 L/min.	81460540	81450413	81451413
	13 / 50	-	0.013" / 0.33	50°	250-300 mm.	0.57 L/min.	81460541	-	-
	13 / 60	613	0.013" / 0.33	60°	300-355 mm.	0.57 L/min.	81460542	81450613	81451613
	13 / 80	813	0.013" / 0.33	80°	405-457 mm.	0.57 L/min.	81460543	81450813	81451813
FONDS ET APPRÊTS	15 / 20	-	0.015" / 0.38	20°	100-150 mm.	0.72 L/min.	81460539	-	-
	15 / 40	415	0.015" / 0.38	40°	150-200 mm.	0.72 L/min.	81460537	81450415	81451415
	15 / 50	-	0.015" / 0.38	50°	200-250 mm.	0.72 L/min.	81460540	-	-
	15 / 60	615	0.015" / 0.38	60°	250-300 mm.	0.72 L/min.	81460541	81450615	81451615
	15 / 80	815	0.015" / 0.38	80°	300-355 mm.	0.72 L/min.	81460542	81450815	81451815
FONDS IMPRIMACIONES ANTICORROSIVAS PRODUITS À HAUTE VISCOSITÉ	16 / 50	-	0.016" / 0.41	50°	100-150 mm.	0.91 L/min.	81460539	-	-
	-	417	0.017" / 0.43	40°	150-200 mm.	0.93 L/min.			
	18 / 40	-	0.018" / 0.46	40°	150-200 mm.	1.10 L/min.	81460537	-	-
	18 / 60	-	0.018" / 0.46	60°	200-250 mm.	1.10 L/min.	81460540	-	-
	21 / 40	421	0.021" / 0.53	40°	250-300 mm.	1.52 L/min.	81460541	81450421	81451421
	21 / 80	821	0.021" / 0.53	80°	300-355 mm.	1.52 L/min.	81460542	81450821	81451821

Tant l'**apport de produit** que la **taille d'éventail** dans les pistolets à pression sont directement liés à la pression du produit configurée par l'utilisateur, à la viscosité dudit produit et aux caractéristiques du tuyau. Une valeur de référence ne peut donc pas être établie.

Filtres de produits

pour pistolets XMIX

Code	Description
56418053	Filtre de 100 mailles (10 unités)
56418054	Filtre de 60 mailles (10 unités)
83660037	Filtre 100 lames
30010015	Microfiltres tip (10 unités)

Tube de produit et porte-filtre

Porte-filtre

Accessoires

pour pistolets XMIX

Code	Description
56410104	Porte-filtre
56418615	Kit tube de produit

Accessoires pour pompes mixtes

Huile pour pompe

Huile d'entretien pour pompes.

Code	Description
30090099	Huile hydraulique RENOLIN MR 10
30090098	Huile pour joints OILPACK

Réservoir à gravité

5 L. pour pompes RAIDER/MACK

Code	Description
30090091	Réservoir à gravité 5L

Sonde d'absorption

pour pompes RAIDER/MACK

Code	Description
86465206	Kit sonde d'absorption MACK 150/320X
49000741	Kit sonde d'absorption RAIDER 300X
56415905	Kit sonde d'absorption HTV 250X
83660047	Filtre d'absorption à bouche étroite
56418055	Filtre rond 40 microns

Filtre anti-pulsation

pour pompes RAIDER/MACK

Code	Description
83660009	Filtre 100 mailles
56418582	Filtre 60 mailles

Autres accessoires

pour pompes pneumatiques (RAIDER/MACK)

Code	Description
84260099	Kit de purge
56418543	Valve d'absorption
56418485	Kit garniture inférieure RAIDER
56418498	Kit garniture supérieure RAIDER
56418545	Kit garniture inférieure MACK
56418546	Kit garniture supérieure MACK
56418650	Kit hydraulique complet RAIDER
56418549	Kit hydraulique complet MACK
56418538	Kit axe pneumatique MACK 150X
56418539	Kit axe pneumatique MACK 320X
56418652	Kit axe pneumatique RAIDER

Tuyau d'air et de produit

Tuyau haute pression pour équipements de peinture mixte. Tuyau d'air 6 x 8 mm. (version pistolet avec connexion rapide) et 8 x 10 mm. (version pour pistolet avec connexion M16) et tuyau produit 1/4" F BSP, avec couvercle en nylon.
(Description page 142)

Code	Description
86463804	5 m. tuyau d'air 8 x 10 mm. + produit
86463869	7 m. tuyau d'air 8 x 10 mm. + produit
86463805	10 m. tuyau d'air 8 x 10 mm. + produit
86463806	15 m. tuyau d'air 8 x 10 mm. + produit
56414036*	7 m. tuyau d'air 6 x 8 mm. + produit
56414037*	11 m. tuyau d'air 6 x 8 mm. + produit

** version pistolet avec connexion rapide*

SYSTÈME
AIRLESS

03

Système Airless

Systèmes à haute pression qui n'utilisent pas d'air pour pulvériser la peinture.

Le système « airless » est idéal pour l'application de microns élevés et la peinture de grandes surfaces, atteignant des niveaux de transfert de produit exceptionnels.

Navires, citernes, réservoirs, traitements intérieurs-extérieurs, mobilier modulaire, grandes constructions métalliques...

Bref, de grands projets de peinture ou application de peintures à haute viscosité, traitements anticorrosion, etc... Des projets dans lesquels la rapidité d'application et l'économie de produit sont les facteurs les plus importants.

Sagola PSAM 550

Applications:

Vernis, laques, émaux, apprêts, produits avec solvants ou hydrosolubles, apprêts et finitions 1k et 2k à base de solvant ou d'eau et polyuréthanes

Conçu pour la peinture haute pression utilisant le système de pulvérisation Airless.

Avantages du système Ariless : vitesse, microns élevés et brouillard minimal.

Capable de résister à des pressions jusqu'à 550 bar.

Pression maximale, robustesse et performance extrême

DONNÉES TECHNIQUES		SAGOLA PSAM 550
Poids (avec raccord tournant)	670 grammes	1,47 lbs
Dimensions (avec raccord tournant)	16,8 x 22,7 cm.	6,6 x 8,9 "
Largeur de la poignée	4,3 cm.	1,71 "
Raccord d'entrée produit	Raccord tournant mâle BSP 1/4"	
Réservoir	Alimentation produit par pompe Airless	
Filtre produit	Vert (30 mailles) ; Blanc (50 mailles) ; Jaune (100 mailles) ; Rouge (200 mailles)	
Pression de service recommandée	550 bar (7 977 psi)	
Sortie produit	Tête de diffuseur Ø 3,20 mm (0,126")	
Plage de température de fonctionnement	0 à 60 °C (32 à 140 °F)	32 - 140°F
Matériaux en contact avec le produit	Acier inoxydable, aluminium, aluminium anodisé, polyamide, PTFE, UHMWPE (polyéthylène à très haute masse molaire), carbure de tungstène et cuivre.	

Sagola PSAM 550

Le Sagola PSAM 550 est un pistolet de pulvérisation Airless haute pression conçu pour les applications professionnelles les plus exigeantes. Son système de pulvérisation Airless fonctionne jusqu'à 550 bar, offrant une efficacité de transfert, une vitesse d'application et une qualité de finition inégalées par les autres systèmes de peinture.

Conçu pour résister aux conditions de travail intensives, il associe une structure extrêmement robuste et durable à une ergonomie soigneusement étudiée. Il est équipé d'une gâchette en acier inoxydable à large surface de contact, améliorant le confort et la maniabilité, même lors de longues sessions de production continue.

RÈGLEMENTS:
2006/42/CE,
EN 1953:2013
2014/34/CE, ATEX Ex II 2G x
UNE-EN ISO 80079-36:2017

Les sièges et éléments d'étanchéité en carbure de tungstène, associés au traitement anticorrosion appliqué aux passages du produit, garantissent des performances constantes et une durée de vie prolongée. Le raccord tournant situé à l'entrée du produit facilite l'accès aux zones complexes et améliore la liberté de mouvement de l'opérateur.

Sa large gamme de buses en carbure de tungstène permet l'application de produits pulvérisables à faible, moyenne ou haute viscosité. De plus, le PSAM 550 propose quatre options de filtration (30, 50, 100 et 200 mesh) afin de s'adapter aux caractéristiques de chaque produit et de garantir une finition homogène et régulière.

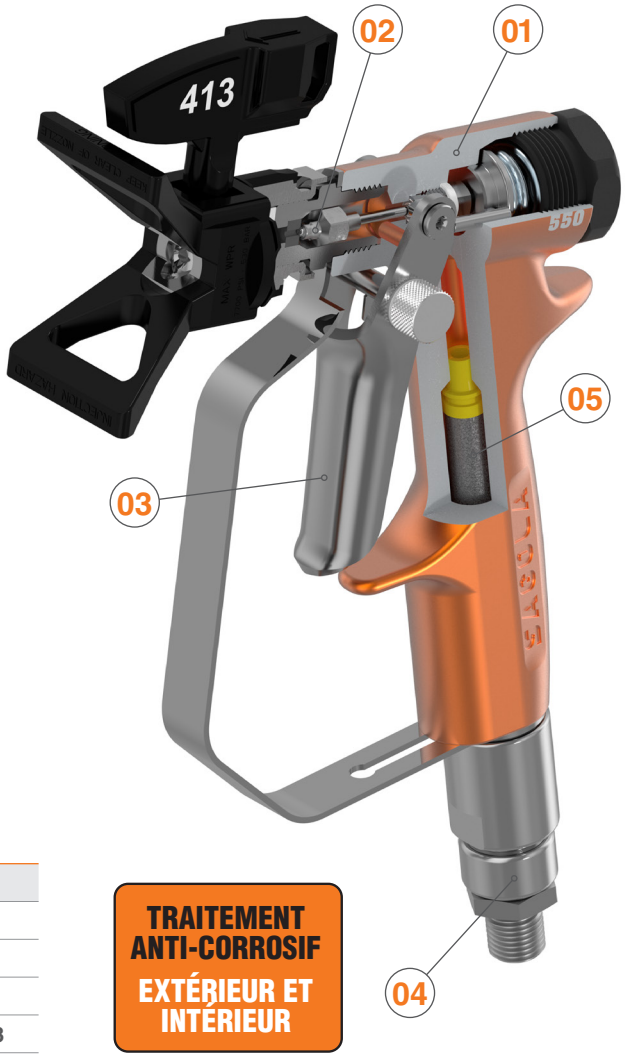

TRAITEMENT ANTI-CORROSIF EXTÉRIEUR ET INTÉRIEUR

Principales nouveautés

01 CORPS en aluminium forgé et anodisé à haute résistance et légèreté. Haute protection contre la corrosion.

02 FERMETURES ET SIÈGES en Carbure de Tungstène.

03 GÂCHETTE. Fabriqués à 100 % en acier inoxydable. Gâchette confortable et ergonomique.

04 ENTREE DE PRODUIT Raccord d'entrée produit rotatif pour une meilleure ergonomie.

05 FILTRE PRODUIT.
Variété de filtres disponibles.

VERSIONS / ACCESSOIRES

Description		Code
Pistolet Airless PSAM 550*		**30170113**
Pistolet Airless PSAM 550 (avec tête orientable)		**30170112**
(*) *N'inclut pas la tête rotative ni la buse*		
Kit raccord adaptateur de tête 11/16" F - 7/8" M (inclus)	**Accessoire**	**49000353**

Corps

Corps en aluminium forgé et anodisé à haute résistance et grande durabilité. Éléments super robustes.

Haute résistance

Éléments en carbure de tungstène, tels que la fermeture de la visière et le siège de l'aiguille. Traitement anticorrosion sur toute la pistolet.

Gâchette

Fabriqué en acier inoxydable.

Raccord tournant

Plus grande douceur et facilité de tournage avec des pressions élevées. Grande fiabilité. Grande résistance. Évitez de plier le tuyau.

Sagola PSAM 350

Applications:

Vernis, laques, émaux, apprêts, produits avec solvants ou hydrosolubles, apprêts et finitions 1k et 2k à base de solvant ou d'eau et polyuréthanes

Système de pulvérisation Airless. Conçu pour les applications à haute pression jusqu'à 380 bar.

Il se distingue par sa rapidité d'application et sa capacité à déposer des épaisseurs importantes de peinture, tout en limitant au maximum le brouillard de pulvérisation (overspray) lors de l'application.

Puissance professionnelle avec précision et contrôle

DONNÉES TECHNIQUES	SAGOLA PSAM 350	
Poids (avec raccord tournant)	549 grammes	1,21 lbs
Dimensions (avec raccord tournant)	16,5 x 21,7 cm.	6,5 x 8,5 "
Largeur de la poignée	2,5 cm.	1 "
Raccord d'entrée produit	Raccord tournant mâle BSP 1/4"	
Réservoir	Alimentation produit par pompe Airless	
Filtre produit	Vert (30 mailles) ; Blanc (50 mailles) ; Jaune (100 mailles) ; Rouge (200 mailles)	
Pression de service recommandée	380 bar (5.510 psi)	
Plage de température de fonctionnement	0 - 60°C	32 - 140°F
Matériaux en contact avec le produit	Acier inoxydable, aluminium, aluminium anodisé, polyamide, PTFE, UHMWPE (polyéthylène à très haute masse molaire), carbure de tungstène et cuivre.	

Sagola PSAM 350

Le Sagola PSAM 350 est un pistolet de pulvérisation Airless haute pression conçu pour offrir des performances optimales dans les environnements professionnels exigeants. Son système de pulvérisation Airless permet de travailler jusqu'à 380 bar (5.510 psi), garantissant une excellente efficacité de transfert, une vitesse d'application élevée et des finitions homogènes de haute qualité.

Conçu pour un usage intensif, il associe une construction robuste à une ergonomie étudiée pour faciliter le travail lors de longues sessions d'utilisation. Sa gâchette en acier inoxydable, dotée d'une large surface de contact, améliore le contrôle et le confort lors des applications continues.

Ses composants internes en carbure de tungstène ainsi que son traitement anticorrosion assurent une grande durabilité et des performances constantes dans le temps. Le raccord tournant offre une plus grande liberté de mouvement et facilite l'accès aux zones difficiles d'accès.

Compatible avec différentes tailles de buses, il s'adapte aux produits de viscosités variées. Il propose également plusieurs options de filtration (30, 50, 100 et 200 mesh), garantissant une finition uniforme et régulière pour chaque application.

RÈGLEMENTS:
2006/42/CE,
EN 1953:2013
2014/34/CE, ATEX Ex II 2G x
UNE-EN ISO 80079-36:2017

Principales nouveautés

01 CORPS en aluminium forgé et anodisé à haute résistance et légèreté. Haute protection contre la corrosion.

02 FERMETURES ET SIÈGES en Carbure de Tungstène.

03 GÂCHETTE. 100% en acier inoxydable.
Système à quatre doigts pour un plus grand confort d'utilisation et une fatigue réduite.

04 ENTREE DE PRODUIT Raccord d'entrée produit rotatif pour une meilleure ergonomie.

05 FILTRE PRODUIT.
Variété de filtres disponibles.

TRAITEMENT ANTI-CORROSIF
EXTÉRIEUR ET INTÉRIEUR

VERSIONS / ACCESSOIRES

Description		Code
Pistolet Airless PSAM 500*		**30170108**
(*) *N'inclut pas la tête rotative ni la buse*		
Kit raccord adaptateur de tête 11/16" F - 7/8" M (inclus)	**Accessoire**	**49000353**

Corps

Corps en aluminium forgé et anodisé à haute résistance et grande durabilité. Éléments super robustes.

Haute résistance

Éléments en carbure de tungstène, tels que la fermeture de la visière et le siège de l'aiguille. Traitement anticorrosion sur toute la pistolet.

Gâchette

Fabriqué en acier inoxydable. Système à quatre doigts pour un plus grand confort.

Raccord tournant

Plus grande douceur et facilité de tournage avec des pressions élevées. Grande fiabilité. Grande résistance. Évitez de plier le tuyau.

Sagola PSAM 104

Le pistolet airless haute pression Sagola PSAM 104 est recommandé pour les équipements de peinture airless électriques et pneumatiques qui ne dépassent pas 250 bars de pression de service.

Il est recommandé pour l'application de tous types de produits pulvérisables de moyenne viscosité.

Les sièges et les fermetures sont en carbure de tungstène.

Comprend un raccord tournant 1/4" M et un porte-filtre.

RÈGLEMENTS:
2006/42/CE,
EN 1953:2013
2014/34/CE, ATEX Ex II 2G x
UNE-EN ISO 80079-36:2017

VERSIONS / ACCESSOIRES

Description		Code
Pistolet Airless PSAM 104*		**30170103**
(*) *N'inclut pas la tête rotative ni la buse*		
Kit raccord adaptateur de tête 11/16" F - 7/8" M (inclus)	**Accessoire**	**49000353**

Corps

Corps en aluminium forgé et anodisé à haute résistance et grande durabilité. Éléments super robustes.

Haute résistance

Éléments en carbure de tungstène, tels que la fermeture de la visière et le siège de l'aiguille. Traitement anticorrosion sur toute la pistolet.

Gâchette

Fabriqué en acier inoxydable. Système à quatre doigts pour un plus grand confort.

Raccord tournant

Plus grande douceur et facilité de tournage avec des pressions élevées. Grande fiabilité. Grande résistance. Évitez de plier le tuyau.

DONNÉES TECHNIQUES

	SAGOLA PSAM 104	
Poids (avec chapeau)	530 g.	1,17 lbs
Dimensions (avec chapeau)	13 x 23,5 cm.	5,12 x 9,25 "
Largeur de la poignée	2,5 cm.	1 "
Connexion d'entrée du produit	BSP 1/4" M Tournant	
Dépôt	Entrée du produit par pompe Airless	
Filtre de produits	Blanc (50 mailles); Jaune (100 mailles); Rouge (200 mailles)	
Pression de travail maximale	250 bar (3.626 psi)	
Plage de température de fonctionnement	0 - 60°C	32 - 140°F
Matériaux en contact avec le produit	Acier inoxydable, Nylon, Aluminium, Viton, Carbure de Tungstène et Cuivre	

Sagola PSAA 108

Pistolet airless automatique pour la pulvérisation de produits à moyenne et faible viscosité.

Corps en aluminium forgé et anodisé. Entraînement par pilote pneumatique. Fermeture en carbure de tungstène.

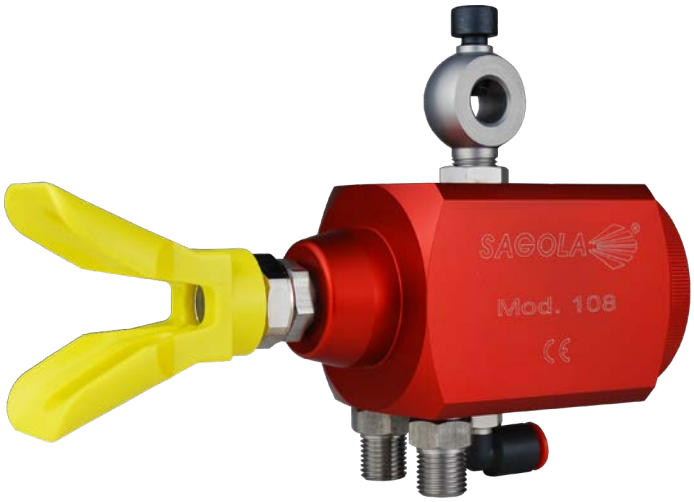

RÈGLEMENTS:
2006/42/CE,
ATEX Ⓔx 2G T4 x (Directive 2014/34/CE)
EN 1953:2013,
UNE-EN ISO 12100:2012,
UNE 1127-1:2012, EN 13463-1:2011

Corps

Corps en aluminium forgé et anodisé. Grande durabilité des éléments. Préparé pour les lignes de peinture avec système de recirculation.

Connexions

Entrée de produit mâle ¼" BSPT. Raccordement air (pilote) : connecteur rapide sur tube 8 mm.

Système d'ancrage

Kit de support inclus pour axe jusqu'à 12 mm. diamètre. Corps sur trou fileté UNF-1/2"x20

Porte Tip

Fixe (inclus) pour utilisation de buses/embouts fixes (voir conseils page 105). Tête rotative réf. 81461101 (page106) non inclus avec le pistolet à utiliser avec des buses/tips tournants (voir page 104).

DONNÉES TECHNIQUES

	SAGOLA PSAA 108	
Poids	817 g.	1,8 lbs
Dimensions	17,8 x 5,9 x 8,1 cm.	7 x 2,3 x 3,2"
Connecteur d'air (pilote)	Connexion rapide tube de 8 mm.	
Connecteur d'entrée produit	BSP 1/4" M	
Pression de travail maximale	300 bar (4.351 psi)	
Plage de température de fonctionnement	0 - 72°C	32 - 162°F
Matériaux en contact avec le produit	Acier inoxydable, nylon, aluminium, Viton et carbure de tungstène	

VERSIONS

Description	Code
Pistolet airless automatique PSAA 108*	**30270101**

(*) *N'inclut pas la tête rotative ni la buse*

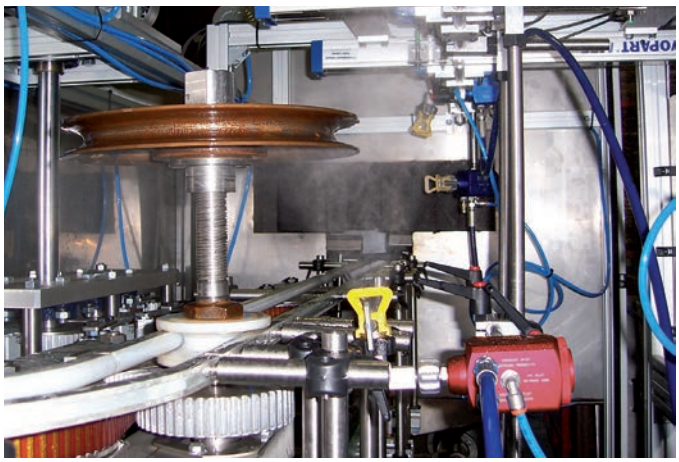

Sagola RAIDER 300 X

Équipement pneumatique de haute production avec système de peinture airless. Ligne professionnelle RAIDER de Sagola.

Cette ligne a été conçue et fabriquée avec le principe d'être un produit exclusif à usage professionnel avec un haut niveau d'exigence tant en termes de performances que d'image.

Au sein de cette section qualité, nous nous engageons sur la technique et la durabilité. Cela nous amène à une refonte complète de la zone hydraulique.

Cela offre une durée de vie exceptionnelle dans les conditions d'utilisation les plus difficiles sans renoncer à ses performances, offrant une longue durée de vie avec un minimum d'entretien, même lors de l'utilisation des matériaux les plus problématiques.

RÈGLEMENTS:
2006/42/CE
ATEX Ex II 2G, IIB T3 x
UNE-EN ISO 80079-36:20,
UNE-EN ISO 12100:2012, EN12621,
EN12162 et EN 1127-1

RAIDER 300 X version réservoir à gravité

DONNÉES TECHNIQUES

		RAIDER 300 X
Poids (standard)	15,5 Kilogrammes	34,17 lbs
Dimensions (standard)	41,5 x 39 x 74,5 cm.	16,34 x 15,35 x 29,33 "
Trajet axe	68 mm.	2,68 "
Pression d'entrée d'air maximale	7 bar	102 psi
Flux libre (60 cycles/min.)	1,8 L/min.	0,4 gpm (0,47 US gpm)
Débit par cycle	30 c.c.	0,006 gpm (0,008 US gpm)
Entrée d'air	1/4" BSP F - Connecteur rapide Us-Mil	
Sortie du produit	BSP 1/4" M	
Pression maximale de sortie du produit	215 bar	3.118 psi
Buse maximale	0,013 "	

VERSIONS

Description	Code
Version chariot et sonde d'absorption (standard)	**30951602**
Version chariot et réservoir à gravité	**30951603**
Version murale et sonde d'absorption	**30951605**
Version murale et réservoir à gravité	**30951604**
Équipement complet de peinture RAIDER 300 X, version standard. Comprend pistolet airless PSAM 104 et 10 m. (32,8 ft) tuyau de produit.	**30951699**

Pistolet airless PSAM 104 spécial produits à viscosité moyenne. Sièges et fermetures en Carbure de Tungstène

10 m. tuyau de produit avec double renfort métallique et bornes 1/4". Robuste et résistant.

Sagola MACK 320 X

Équipement pneumatique de haute production avec système de peinture airless. Ligne professionnelle MACK de Sagola.

Système airless Mack haute performance. Spécialement conçu pour les industries avec des niveaux d'utilisation moyens à élevés.

Entretien réduit et système d'auto-ajustement des joints. Plus de cycles, moins d'entretien.

Vernis et peintures à l'eau, laques, fonds et apprêts, émaux et antioxydants.

RÈGLEMENTS:
2006/42/CE
ATEX Ex II 2G, IIB T3 x
UNE-EN ISO 80079-36:20,
UNE-EN ISO 12100:2012, EN12621,
EN12162 et EN 1127-1

MACK 320 X version réservoir à gravité

DONNÉES TECHNIQUES

	MACK 320 X	
Poids (standard)	17 Kilogrammes	37,5 lbs
Dimensions (standard)	48 x 47 x 87,5 cm.	18,9 x 18,5 x 34,5 "
Pression d'entrée d'air maximale	7 bar	102 psi
Flux libre (60 cycles/min.)	2,7 L/min.	0,59 gpm (0,71 US gpm)
Entrée d'air	1/4" BSP F - Connecteur rapide Us-Mil	
Sortie du produit	BSP 1/4" M	
Pression maximale de sortie du produit	226 bar	3.278 psi
Buse maximale	0,018 "	

VERSIONS

Description	Code
Version chariot et sonde d'absorption (standard)	**30932001**
Version chariot et réservoir à gravité	**30932002**
Version murale et sonde d'absorption	**30932005**
Version murale et réservoir à gravité	**30932007**
Équipement complet de peinture MACK 320 X, version standard. Comprend pistolet airless PSAM 104 et 10 m. (32,8 ft) tuyau de produit.	**30932098**

Pistolet airless PSAM 104 spécial produits à viscosité moyenne. Sièges et fermetures en Carbure de Tungstène

10 m. tuyau de produit avec double renfort métallique et bornes 1/4". Robuste et résistant.

Sagola MACK 400 / 600 X

Équipement pneumatique de haute production avec système de peinture airless. Ligne professionnelle MACK de Sagola.

Équipement pneumatique airless de haute production. Débits et pression de produit élevés.

Vannes en carbure de tungstène.

Spécialement conçu pour peindre de grandes surfaces, des couches épaisses, des viscosités élevées, l'industrie "protectrice", etc...

Convient aux produits à base d'eau ainsi qu'aux époxy, primaires anticorrosion, couches intermédiaires et épaisses, caoutchouc chloré, bitumineux, agents démoulants...

RÈGLEMENTS:
2006/42/CE
ATEX Ex II 2G, IIB T3 x
UNE-EN ISO 80079-36:20,
UNE-EN ISO 12100:2012, EN12621,
EN12162 et EN 1127-1

DONNÉES TECHNIQUES	MACK 400 X		MACK 600 X	
Poids (standard)	62 Kilogrammes	137 lbs	63 Kilogrammes	139 lbs
Dimensions (standard)	54,5 x 54,6 x 100,7	21,4 x 21,5 x 39,6 "	54,5 x 54,6 x 100,7	21,4 x 21,5 x 39,6 "
Consommation d'air maximale (60 cycles/min.)	1.500 L/min.	53 cfm	1.500 L/min.	53 cfm
Pression d'entrée d'air maximale	6 bar (87 psi)		6 bar (87 psi)	
Flux libre (60 cycles/min.)	7,2 L/min.	0,25 cfm	5,2 L/min.	0,18 cfm
Entrée d'air	1/2" BSP H - Spigot 13 mm.			
Sortie du produit	BSP 1/4" M			
Pression maximale de sortie du produit	240 bar	3.481 psi	360 bar	5.221 psi
Buse maximale	0,032 "			
Buse maximale à utiliser avec 2 pistolets	0,018 "			

VERSIONS	MACK 400 X
Description	**Code**
Version chariot et sonde d'absorption	**30932201**
Équipement complet de peinture MACK 400 X. Comprend pistolet airless PSAM 500 et 10 m. (32,8 ft) tuyau de produit.	**30932299**

VERSIONS	MACK 600 X
Description	**Code**
Version chariot et sonde d'absorption	**30932101**
Équipement complet de peinture MACK 600 X. Comprend pistolet airless PSAM 500 et 10 m. (32,8 ft) tuyau de produit.	**30932199**

Pistolet airless PSAM 550 spécial produits à viscosité moyenne-élevée. Sièges et fermetures en Carbure de Tungstène.

10 m. tuyau de produit avec double renfort métallique et bornes 1/4". Robuste et résistant.

Sagola ATLANTA 200 PLUS

La meilleure option pour les industries de production moyenne et les projets de décoration. Idéal pour appliquer des peintures de haute qualité sans effort et maintenir un taux de transfert très élevé.

Moteur monophasé 1 C.V. pour atteindre une pression de fluide maximale de 160 bars (2.321 psi). Simplicité de fonctionnement. Nettoyage facile grâce à l'incorporation d'une sonde de recirculation.

Pompe à membrane électrique avec réservoir de 5 litres ou sonde d'aspiration. Application de laques, apprêts, émaux et vernis. En général, produits à viscosité moyenne.

RÈGLEMENTS:
2006/42/CE
ATEX Ex II 2G, IIB T3 x
UNE-EN ISO 80079-36:20,
UNE-EN ISO 12100:2012, EN12621,
EN12162 et EN 1127-1

DONNÉES TECHNIQUES

	ATLANTA 200 PLUS	
Poids (standard)	27 Kilogrammes	59,5 lbs
Dimensions (standard)	42 x 25 x 63 cm.	16,5 x 9,8 x 24,8 "
Moteur électrique	Monophasé. Interrupteur avec protecteur thermique	
Tension d'alimentation - Fréquence	220 V - 50 Hz	
Puissance du moteur	740 w (1 C.V.)	
Consommation du moteur	5,4 A	
Pression de travail	0 - 160 bar	0 - 2.321 psi
Flux libre (viscosité de l'eau)	2 L/min.	0,07 cfm
Entrée du produit	Filetage métrique rond 36 x 2 mâle	
Sortie du produit	1/4" BSP Mâle	
Buse maximale	0,018 "	

VERSIONS

Description	Code
Version chariot et sonde d'aspiration	**30941202**
Version chariot et réservoir à gravité	**30941201**
Équipement complet de peinture ATLANTA 200 PLUS. Comprend pistolet airless PSAM 104 et 10 m. (32,8 ft) tuyau de dispersion du produit.	**30941299**

Pistolet airless PSAM 104 spécial produits à viscosité moyenne. Sièges et fermetures en Carbure de Tungstène.

10m. Tuyau de dispersion du produit avec renfort en polyester et bornes à raccord pivotant 1/4". Robuste et résistant.

Sagola ATLANTA 500

Équipements industriels pour secteurs à forte production. Projets de construction, de bois, de métal ou de peinture extérieure où une conduite d'air comprimé n'est pas accessible.

Moteur monophasé 2 C.V. qui atteint une pression de fluide maximale de 220 bars (3.191 psi). Simplicité de fonctionnement. Nettoyage facile grâce à l'incorporation d'une sonde de recirculation.

Grandes roues arrière et roues avant pivotantes pour faciliter les déplacements sur les chantiers.

Pompe électrique à membrane avec sonde d'absorption qui, en option, peut être équipée d'un réservoir de 25 L. Application de peintures plastiques, apprêts, émaux, caoutchouc chloré et imperméabilisants.

RÈGLEMENTS:
2006/42/CE
Basse tension 73/23/CEE,
Compatibilité électromagnétique 89/336/CEE,
UNE-EN 292 (1 et 2), UNE-EN 989, UNE-EN 1050, CEI-34, VDE-0530/72

DONNÉES TECHNIQUES

	ATLANTA 500		
Poids (standard)	53 Kilogrammes	116,8 lbs	
Dimensions (standard)	60 x 45 x 60 cm.	23,6 x 17,7 x 23,6 "	
Moteur électrique	Monophasé. Interrupteur avec protecteur thermique		
Tension d'alimentation - Fréquence	220 V - 50 Hz		
Puissance du moteur	1.400 w (2 C.V.)		
Consommation du moteur	9,8 A		
Pression de travail	0 - 220 bar	0 - 3.191 psi	
Flux libre (viscosité de l'eau)	4,5 L/min.	0,16 cfm	
Sortie du produit	1/4" BSP Mâle		
Buse maximale	0,026 "	avec deux pistolets	0,016 "

VERSIONS

Description	Code
Version chariot et sonde d'absorption	**30940801**
Équipement complet de peinture ATLANTA 500. Comprend pistolet airless PSAM 104 et 10 m. (32,8 ft) tuyau de dispersion du produit.	**30940899**

Pistolet airless PSAM 104 spécial produits à viscosité moyenne. Sièges et fermetures en Carbure de Tungstène.

10m. Tuyau de dispersion du produit avec renfort en polyester et bornes à raccord pivotant 1/4". Robuste et résistant.

Sagola ATLANTA 800 / 800G

Équipements industriels puissants et robustes pour les secteurs à forte production. Projets de construction, de bois, de métal ou de peinture extérieure où une conduite d'air comprimé n'est pas accessible.

Moteur monophasé de 2,7 C.V. qui atteint une pression de fluide maximale de 220 bars (3 191 psi) et un débit important allant jusqu'à 9 L/min. qui permettent une utilisation continue avec un ou deux pistolets. Simplicité de fonctionnement. Nettoyage facile grâce à l'incorporation d'une sonde de recirculation.

Grandes roues arrière et roues avant pivotantes pour faciliter les déplacements sur les chantiers.

Pompe électrique à membrane avec sonde d'absorption qui, en option, peut être équipée d'un réservoir de 25 L. Équipement polyvalent pour l'application d'apprêts, d'émaux et de plastiques, imperméabilisants et intumescents. Comprend un système anti-vibration spécial.

RÈGLEMENTS:
2006/42/CE, Basse tension 73/23/CEE, Compatibilité électromagnétique 89/336/CEE, UNE-EN 292 (1 et 2), UNE-EN 989, UNE-EN 1050, CEI-34, VDE-0530/72

DONNÉES TECHNIQUES — ATLANTA 800

Poids (standard)	72 Kilogrammes	159 lbs	
Dimensions (standard)	110 x 75 x 90 cm.	43,3 x 29,5 x 35,4 "	
Moteur électrique	Monophasé. Interrupteur avec protecteur thermique		
Tension d'alimentation - Fréquence	220 V - 50 Hz		
Puissance du moteur	2.000 w (2,7 C.V.)		
Consommation du moteur	14,5 A		
Pression de travail	0 - 220 bar	0 - 3.191 psi	
Flux libre (viscosité de l'eau)	7,5 L/min.	0,26 cfm	
Sortie du produit	1/4" BSP Mâle		
Buse maximale	0,032 "	avec deux pistolets	0,026 "

VERSIONS — ATLANTA 800

Description	Code
Version chariot et sonde d'absorption	**30940901**
Équipement complet de peinture ATLANTA 800. Comprend pistolet airless PSAM 550 et 10 m. (32,8 ft) tuyau de dispersion du produit.	**30940999**

Version essence

avec moteur Honda 4 temps d'une puissance de 5,5 C.V.

VERSIONS — ATLANTA 800G

Description	Code
Version chariot et sonde d'absorption	**30941001**

Pistolet airless PSAM 550 spécial produits à viscosité moyenne-élevée. Sièges et fermetures en Carbure de Tungstène.

10m. Tuyau de dispersion du produit avec renfort en polyester et bornes à raccord pivotant 1/4". Robuste et résistant.

Accessoires pour pistolets Airless

Buses Airless réversibles

TECHNOLOGIE PT
SPEEDY7

Code	TIP	Orifice	Largeur du jet		Débit	
		Pouces	Pouces	cm.	gal/min.	L/min.
81461301	107 PT	0,007	2 - 4	5,1 - 10,2	0,05	0,18
81461302	207 PT	0,007	4 - 6	10,2 - 15,2	0,05	0,18
81461303	307 PT	0,007	6 - 8	15,2 - 20,3	0,05	0,18
81461304	407 PT	0,007	8 - 10	20,3 - 25,4	0,05	0,18
81461305	507 PT	0,007	10 - 12	25,4 - 30,5	0,05	0,18
81461306	108 PT	0,008	2 - 4	5,1 - 10,2	0,06	0,22
81461307	208 PT	0,008	4 - 6	10,2 - 15,2	0,06	0,22
81461308	308 PT	0,008	6 - 8	15,2 - 20,3	0,06	0,22
81461309	408 PT	0,008	8 - 10	20,3 - 25,4	0,06	0,22
81461310	508 PT	0,008	10 - 12	25,4 - 30,5	0,06	0,22
81461311	109 PT	0,009	2 - 4	5,1 - 10,2	0,07	0,25
81461312	209 PT	0,009	4 - 6	10,2 - 15,2	0,07	0,25
81461313	309 PT	0,009	6 - 8	15,2 - 20,3	0,07	0,25
81461314	409 PT	0,009	8 - 10	20,3 - 25,4	0,07	0,25
81461316	509 PT	0,009	10 - 12	25,4 - 30,5	0,07	0,25
81461317	609 PT	0,009	12 - 14	30,5 - 35,6	0,07	0,25
81461318	110 PT	0,010	2 - 4	5,1 - 10,2	0,09	0,33
81461319	210 PT	0,010	4 - 6	10,2 - 15,2	0,09	0,33
81461320	310 PT	0,010	6 - 8	15,2 - 20,3	0,09	0,33
81461321	410 PT	0,010	8 - 10	20,3 - 25,4	0,09	0,33
81461322	510 PT	0,010	10 - 12	25,4 - 30,5	0,09	0,33
81461323	610 PT	0,010	12 - 14	30,5 - 35,6	0,09	0,33
81461324	710 PT	0,010	14 - 16	35,6 - 40,6	0,09	0,33
81461325	111 PT	0,011	2 - 4	5,1 - 10,2	0,10	0,37
81461326	211 PT	0,011	4 - 6	10,2 - 15,2	0,10	0,37
81461327	311 PT	0,011	6 - 8	15,2 - 20,3	0,10	0,37
81461328	411 PT	0,011	8 - 10	20,3 - 25,4	0,10	0,37
81461329	511 PT	0,011	10 - 12	25,4 - 30,5	0,10	0,37
81461330	611 PT	0,011	12 - 14	30,5 - 35,6	0,10	0,37
81461331	711 PT	0,011	14 - 16	35,6 - 40,6	0,10	0,37
81461332	811 PT	0,011	16 - 18	40,6 - 45,7	0,10	0,37
81461333	911 PT	0,011	18 - 20	45,7 - 50,8	0,10	0,37
81461334	112 PT	0,012	2 - 4	5,1 - 10,2	0,12	0,47
81461335	212 PT	0,012	4 - 6	10,2 - 15,2	0,12	0,47
81461336	312 PT	0,012	6 - 8	15,2 - 20,3	0,12	0,47
81461337	412 PT	0,012	8 - 10	20,3 - 25,4	0,12	0,47
81461338	512 PT	0,012	10 - 12	25,4 - 30,5	0,12	0,47
81461339	612 PT	0,012	12 - 14	30,5 - 35,6	0,12	0,47
81461340	712 PT	0,012	14 - 16	35,6 - 40,6	0,12	0,47
81461341	812 PT	0,012	16 - 18	40,6 - 45,7	0,12	0,47
81461342	912 PT	0,012	18 - 20	45,7 - 50,8	0,12	0,47
81461343	113 PT	0,013	2 - 4	5,1 - 10,2	0,15	0,57
81461344	213 PT	0,013	4 - 6	10,2 - 15,2	0,15	0,57
81461345	313 PT	0,013	6 - 8	15,2 - 20,3	0,15	0,57
81461346	413 PT	0,013	8 - 10	20,3 - 25,4	0,15	0,57
81461347	513 PT	0,013	10 - 12	25,4 - 30,5	0,15	0,57
81461348	613 PT	0,013	12 - 14	30,5 - 35,6	0,15	0,57
81461349	713 PT	0,013	14 - 16	35,6 - 40,6	0,15	0,57
81461350	813 PT	0,013	16 - 18	40,6 - 45,7	0,15	0,57
81461351	913 PT	0,013	18 - 20	45,7 - 50,8	0,15	0,57
81461352	114 PT	0,014	2 - 4	5,1 - 10,2	0,17	0,65
81461353	214 PT	0,014	4 - 6	10,2 - 15,2	0,17	0,65
81461354	314 PT	0,014	6 - 8	15,2 - 20,3	0,17	0,65
81461355	414 PT	0,014	8 - 10	20,3 - 25,4	0,17	0,65
81461356	514 PT	0,014	10 - 12	25,4 - 30,5	0,17	0,65
81461357	614 PT	0,014	12 - 14	30,5 - 35,6	0,17	0,65
81461358	714 PT	0,014	14 - 16	35,6 - 40,6	0,17	0,65
81461359	814 PT	0,014	16 - 18	40,6 - 45,7	0,17	0,65
81461360	914 PT	0,014	18 - 20	45,7 - 50,8	0,17	0,65
81461361	115 PT	0,015	2 - 4	5,1 - 10,2	0,19	0,72
81461362	215 PT	0,015	4 - 6	10,2 - 15,2	0,19	0,72
81461363	315 PT	0,015	6 - 8	15,2 - 20,3	0,19	0,72
81461364	415 PT	0,015	8 - 10	20,3 - 25,4	0,19	0,72
81461365	515 PT	0,015	10 - 12	25,4 - 30,5	0,19	0,72
81461366	615 PT	0,015	12 - 14	30,5 - 35,6	0,19	0,72
81461367	715 PT	0,015	14 - 16	35,6 - 40,6	0,19	0,72

TECHNOLOGIE PT
SPEEDY7

Code	TIP	Orifice	Largeur du jet		Débit	
		Pouces	Pouces	cm.	gal/min.	L/min.
81461368	815 PT	0,015	16 - 18	40,6 - 45,7	0,19	0,72
81461369	915 PT	0,015	18 - 20	45,7 - 50,8	0,19	0,72
81461370	116 PT	0,016	2 - 4	5,1 - 10,2	0,24	0,91
81461371	216 PT	0,016	4 - 6	10,2 - 15,2	0,24	0,91
81461372	316 PT	0,016	6 - 8	15,2 - 20,3	0,24	0,91
81461373	416 PT	0,016	8 - 10	20,3 - 25,4	0,24	0,91
81461374	516 PT	0,016	10 - 12	25,4 - 30,5	0,24	0,91
81461375	616 PT	0,016	12 - 14	30,5 - 35,6	0,24	0,91
81461376	716 PT	0,016	14 - 16	35,6 - 40,6	0,24	0,91
81461377	816 PT	0,016	16 - 18	40,6 - 45,7	0,24	0,91
81461378	916 PT	0,016	18 - 20	45,7 - 50,8	0,24	0,91
81461379	117 PT	0,017	2 - 4	5,1 - 10,2	0,26	0,98
81461380	217 PT	0,017	4 - 6	10,2 - 15,2	0,26	0,98
81461381	317 PT	0,017	6 - 8	15,2 - 20,3	0,26	0,98
81461382	417 PT	0,017	8 - 10	20,3 - 25,4	0,26	0,98
81461383	517 PT	0,017	10 - 12	25,4 - 30,5	0,26	0,98
81461384	617 PT	0,017	12 - 14	30,5 - 35,6	0,26	0,98
81461385	717 PT	0,017	14 - 16	35,6 - 40,6	0,26	0,98
81461386	817 PT	0,017	16 - 18	40,6 - 45,7	0,26	0,98
81461387	917 PT	0,017	18 - 20	45,7 - 50,8	0,26	0,98
81461388	118 PT	0,018	2 - 4	5,1 - 10,2	0,29	1,10
81461389	218 PT	0,018	4 - 6	10,2 - 15,2	0,29	1,10
81461390	318 PT	0,018	6 - 8	15,2 - 20,3	0,29	1,10
81461391	418 PT	0,018	8 - 10	20,3 - 25,4	0,29	1,10
81461392	518 PT	0,018	10 - 12	25,4 - 30,5	0,29	1,10
81461393	618 PT	0,018	12 - 14	30,5 - 35,6	0,29	1,10
81461394	718 PT	0,018	14 - 16	35,6 - 40,6	0,29	1,10
81461395	818 PT	0,018	16 - 18	40,6 - 45,7	0,29	1,10
81461396	918 PT	0,018	18 - 20	45,7 - 50,8	0,29	1,10
81461397	119 PT	0,019	2 - 4	5,1 - 10,2	0,34	1,30
81461398	219 PT	0,019	4 - 6	10,2 - 15,2	0,34	1,30
81461399	319 PT	0,019	6 - 8	15,2 - 20,3	0,34	1,30
81461401	419 PT	0,019	8 - 10	20,3 - 25,4	0,34	1,30
81461402	519 PT	0,019	10 - 12	25,4 - 30,5	0,34	1,30
81461403	619 PT	0,019	12 - 14	30,5 - 35,6	0,34	1,30
81461404	719 PT	0,019	14 - 16	35,6 - 40,6	0,34	1,30
81461405	819 PT	0,019	16 - 18	40,6 - 45,7	0,34	1,30
81461406	919 PT	0,019	18 - 20	45,7 - 50,8	0,34	1,30
81461407	120 PT	0,020	2 - 4	5,1 - 10,2	0,37	1,40
81461408	220 PT	0,020	4 - 6	10,2 - 15,2	0,37	1,40
81461409	320 PT	0,020	6 - 8	15,2 - 20,3	0,37	1,40
81461410	420 PT	0,020	8 - 10	20,3 - 25,4	0,37	1,40
81461411	520 PT	0,020	10 - 12	25,4 - 30,5	0,37	1,40
81461412	620 PT	0,020	12 - 14	30,5 - 35,6	0,37	1,40
81461413	720 PT	0,020	14 - 16	35,6 - 40,6	0,37	1,40
81461414	820 PT	0,020	16 - 18	40,6 - 45,7	0,37	1,40
81461415	920 PT	0,020	18 - 20	45,7 - 50,8	0,37	1,40
81461416	121 PT	0,021	2 - 4	5,1 - 10,2	0,40	1,52
81461417	221 PT	0,021	4 - 6	10,2 - 15,2	0,40	1,52
81461418	321 PT	0,021	6 - 8	15,2 - 20,3	0,40	1,52
81461419	421 PT	0,021	8 - 10	20,3 - 25,4	0,40	1,52
81461420	521 PT	0,021	10 - 12	25,4 - 30,5	0,40	1,52
81461421	621 PT	0,021	12 - 14	30,5 - 35,6	0,40	1,52
81461422	721 PT	0,021	14 - 16	35,6 - 40,6	0,40	1,52
81461423	821 PT	0,021	16 - 18	40,6 - 45,7	0,40	1,52
81461424	921 PT	0,021	18 - 20	45,7 - 50,8	0,40	1,52
81461425	122 PT	0,022	2 - 4	5,1 - 10,2	0,44	1,65
81461426	222 PT	0,022	4 - 6	10,2 - 15,2	0,44	1,65
81461427	322 PT	0,022	6 - 8	15,2 - 20,3	0,44	1,65
81461428	422 PT	0,022	8 - 10	20,3 - 25,4	0,44	1,65
81461429	522 PT	0,022	10 - 12	25,4 - 30,5	0,44	1,65
81461430	622 PT	0,022	12 - 14	30,5 - 35,6	0,44	1,65
81461431	722 PT	0,022	14 - 16	35,6 - 40,6	0,44	1,65
81461432	822 PT	0,022	16 - 18	40,6 - 45,7	0,44	1,65
81461433	922 PT	0,022	18 - 20	45,7 - 50,8	0,44	1,65
81461434	223 PT	0,023	4 - 6	10,2 - 15,2	0,48	1,83

* Débit calculé avec de l'eau à 1.450 psi (100 bar, 10 MPa).

La LARGEUR DU JET est mesurée à une distance de 305 mm (12") de la surface.

Accessoires pour pistolets Airless

Buses Airless réversibles

TECHNOLOGIE PT
SPEEDY7

Code	TIP	Orifice	Largeur du jet		Débit	
		Pouces	Pouces	cm.	gal/min.	L/min.
81461435	323 PT	0,023	6 - 8	15,2 - 20,3	0,48	1,83
81461436	423 PT	0,023	8 - 10	20,3 - 25,4	0,48	1,83
81461437	523 PT	0,023	10 - 12	25,4 - 30,5	0,48	1,83
81461438	623 PT	0,023	12 - 14	30,5 - 35,6	0,48	1,83
81461439	723 PT	0,023	14 - 16	35,6 - 40,6	0,48	1,83
81461440	823 PT	0,023	16 - 18	40,6 - 45,7	0,48	1,83
81461441	923 PT	0,023	18 - 20	45,7 - 50,8	0,48	1,83
81461442	224 PT	0,024	4 - 6	10,2 - 15,2	0,51	1,95
81461443	324 PT	0,024	6 - 8	15,2 - 20,3	0,51	1,95
81461444	424 PT	0,024	8 - 10	20,3 - 25,4	0,51	1,95
81461445	524 PT	0,024	10 - 12	25,4 - 30,5	0,51	1,95
81461446	624 PT	0,024	12 - 14	30,5 - 35,6	0,51	1,95
81461447	724 PT	0,024	14 - 16	35,6 - 40,6	0,51	1,95
81461448	824 PT	0,024	16 - 18	40,6 - 45,7	0,51	1,95
81461449	924 PT	0,024	18 - 20	45,7 - 50,8	0,51	1,95
81461450	225 PT	0,025	4 - 6	10,2 - 15,2	0,56	2,13
81461451	325 PT	0,025	6 - 8	15,2 - 20,3	0,56	2,13
81461452	425 PT	0,025	8 - 10	20,3 - 25,4	0,56	2,13
81461453	525 PT	0,025	10 - 12	25,4 - 30,5	0,56	2,13
81461454	625 PT	0,025	12 - 14	30,5 - 35,6	0,56	2,13
81461455	725 PT	0,025	14 - 16	35,6 - 40,6	0,56	2,13
81461456	825 PT	0,025	16 - 18	40,6 - 45,7	0,56	2,13
81461457	925 PT	0,025	18 - 20	45,7 - 50,8	0,56	2,13
81461458	227 PT	0,027	4 - 6	10,2 - 15,2	0,66	2,50
81461459	327 PT	0,027	6 - 8	15,2 - 20,3	0,66	2,50
81461460	427 PT	0,027	8 - 10	20,3 - 25,4	0,66	2,50
81461461	527 PT	0,027	10 - 12	25,4 - 30,5	0,66	2,50
81461462	627 PT	0,027	12 - 14	30,5 - 35,6	0,66	2,50
81461463	727 PT	0,027	14 - 16	35,6 - 40,6	0,66	2,50
81461464	827 PT	0,027	16 - 18	40,6 - 45,7	0,66	2,50
81461465	927 PT	0,027	18 - 20	45,7 - 50,8	0,66	2,50
81461466	229 PT	0,029	4 - 6	10,2 - 15,2	0,78	2,95
81461467	329 PT	0,029	6 - 8	15,2 - 20,3	0,78	2,95
81461468	429 PT	0,029	8 - 10	20,3 - 25,4	0,78	2,95
81461469	529 PT	0,029	10 - 12	25,4 - 30,5	0,78	2,95
81461470	629 PT	0,029	12 - 14	30,5 - 35,6	0,78	2,95
81461471	729 PT	0,029	14 - 16	35,6 - 40,6	0,78	2,95
81461472	829 PT	0,029	16 - 18	40,6 - 45,7	0,78	2,95
81461473	929 PT	0,029	18 - 20	45,7 - 50,8	0,78	2,95
81461474	231 PT	0,031	4 - 6	10,2 - 15,2	0,90	3,42
81461475	331 PT	0,031	6 - 8	15,2 - 20,3	0,90	3,42
81461476	431 PT	0,031	8 - 10	20,3 - 25,4	0,90	3,42
81461477	531 PT	0,031	10 - 12	25,4 - 30,5	0,90	3,42
81461478	631 PT	0,031	12 - 14	30,5 - 35,6	0,90	3,42
81461479	731 PT	0,031	14 - 16	35,6 - 40,6	0,90	3,42
81461480	831 PT	0,031	16 - 18	40,6 - 45,7	0,90	3,42
81461481	931 PT	0,031	18 - 20	45,7 - 50,8	0,90	3,42
81461482	233 PT	0,033	4 - 6	10,2 - 15,2	1,00	3,80
81461483	333 PT	0,033	6 - 8	15,2 - 20,3	1,00	3,80
81461484	433 PT	0,033	8 - 10	20,3 - 25,4	1,00	3,80
81461485	533 PT	0,033	10 - 12	25,4 - 30,5	1,00	3,80
81461486	633 PT	0,033	12 - 14	30,5 - 35,6	1,00	3,80
81461487	733 PT	0,033	14 - 16	35,6 - 40,6	1,00	3,80
81461488	833 PT	0,033	16 - 18	40,6 - 45,7	1,00	3,80
81461489	933 PT	0,033	18 - 20	45,7 - 50,8	1,00	3,80
81461490	235 PT	0,035	4 - 6	10,2 - 15,2	1,13	4,30
81461491	335 PT	0,035	6 - 8	15,2 - 20,3	1,13	4,30
81461492	435 PT	0,035	8 - 10	20,3 - 25,4	1,13	4,30
81461493	535 PT	0,035	10 - 12	25,4 - 30,5	1,13	4,30
81461494	635 PT	0,035	12 - 14	30,5 - 35,6	1,13	4,30
81461496	735 PT	0,035	14 - 16	35,6 - 40,6	1,13	4,30
81461497	835 PT	0,035	16 - 18	40,6 - 45,7	1,13	4,30
81461498	935 PT	0,035	18 - 20	45,7 - 50,8	1,13	4,30
81461499	237 PT	0,037	4 - 6	10,2 - 15,2	1,34	5,10
81461501	337 PT	0,037	6 - 8	15,2 - 20,3	1,34	5,10
81461502	437 PT	0,037	8 - 10	20,3 - 25,4	1,34	5,10

TECHNOLOGIE PT
SPEEDY7

Code	TIP	Orifice	Largeur du jet		Débit	
		Pouces	Pouces	cm.	gal/min.	L/min.
81461503	537 PT	0,037	10 - 12	25,4 - 30,5	1,34	5,10
81461504	637 PT	0,037	12 - 14	30,5 - 35,6	1,34	5,10
81461505	737 PT	0,037	14 - 16	35,6 - 40,6	1,34	5,10
81461506	837 PT	0,037	16 - 18	40,6 - 45,7	1,34	5,10
81461507	937 PT	0,037	18 - 20	45,7 - 50,8	1,34	5,10

TECHNOLOGIE LP
SPEEDY7

Code	TIP	Orifice	Largeur du jet		Débit	
		Pouces	Pouces	cm.	gal/min.	L/min.
81461550	108 LP/FF	0,008	2 - 4	5,1 - 10,2	0,06	0,22
81461551	208 LP/FF	0,008	4 - 6	10,2 - 15,2	0,06	0,22
81461552	308 LP/FF	0,008	6 - 8	15,2 - 20,3	0,06	0,22
81461553	408 LP/FF	0,008	8 - 10	20,3 - 25,4	0,06	0,22
81461554	210 LP/FF	0,010	4 - 6	10,2 - 15,2	0,09	0,33
81461555	310 LP/FF	0,010	6 - 8	15,2 - 20,3	0,09	0,33
81461556	410 LP/FF	0,010	8 - 10	20,3 - 25,4	0,09	0,33
81461557	510 LP/FF	0,010	10 - 12	25,4 - 30,5	0,09	0,33
81461558	212 LP/FF	0,012	4 - 6	10,2 - 15,2	0,12	0,47
81461559	312 LP/FF	0,012	6 - 8	15,2 - 20,3	0,12	0,47
81461560	412 LP/FF	0,012	8 - 10	20,3 - 25,4	0,12	0,47
81461561	512 LP/FF	0,012	10 - 12	25,4 - 30,5	0,12	0,47
81461562	213 LP/FF	0,013	4 - 6	10,2 - 15,2	0,15	0,57
81461563	313 LP/FF	0,013	6 - 8	15,2 - 20,3	0,15	0,57
81461564	413 LP/FF	0,013	8 - 10	20,3 - 25,4	0,15	0,57
81461565	513 LP/FF	0,013	10 - 12	25,4 - 30,5	0,15	0,57
81461566	215 LP/FF	0,015	4 - 6	10,2 - 15,2	0,19	0,72
81461567	315 LP/FF	0,015	6 - 8	15,2 - 20,3	0,19	0,72
81461568	415 LP/FF	0,015	8 - 10	20,3 - 25,4	0,19	0,72
81461569	515 LP/FF	0,015	10 - 12	25,4 - 30,5	0,19	0,72
81461570	217 LP/FF	0,017	4 - 6	10,2 - 15,2	0,26	0,98
81461571	317 LP/FF	0,017	6 - 8	15,2 - 20,3	0,26	0,98
81461572	417 LP/FF	0,017	8 - 10	20,3 - 25,4	0,26	0,98
81461573	517 LP/FF	0,017	10 - 12	25,4 - 30,5	0,26	0,98
81461574	617 LP/FF	0,017	12 - 14	30,5 - 35,6	0,26	0,98
81461575	219 LP/FF	0,019	4 - 6	10,2 - 15,2	0,34	1,30
81461576	319 LP/FF	0,019	6 - 8	15,2 - 20,3	0,34	1,30
81461577	419 LP/FF	0,019	8 - 10	20,3 - 25,4	0,34	1,30
81461578	519 LP/FF	0,019	10 - 12	25,4 - 30,5	0,34	1,30
81461579	619 LP/FF	0,019	12 - 14	30,5 - 35,6	0,34	1,30
81461580	421 LP/FF	0,021	8 - 10	20,3 - 25,4	0,40	1,52
81461581	521 LP/FF	0,021	10 - 12	25,4 - 30,5	0,40	1,52
81461582	621 LP/FF	0,021	12 - 14	30,5 - 35,6	0,40	1,52
81461583	423 LP/FF	0,023	8 - 10	20,3 - 25,4	0,48	1,83
81461584	523 LP/FF	0,023	10 - 12	25,4 - 30,5	0,48	1,83
81461585	623 LP/FF	0,023	12 - 14	25,4 - 30,5	0,48	1,83
81461586	723 LP/FF	0,023	14 - 16	35,6 - 40,6	0,48	1,83
81461587	425 LP/FF	0,025	8 - 10	20,3 - 25,4	0,56	2,13
81461588	525 LP/FF	0,025	10 - 12	25,4 - 30,5	0,56	2,13
81461589	625 LP/FF	0,025	12 - 14	30,5 - 35,6	0,56	2,13
81461590	725 LP/FF	0,025	14 - 16	35,6 - 40,6	0,56	2,13
81461591	427 LP/FF	0,027	8 - 10	20,3 - 25,4	0,66	2,50
81461592	527 LP/FF	0,027	10 - 12	25,4 - 30,5	0,66	2,50
81461593	627 LP/FF	0,027	12 - 14	30,5 - 35,6	0,66	2,50
81461594	727 LP/FF	0,027	14 - 16	35,6 - 40,6	0,66	2,50
81461595	429 LP/FF	0,029	8 - 10	20,3 - 25,4	0,78	2,95
81461596	529 LP/FF	0,029	10 - 12	25,4 - 30,5	0,78	2,95
81461597	629 LP/FF	0,029	12 - 14	30,5 - 35,6	0,78	2,95
81461598	729 LP/FF	0,029	14 - 16	35,6 - 40,6	0,78	2,95
81461599	431 LP/FF	0,031	8 - 10	20,3 - 25,4	0,90	3,42
81461601	531 LP/FF	0,031	10 - 12	25,4 - 30,5	0,90	3,42
81461602	631 LP/FF	0,031	12 - 14	30,5 - 35,6	0,90	3,42
81461603	731 LP/FF	0,031	14 - 16	35,6 - 40,6	0,90	3,42

* Débit calculé avec de l'eau à 1.450 psi (100 bar, 10 MPa).

La LARGEUR DU JET est mesurée à une distance de 305 mm (12") de la surface.

Accessoires pour pistolets Airless

SPEEDY5

Buses Airless réversibles

Application recommandé	TIP	Orifice (pouces / mm.)	Angle	Largeur du jet	Débit	Filtre pistolet	Code TIP
Émaux et peintures acryliques et synthétiques, huiles, agents de démoulage	**07 / 20** Swivel Sd V	0,007" / 0,18	20°	100-150 mm. (4-6")	0,18 L/min,	Rouge	81461102
	07 / 40 Swivel Sd V	0,007" / 0,18	40°	200-250 mm. (8-10")	0,18 L/min,	Rouge	81461103
	07 / 50 Swivel Sd V	0,007" / 0,18	50°	250-300 mm. (10-12")	0,18 L/min,	Rouge	81461104
	09 / 20 Swivel Sd V	0,009" / 0,23	20°	100-150 mm. (4-6")	0,25 L/min,	Rouge	81461105
	09 / 40 Swivel Sd V	0,009" / 0,23	40°	200-250 mm. (8-10")	0,25 L/min,	Rouge	81461106
	09 / 60 Swivel Sd V	0,009" / 0,23	60°	300-355 mm. (12-14")	0,25 L/min,	Rouge	81461107
Peintures synthétiques à base de résine, Peintures PVC	**11 / 20** Swivel Sd V	0,011" / 0,28	20°	100-150 mm. (4-6")	0,37 L/min,	Rouge	81461108
	11 / 40 Swivel Sd V	0,011" / 0,28	40°	200-250 mm. (8-10")	0,37 L/min,	Rouge	81461109
	11 / 60 Swivel Sd V	0,011" / 0,28	60°	300-355 mm. (12-14")	0,37 L/min,	Rouge	81461110
Émaux, peintures plastiques, apprêts, matériaux de remplissage	**13 / 20** Swivel Sd V	0,013" / 0,33	20°	100-150 mm. (4-6")	0,57 L/min,	Rouge	81461111
	13 / 40 Swivel Sd V	0,013" / 0,33	40°	200-250 mm. (8-10")	0,57 L/min,	Rouge	81461112
	13 / 80 Swivel Sd V	0,013" / 0,33	80°	405-457 mm. (16-18")	0,57 L/min,	Rouge	81461114
Matériaux de remplissage, Peintures plastiques	**15 / 20** Swivel Sd V	0,015" / 0,38	20°	100-150 mm. (4-6")	0,72 L/min,	Jaune	81461115
	15 / 40 Swivel Sd V	0,015" / 0,38	40°	200-250 mm. (8-10")	0,72 L/min,	Jaune	81461116
	15 / 80 Swivel Sd V	0,015" / 0,38	80°	405-457 mm. (16-18")	0,72 L/min,	Jaune	81461118
Peinture anti-corrosion, Peintures plastiques Apprêts	**17 / 20** Swivel Sd V	0,017" / 0,43	20°	100-150 mm. (4-6")	0,98 L/min,	Jaune	81461123
	17 / 40 Swivel Sd V	0,017" / 0,43	40°	200-250 mm. (8-10")	0,98 L/min,	Jaune	81461124
	17 / 60 Swivel Sd V	0,017" / 0,43	60°	300-355 mm. (12-14")	0,98 L/min,	Jaune	81461125
	17 / 80 Swivel Sd V	0,017" / 0,43	80°	405-457 mm. (16-18")	0,98 L/min,	Jaune	81461126
	18 / 20 Swivel Sd V	0,018" / 0,45	20°	100-150 mm. (4-6")	1,10 L/min,	Jaune	81461127
	18 / 40 Swivel Sd V	0,018" / 0,45	40°	200-250 mm. (8-10")	1,10 L/min,	Jaune	81461128
	18 / 60 Swivel Sd V	0,018" / 0,45	60°	300-355 mm. (12-14")	1,10 L/min,	Jaune	81461129
	19 / 20 Swivel Sd V	0,019" / 0,48	20°	100-150 mm. (4-6")	1,30 L/min,	Blanc	81461132
	19 / 40 Swivel Sd V	0,019" / 0,48	40°	200-250 mm. (8-10")	1,30 L/min,	Blanc	81461133
	19 / 60 Swivel Sd V	0,019" / 0,48	60°	300-355 mm. (12-14")	1,30 L/min,	Blanc	81461134
	19 / 80 Swivel Sd V	0,019" / 0,48	80°	405-457 mm. (16-18")	1,30 L/min,	Blanc	81461135
Protection ignifuge Apprêts	**21 / 20** Swivel Sd V	0,021" / 0,53	20°	100-150 mm. (4-6")	1,52 L/min,	Blanc	81461137
	21 / 40 Swivel Sd V	0,021" / 0,53	40°	200-250 mm. (8-10")	1,52 L/min,	Blanc	81461138
	21 / 60 Swivel Sd V	0,021" / 0,53	60°	300-355 mm. (12-14")	1,52 L/min,	Blanc	81461139
	21 / 80 Swivel Sd V	0,021" / 0,53	80°	405-457 mm. (16-18")	1,52 L/min,	Blanc	81461140
Revêtement intérieur et extérieur	**23 / 20** Swivel Sd V	0,023" / 0,58	20°	100-150 mm. (4-6")	1,83 L/min,	Blanc	81461142
	23 / 40 Swivel Sd V	0,023" / 0,58	40°	200-250 mm. (8-10")	1,83 L/min,	Blanc	81461143
	23 / 60 Swivel Sd V	0,023" / 0,58	60°	300-355 mm. (12-14")	1,83 L/min,	Blanc	81461144
	23 / 80 Swivel Sd V	0,023" / 0,58	80°	405-457 mm. (16-18")	1,83 L/min,	Blanc	81461145
Matériaux denses, Protection anti-corrosion, Mastic	**25 / 20** Swivel Sd V	0,025" / 0,63	20°	100-150 mm. (4-6")	2,13 L/min,	Blanc	81461147
	25 / 40 Swivel Sd V	0,025" / 0,63	40°	200-250 mm. (8-10")	2,13 L/min,	Blanc	81461148
	25 / 60 Swivel Sd V	0,025" / 0,63	60°	300-355 mm. (12-14")	2,13 L/min,	Blanc	81461149
	25 / 80 Swivel Sd V	0,025" / 0,63	80°	405-457 mm. (16-18")	2,13 L/min,	Blanc	81461150
	27 / 20 Swivel Sd V	0,027" / 0,68	20°	100-150 mm. (4-6")	2,50 L/min,	Blanc	81461152
	27 / 60 Swivel Sd V	0,027" / 0,68	60°	300-355 mm. (12-14")	2,50 L/min,	Blanc	81461154
	27 / 80 Swivel Sd V	0,027" / 0,68	80°	405-457 mm. (16-18")	2,50 L/min,	Blanc	81461155
	31 / 40 Swivel Sd V	0,031" / 0,78	40°	200-250 mm. (8-10")	3,42 L/min,	Blanc	81461163
	31 / 60 Swivel Sd V	0,031" / 0,78	60°	300-355 mm. (12-14")	3,42 L/min,	Blanc	81461164
	31 / 80 Swivel Sd V	0,031" / 0,78	80°	405-457 mm. (16-18")	3,42 L/min,	Blanc	81461165
Matériaux denses, Protection anti-corrosion, Mastic	**35 / 20** Swivel Sd V	0,035" / 0,89	20°	100-150 mm. (4-6")	4,30 L/min,	Blanc	81461181
	35 / 40 Swivel Sd V	0,035" / 0,89	40°	200-250 mm. (8-10")	4,30 L/min,	Blanc	81461182
	35 / 60 Swivel Sd V	0,035" / 0,89	60°	300-355 mm. (12-14")	4,30 L/min,	Blanc	81461183

* Débit calculé avec de l'eau à 1.450 psi (100 bar, 10 MPa). La LARGEUR DU JET est mesurée à une distance de 305 mm (12") de la surface.

Accessoires pour pistolets Airless

Buses Airless fixes

Application recommandé	TIP	Orifice (pouces / mm.)	Angle	Largeur du jet	Débit	Filtre pistolet	Code TIP
Émaux, acryliques et synthétiques, Huiles, agentsde démoulage, Peintures synthétiques à base de résine, Peintures PVC	**09 / 20** Fixe	0,009” / 0,23	20°	100-150 mm. (4-6”)	0,25 L/min.	Rouge	81460641
	09 / 40 Fixe	0,009” / 0,23	40°	200-250 mm. (8-10”)	0,25 L/min.	Rouge	81460642
	09 / 60 Fixe	0,009” / 0,23	60°	300-355 mm. (12-14”)	0,25 L/min.	Rouge	81460644
	11 / 40 Fixe	0,011” / 0,28	40°	200-250 mm. (8-10”)	0,37 L/min.	Rouge	81460650
	11 / 60 Fixe	0,011” / 0,28	60°	300-355 mm. (12-14”)	0,37 L/min.	Rouge	81460653
Émaux, Peintures plastique, Apprêts, Matériaux de remplissage	**13 / 20** Fixe	0,013” / 0,33	20°	100-150 mm. (4-6”)	0,57 L/min.	Rouge	81460661
	13 / 40 Fixe	0,013” / 0,33	40°	200-250 mm. (8-10”)	0,57 L/min.	Rouge	81460662
	13 / 60 Fixe	0,013” / 0,33	60°	300-355 mm. (12-14”)	0,57 L/min.	Rouge	81460665
	13 / 80 Fixe	0,013” / 0,33	80°	405-457 mm. (16-18”)	0,57 L/min.	Rouge	81460666
	15 / 20 Fixe	0,015” / 0,38	20°	100-150 mm. (4-6”)	0,72 L/min.	Jaune	81460672
	15 / 40 Fixe	0,015” / 0,38	40°	200-250 mm. (8-10”)	0,72 L/min.	Jaune	81460673
	15 / 50 Fixe	0,015” / 0,38	50°	250-300 mm. (10-12”)	0,72 L/min.	Jaune	81460674
	15 / 60 Fixe	0,015” / 0,38	60°	300-355 mm. (12-14”)	0,72 L/min.	Jaune	81460675
	15 / 80 Fixe	0,015” / 0,38	80°	405-457 mm. (16-18”)	0,72 L/min.	Jaune	81460676
Peinture anti-corrosion, Peintures plastiques Apprêts Protection ignifuge	**17 / 100** Fixe	0,017” / 0,43	100°	508-558 mm. (20-22”)	0,98 L/min.	Jaune	81460627
	18 / 40 Fixe	0,018” / 0,46	40°	200-250 mm. (8-10”)	1,10 L/min.	Jaune	81460698
	18 / 60 Fixe	0,018” / 0,46	60°	300-355 mm. (12-14”)	1,10 L/min.	Jaune	81460701
	18 / 80 Fixe	0,018” / 0,46	80°	405-457 mm. (16-18”)	1,10 L/min.	Jaune	81460702
	18 / 90 Fixe	0,018” / 0,46	90°	457-508 mm. (18-20”)	1,10 L/min.	Jaune	81460703
	21 / 40 Fixe	0,021” / 0,53	40°	200-250 mm. (8-10”)	1,52 L/min.	Blanc	81460714

La **taille d’éventail** est guidage et variera en fonction de la viscosité et de la pression à laquelle pulvériser.
Autres buses et angles disponibles. Consulter

Chez Sagola, nous proposons une gamme complète d’accessoires destinés aux équipements de pulvérisation haute pression Sagola. Filtres, flexibles, régulateurs et accessoires conçus pour garantir des performances maximales, une fiabilité optimale et une efficacité constante dans les applications les plus exigeantes.

Filtres

Filtres pour pistolets Airless.

Code	Description
30010014	Filtre vert – 30 mailles
30010008	Filtre blanc – 50 mailles
30010009	Filtre jaune – 100 mailles
30010010	Filtre rouge – 200 mailles
86463004	Filtre 100 mesh + porte-filtre

SPEEDY5

Tête Rotative

Tête pour pistolets Airless.

Code	Modèle de pistolet
81461101	PSAM 550 / PSAM 350 / PSAM 104

SPEEDY7

Tête Rotative

Tête pour pistolets Airless.

Code	Modèle de pistolet
81461300	PSAM 550 / PSAM 350 / PSAM 104

Accessoires pour pistolets Airless

At Sagola, we offer a complete range of accessories for use with Sagola high-pressure spray equipment. Filters, hoses, regulators and accessories designed to ensure maximum performance.

Buse airless

Éventail réglable.

Code	Description
81460977	Buse Airless Éventail réglable 15
81460978	Buse Airless Éventail réglable 20

Tête angulaire

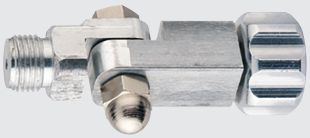

Tête angulaire pour pistolets Airless.

Code	Modèle de pistolet
30990371	PSAM 550 / PSAM 350 / PSAM 104

Aiguilles de débouchage

Pour buses de pistolet Airless.

Code	Units
30010201	6 unités

Extensions

Extensions pour pistolets Airless.

Code	Description
30010302	30 cm. extension pour pistolet airless
30010303	50 cm. extension pour pistolet airless
30010304	100 cm. extension pour pistolet airless
30010301	15 cm. extension 45° pour pistolet airless

Tuyau de produit pour équipement de peinture airless électrique

Tuyau de produit antistatique (Ø6 x 12,3 mm.) en Polyamide avec renfort de Polyester et revêtement extérieur en Polyuréthane. Raccords tournants 1/4".
(Description page 150)

Code	Description
86463802	10 m. tuyau de produit avec terminaux 1/4"
86463803	20 m. tuyau de produit avec terminaux 1/4"

Code	Description
85760301	Raccord de tuyau airless 1/4" F - 1/4" F

Tuyau de produit pour équipement de peinture airless

Tuyau de produit antistatique (Ø6 x 13,8 mm.) en polyamide plus double renfort métallique, avec revêtement extérieur en polyuréthane. Connexions 3/16" et 1/4". (Description page 149)

Code	Description
86463821	5 m. tuyau de produit 3/16" avec terminaux
86463826	5 m. tuyau de produit 1/4" avec terminaux
86463827	10 m. tuyau de produit 1/4" avec terminaux
86463834	10 m. tuyau de produit 1/4" avec terminaux de sécurité
86463828	15 m. tuyau de produit 1/4" avec terminaux

Accessoires pour pistolets Airless

Huile pour pompe

Huile d'entretien pour pompes.

Code	Description
30090099	Huile hydraulique RENOLIN MR 10
30090098	Huile pour joints OILPACK

Sonde d'absorption

pour pompes RAIDER/MACK

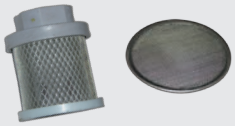

Code	Description
86465206	Kit sonde d'absorption MACK 150/320X
49000741	Kit sonde d'absorption RAIDER 300X
56415905	Kit sonde d'absorption HTV 250X
83660047	Filtre d'absorption à bouche étroite
56418055	Filtre rond 40 microns

Filtres et accessoires

pour pompes RAIDER/MACK

Code	Description
83660055	Kit de filtre haute capacité de 1 litre
83660058	Filtre 200 mailles
83660056	Filtre 300 mailles
83660057	Filtre ligne raccord tournant de 100 mailles
30010015	Microfiltre 100 mesh (buses mixtes) (10 unités)

Réservoir à gravité

5 L. pour pompes RAIDER/MACK

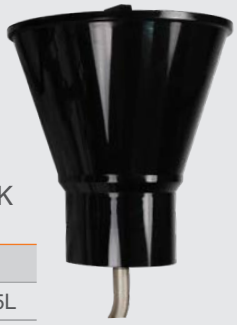

Code	Description
30090091	Réservoir à gravité 5L

Filtre anti-pulsation

pour pompes RAIDER/MACK

Code	Description
83660009	Filtre 100 mailles
83660010	Filtre 60 mailles

Autres accessoires

pour pompes pneumatiques (RAIDER/MACK)

Code	Description
84260099	Kit de purge
56418543	Valve d'absorption
56418485	Kit garniture inférieure RAIDER
56418498	Kit garniture supérieure RAIDER
56418545	Kit garniture inférieure MACK
56418546	Kit garniture supérieure MACK
56418650	Kit hydraulique complet RAIDER
56418549	Kit hydraulique complet MACK
56418538	Kit axe pneumatique MACK 150X
56418539	Kit axe pneumatique MACK 320X
56418652	Kit axe pneumatique RAIDER

pour pompes électriques (ATLANTA)

Code	Description
30090021	Kit anti-retour
87560003	Valve d'absorption
56418599	Kit membranes 200 PLUS
30090022	Kit membranes 500/800
30090087	Kit de purge 500/800
86465204	Kit sonde d'absorption 500/800
86464701	Régulateur de pression 200 PLUS
86464703	Régulateur de pression 500/800

04

Transfert de produit

Chez Sagola, nous disposons d'une large gamme de solutions pour le transfert d'huiles, de produits chimiques, de kérosène, de biodiesel, d'antigel...

Nous proposons des solutions complètes pour votre installation, depuis les systèmes de pompage individuels jusqu'aux installations complètes pour la distribution de tous types de fluides.

Pompe Sagola DM 400

La pompe pneumatique à double membrane DM 400 est spécialement conçue pour le transfert d'une grande variété de fluides, principalement des produits de moyenne et faible viscosité.

Avec un débit de 40 L/min. Il est capable de déplacer de manière fiable une grande variété de fluides : Solvants, colles, adhésifs, laques, peintures, colorants, huiles...

Bonne résistance à l'abrasion, aux produits chimiques et à la chaleur. Charge de travail élevée. Membranes en polypropylène.

Convient pour une utilisation dans une grande variété d'industries telles que le pétrole, la métallurgie, les mines, les revêtements, le bois, l'imprimerie, le traitement de l'eau, l'automobile, etc...

RÈGLEMENTS:
2006/42/CE
ATEX Ex 2 II GX
UNE-EN-13463-1:2011,
UNE-EN ISO 12100:2012,
EN 809, EN12621, EN12162
et EN 1127-1

DONNÉES TECHNIQUES

	SAGOLA DM 400	
Poids	4,7 Kilogrammes	10,36 lbs
Dimensions	22 x 21 x 26 cm.	8,66 x 8,27 x 10,24 "
Consommation d'air maximale	580 L/min.	20 cfm
Pression d'entrée d'air maximale	7 bar	102 psi
Débit maximal	40 L/min.	1,41 cfm
Entrée d'air	1/4" BSP F	
Sortie du produit	1/2" BSP M	
Température de fonctionnement maximale	50° C	122° F

VERSIONS

Description	Code
Version standard	**30910101**
Version abrasifs	**30910102**

Pompe Sagola DM 300

La pompe pneumatique double membrane DM 300 est spécialement conçue pour le transfert d'une grande variété de fluides, principalement des produits de moyenne et faible viscosité : Solvants, colles, adhésifs, laques, peintures, colorants, huiles...

Pompe pneumatique avec débit maximum de 30 L/min. Bonne résistance à l'abrasion, aux produits chimiques et à la chaleur. Membranes en polypropylène.

La pression de fonctionnement maximale de la pompe est de 7 bars (102 psi).

RÈGLEMENTS:
2006/42/CE
ATEX Ex 2 II GX
UNE-EN-13463-1:2011,
UNE-EN ISO 12100:2012,
EN 809, EN12621, EN12162
et EN 1127-1

DONNÉES TECHNIQUES

	SAGOLA DM 300	
Poids	3,3 Kilogrammes	7,27 lbs
Dimensions	28 x 15 x 27 cm.	11,02 x 5,91 x 10,63 "
Consommation d'air maximale	380 L/min.	13 cfm
Pression d'entrée d'air maximale	7 bar	102 psi
Débit maximal	30 L/min.	1,06 cfm
Entrée d'air	1/4" BSP F	
Sortie du produit	1/2" BSP M	
Température de fonctionnement maximale	50° C	122° F

VERSIONS

Description	Code
Version standard	**30910105**

Pompe Sagola TB 270 X

Pompe de transfert à piston. Structure robuste pour garantir des performances élevées. Excellentes performances avec une faible consommation d'air. Charge de travail élevée.

Solvants, colles et adhésifs, laques, peintures, colorants, huiles, huiles sales, huiles minérales ou synthétiques ainsi que liquide antigel. En général, produits de faible et moyenne viscosité.

La pompe Sagola TB 270 X est une pompe pneumatique à piston pour un montage rapide dans des fûts et des réservoirs ou une installation murale.

RÈGLEMENTS:
2006/42/CE, 2014/34/CE
ATEX Ex 2 II GX,
UNE-EN ISO 12100:2012, UNE-EN ISO 4414:2011,
UNE-EN ISO 14120:2016, UNE-EN ISO 1127-1:2012

DONNÉES TECHNIQUES

	SAGOLA TB 270 X	
Poids TB 270 X Long (standard)	5,5 Kilogrammes	12,13 lbs
Poids TB 270 X Court (standard)	5 Kilogrammes	11,02 lbs
Poids TB 270 X Long (acier inoxydable)	7 Kilogrammes	15,43 lbs
Poids TB 270 X Court (acier inoxydable)	6,5 Kilogrammes	14,33 lbs
Dimensions TB 270 X Long	10 cm. x 130,5 cm.	3,94 x 51,38 "
Dimensions TB 270 X Court	10 cm. x 91 cm.	3,94 x 35,83 "
Pression d'entrée d'air maximale	7 bar	102 psi
Pression maximale de sortie du produit	7 bar	102 psi
Limites de température de travail	2 - 65°C	35,6 - 149°F
Flux libre (viscosité de l'eau)	60 L/min	2,12 cfm
Consommation d'air maximale (100 cycles/min.)	230 L/min	8,12 cfm
Entrée d'air	Connexion rapide 1/4" BSP	
Sortie du produit	Rosca BSP 1/2 " F	
Entrée d'air d'alimentation de la pompe	Rosca BSP 1/4 " F	

VERSIONS

Description	Code
TB 270 X Long (standard, Aluminium)	**30910501**
TB 270 X Court (standard, Aluminium)	**30910502**
TB 270 X Long (acier inoxydable)	**30910503**
TB 270 X Court (acier inoxydable)	**30910504**

Couvercles pour fûts

Variété de modèles pour transférer le produit à partir d'un fût de 200 litres. Du kit de transfert le plus simple au plus complet.

Couvercles en acier inoxydable. Ils comprennent des poignées pour un réglage confortable de la bouteille.

Configuration avec des éléments Sagola de haute technologie et de qualité. Pompes pneumatiques, décapants, régulateurs,...

Pompe DM 400 (page 116)

Pompe Sagola TB270 (page 118)

Agitateur rotatif Sagola 464 (page 121)

RÈGLEMENTS:
2006/42/CE, UNE-EN 12100:2012
ATEX Ex 2 II GX
UNE EN ISO 80079-36:2017

Code
30990354

Couvercle pour fût

Kit couvercle pour fût d'une capacité de 200 litres avec poignées de maintien et poignées de serrage.

Code
30990359

Couvercle pour fût + agitateur rotatif

Kit couvercle comprenant un agitateur rotatif **Sagola 464.**

Code
30990358

Couvercle pour fût + Pompe DM + Régulateur d'entrée d'air

Kit couvercle comprenant une pompe pneumatique **Sagola DM 400** et un régulateur d'entrée d'air de haute précision.

Code
30990357

Couvercle pour fût + Pompe TB 270 X + Régulateur d'entrée d'air

Kit couvercle comprenant une pompe à piston **Sagola TB270X** et un régulateur d'entrée d'air de haute précision.

Code
30990356

Couvercle pour fût + Pompe DM + agitateur rotatif + Régulateur d'entrée d'air

Kit couvercle comprenant une pompe pneumatique **Sagola DM 400**, agitateur rotatif **Sagola 464** et un régulateur d'entrée d'air de haute précision.

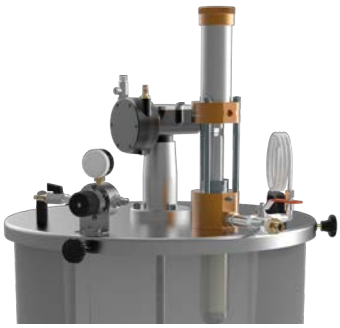

Code
30990355

Couvercle pour fût + Pompe TB 270 X + agitateur rotatif + Régulateur d'entrée d'air

Kit couvercle comprenant une pompe à piston **Sagola TB270X**, agitateur rotatif **Sagola 464** et un régulateur d'entrée d'air de haute précision.

Lève-fût RAM 200

Sagola présente l'ascenseur pneumatique piloté dont le but est de soulever les couvercles des fûts de 200 litres qu'elle vend et de faciliter le changement de fût.

Disposer d'un moyen pneumatique facilite grandement le travail de levage du couvercle ainsi que de tous les accessoires possibles (pompes, agitateurs...), qui ensemble peuvent atteindre un poids considérable.

Effectuer le travail manuellement peut créer des risques et des difficultés qui sont éliminés grâce à l'utilisation de cet élévateur.

Il se compose d'un vérin pneumatique à simple effet et est contrôlé par une vanne pneumatique à commande manuelle.

Corps et support en acier très robustes. Haute qualité des composants. Avec support au sol utilisant des boulons M12 pour une grande stabilité et fixité.

Cet équipement est destiné à un usage professionnel uniquement.

Entrée d'air comprimé

Vanne à action manuelle

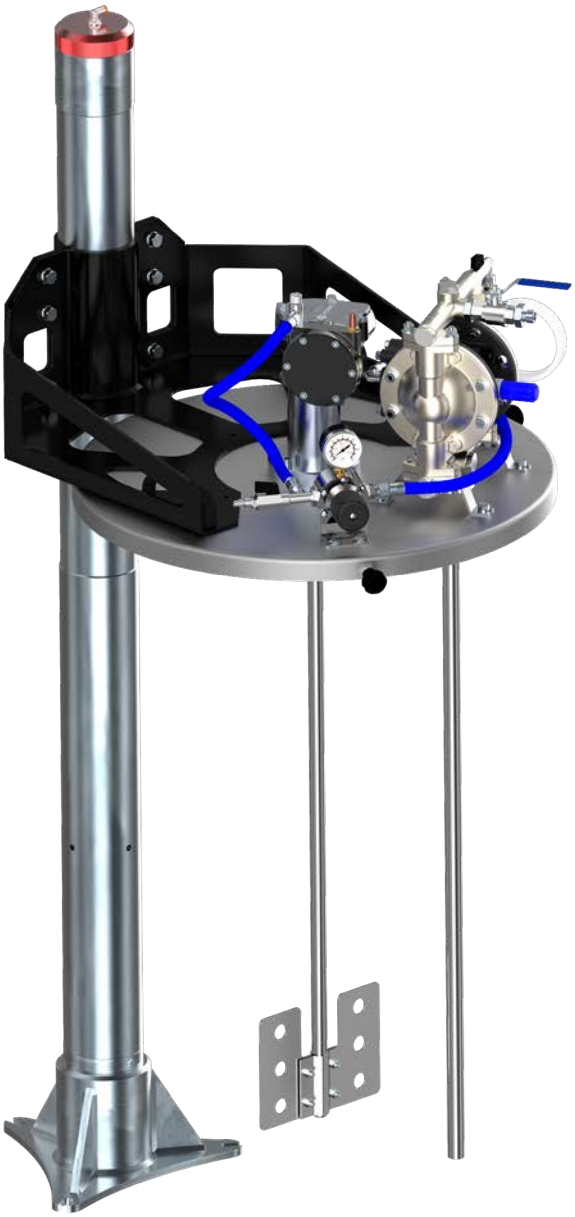

RÈGLEMENTS:
2006/42/CE, 2014/68/UE
UNE-EN ISO 12100
ISO 14121

Code
13010000

DONNÉES TECHNIQUES

	LÈVE-FÛT RAM 200	
Dimensions	1.556 x 520 x 646 mm.	61,3 x 20,5 x 25,4 "
Hauteur maximale (position élevée)	2.506 mm.	99"
Course de piston	950 mm.	37,4"
Charge maximale d'élévation	259,5 Kg.	572 lbs
Entrée d'air	Raccord tournant tube Ø4 mm. 1/4"	
Vanne pneumatique manuelle	Contrôle manuel. 3 voies, 2 positions	
Pression de service d'entrée d'air	4 bar	58 psi
Temps de levée (à 4 bar)	Environ 12 secondes	
Temps d'arrêt	Environ 50 secondes (Décompression + descente)	
Lubrifiant	SAE 20	
Ancrage de base au sol	3 vis M12	
Matériaux	Aluminium, acier, polyamide et NBR	

Agitateurs

Agitateurs Sagola 471/464 avec entraînement pneumatique. Convient pour le placement dans des conteneurs fermés tels que des fûts ou des chaudières à pression.

Pour remuer, homogénéiser et dissoudre les préparations aqueuses, les industries de la galvanoplastie, de la chimie, des boissons et des cosmétiques. Spécial pour produits à faible et moyenne viscosité.

Fabriqué en acier inoxydable de haute qualité.

Les moteurs pneumatiques Sagola 463/446 offrent une grande résistance à l'effort. Coût d'entretien minimum. Moteur robuste et compact.

RÈGLEMENTS:
2006/42/CE
UNE-EN 12100:2012
ATEX Ex 2 II GX
UNE EN ISO 80079-36:2017

Agitateur Sagola 471

Agitateur Sagola 464

Moteur pneumatique alternatif Sagola 463

Moteur pneumatique rotatif Sagola 446

VERSIONS	471/463
Description	**Code**
Agitateur Sagola 471	**10520201**
Moteur pneumatique alternatif Sagola 463	**10510201**

VERSIONS	464/446
Description	**Code**
Agitateur Sagola 464	**10520101**
Moteur pneumatique rotatif Sagola 446	**10510101**

DONNÉES TECHNIQUES	R 471 / M 463		R 464 / M 446	
Poids (agitateur)	11 Kilogrammes	24,2 lbs	11 Kilogrammes	24,2 lbs
Poids (moteur)	6 Kilogrammes	13,2 lbs	5,25 Kilogrammes	11,6 lbs
Longueur (pales d'agitateur)	100 cm.	39,4 "	100 cm.	39,4 "
Dimensions (moteur)	17 x 16 x 25 cm.	6,7 x 6,3 x 9,8 "	19 x 17 x 14 cm.	7,5 x 6,7 x 5,5 "
Pouvoir	4,50 Kgfm (kilogramme-force mètre)		1,2 HP	
Vitesse de rotation	0 - 350 r.p.m. (Comprend un régulateur de vitesse)		0 - 300 r.p.m. (Comprend un régulateur de vitesse)	
Pression atmosphérique maximale	6 bar	87 psi	6 bar	87 psi
Pression de travail	3 - 6 bar	43,5 - 87 psi	2 - 6 bar	43,5 - 87 psi
Température de fonctionnement	Température ambiante (max. 50°C) (122°F)		Température ambiante (max. 50°C) (122°F)	
Débit d'air à 6 bar (87 psi)	28 L/min.	1 cfm	350 L/min.	12,36 cfm
Angle de braquage	180°		-	
Entrée d'air	BSP 1/4 x 19 " F		BSP 1/4 x 19 " F	
Sortie d'air	BSP 1/8 "		BSP 1/8 "	

SAGOLA
HOLDER SP2
VIDA DE SERVICIO
FILTRO PURIFICADOR DE AIRE
FILTRO PURIFICADOR COALESCENTE
COALESCENT AIR FILTER

05

Systèmes de filtration d’air

Nouveaux défis dans le domaine des peintures (nouvelles peintures à l’eau), augmentation des outils dans l’industrie et exigences de production accrues, une haute fiabilité du réseau d’air comprimé devient de plus en plus importante.

L’apparition de réglementations liées à la réduction drastique des solvants dans les nouvelles peintures fait que.

L’existence d’impuretés dans le réseau d’air est de plus en plus critique pour l’obtention d’un bon résultat final.

Dans le seul objectif d’atteindre le degré maximum de finition, de finition et de brillance, chez SAGOLA nous avons travaillé au maximum sur notre gamme de filtres.

Série 5000X

Série 4000

Série Plus

Température

- Recommandation générale: 15°C et 25°C
- Au moins 5°C au-dessus du point de rosée de cabine.
- Au moins 5°C au-dessus du point de rosée d'air comprimé.

Point de rosée

PR < 3°C	Qualité de l'air idéale
3°C < PR > 7°C	Bonne qualité de l'air
PR > 7°C	Mauvaise qualité de l'air

Thermohygromètre

inclus dans le test de qualité de l'air de Sagola.

Mesure:

Température de l'air comprimé.
Point de rosée de l'air comprimé.
Humidité relative de l'air comprimé.

Pack 6000X

Régulation de la température de l'air comprimé

Température

Température des pièces d'au moins 5°C au-dessus du point de rosée de la cabine.

Elcometer 319

Mesure des conditions environnementales en cabine et en surface

AIR, TEMPÉRATURE ET HUMIDITÉ

LE PARFAIT ÉQUILIBRE ENTRE TOUS LES ÉLÉMENTS DE CABINE

Les outils de traitement de l'air et les équipements de diagnostic des conditions environnementales de Sagola fournissent les informations nécessaires pour atteindre l'équilibre parfait entre tous les éléments de la cabine.

Filtre de cabine

Élimination des condensats et des vapeurs d'eau et d'huile. Rétention des particules solides.

Piège à solides

Inclus dans le test de qualité de l'air de Sagola.

Diagnostic de la présence de particules solides, de condensats d'air ou d'huile dans la ligne d'air comprimé.

Système de filtration

Il est nécessaire d'éliminer les impuretés de l'air comprimé au moyen d'un filtre, en gardant à l'esprit que les performances maximales doivent être obtenues pour le travail de peinture.

Les SYSTÈMES DE FILTRATION SAGOLA assurent une qualité maximale d'air et un minimum de perte de pression dans la ligne.

'air qui procède du compresseur et circule dans le réseau, contient des particules solides et des impuretés, de la humidité relative de l'air d'admission et de l'huile brûlée qui procède du le compresseur.

Il est donc nécessaire d'éliminer ces impuretés grâce un système de filtration, qui doit toujours obtenir une performance maximale avec une chute de pression minimale.

Les systèmes de filtration Sagola assurent une qualité maximale d'air.

En plus, avec les nouvelles règlementations relatives à la drastique diminution de solvants dans les nouveaux enduits, monocouches et vernis HS et dans les peintures base d'eau, fait que l'existence d'impuretés dans l'air comprimé qu'on utilise pour la pulvérisation soit plus critique pour les résultats définitifs de travail dans la carrosserie, principalement parce que:

- Pour les HS: principalement la haute luminosité de ces peintures, la proportion limitée de solvants et la réduction dans le nombre de couches de finition, fait ressortir les plus petites particules qui peut contenir l'air comprimé.

- Dans les peintures base à l'eau: sa grande incompatibilité avec tous les types d'huiles et de vapeurs organiques, fait que la qualité de l'air requis pour la pulvérisation soit de la plus haute qualité.

Clés pour le bon choix de filtre

Pour choisir le système de filtrage à installer, il faut tenir compte du type et de l'état de conservation du compresseur d'air installé et de la qualité de l'air qu'il fournit.

Par exemple, si plus d'air purifié est nécessaire, nous devrions installer un **régulateur purificateur coalescent modèle 5200X** -avec lequel nous éliminerons la rétention d'eau et de particules solides jusqu'à 0,01 micron, les aérosols d'eau (C>0,01 mg/m^3) et les aérosols d'huile (C>0,01 mg/m^3)- ou un **Régulateur Purificateur avec Filtre Coalescent plus Charbon Actif modèle 5300X** - qui est utilisé lorsqu'il est nécessaire d'éliminer l'huile, l'hydrocarbure ou l'eau sous forme de vapeurs, vapeurs organiques, odeurs de l'air, solides particules jusqu'à 0,01 micron et huile résiduelle maximale 0,003 p.p.m. -.

Filtres Série 5000X

Filtres à air conçus et développés pour les nouvelles technologies de peinture pour la carrosserie. Idéal pour les peintures à base d'eau et HS.

Qualité de l'air maximale

La qualité de l'air comprimé devient chaque jour plus importante dans les processus de production. L'air contaminé cause des dommages et des coûts de fabrication dans de nombreux cas.

Non seulement il est important d'avoir de l'air comprimé de bonne qualité là où il peut entrer en contact avec le produit, mais il est donc indispensable de procéder à une analyse de la qualité de l'air comprimé.

L'obtention d'une bonne qualité d'air comprimé est fondamentale pour un fonctionnement correct des machines et pour obtenir une finition finale optimale dans les processus de production.

Perte de pression de ligne minimale

Pour toutes ces raisons, il est nécessaire d'éliminer ces impuretés au moyen d'un filtre, sachant que les performances maximales doivent toujours être obtenues avec la perte de charge minimale.

Avantages principaux

- Régulateur assisté par air.
- Échappement rapide, réduction instantanée de la pression.
- Corps en aluminium. Usinage CNC. Robustesse totale.
- Evacuation sans surveillance des liquides et impuretés.
- Débit maximal 2.870 L/min., sortie pour 2 pistolets.
- Filtre de 8µ + Baffle haute capacité de rétention de solides et de liquides.
- Entrée d'air 1/2" pouce.
- Contrôle de la durée de vie du filtre. Nous incorporons un élément dynamique de contrôle de la vie.

Système de filtration complet Série 5000X

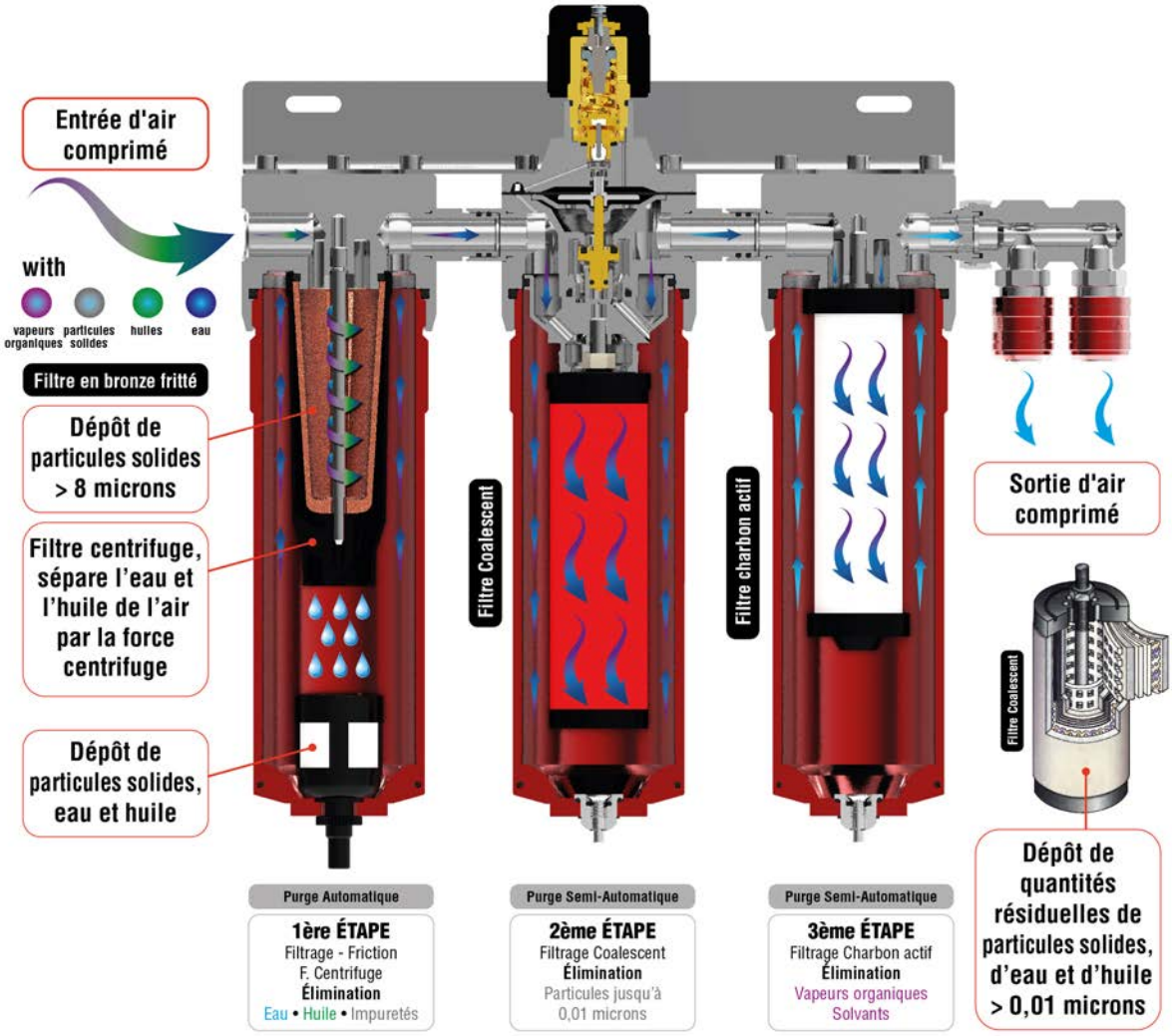

Filtre purifiant 5300X

Filtre purifiant 5300X

Le modèle 5300X offre la maximale filtration pour les cabines et les lignes de peinture qui ont une forte exigence pour les finitions.

Filtre composé de trois étages de filtration. Intègre un prefiltre en bronze fritté de 8 microns, suivi par un filtre purificateur avec filtre coalescence de 0,01 micron et une filtration finale grâce à un filtre à charbon actif de grande section.

Idéal pour les lignes de peinture à base d'eau (et problèmes de vapeurs organiques dans le réseau).

À part de l'eau et les impuretés, on élimine les vapeurs organiques et les odeurs de l'air.

RÈGLEMENTS:
2006/42/CE
ATEX Ex 2 II GX
UNE EN-13463-1

DONNÉES TECHNIQUES

	FILTRE 5300X		
Poids	6,62 Kilogrammes		14,59 lbs
Dimensions	38,3 X 12,3 X 37,2 cm.		15,08 x 4,84 x 14,66 "
Débit d'air à 7 bar (101 psi)	2.870 L/min.		101 cfm
Connecteur de sortie d'air	BSP 1/4" Femelle	Connecteur d'entrée d'air	BSP 1/2" Femelle
Type de filtrage (3 étapes)	**1°** Filtre bronze 8µ / **2°** Filtre coalescent 0,01 µ / **3°** Filtre à charbon actif		
Pression de travail maximale	12 bar		174 psi
Température maximale de travail	90°C		194°F
Système de purge	1 Purge automatique + 2 Purgeurs semi-automatiques		

VERSIONS

Description	Code
Filtre régulateur d'air 5300X avec connecteurs BSP 1/4" US-Mil	**10730305**
Filtre régulateur d'air 5300X avec connecteurs BSP 1/4" Euro-Profile	**10730308**
Filtre régulateur d'air 5300X avec connecteurs BSP 1/4" Nitto (exclusif Asie)	**10730351**

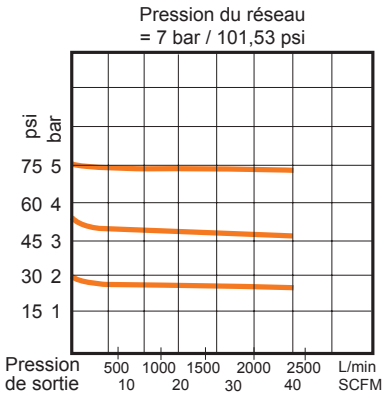

Système modulaire versatile

Si vous avez besoin de mettre à niveau votre système d'un filtre standard à un système de coalescence ou de mettre à niveau vers du charbon actif, avec le système modulaire Sagola 5000X, vous pouvez facilement mettre à niveau avec un pack de conversion.

Construit pour durer. Minimum d'entretien

Fabriquée en aluminium usiné avec des raccords en acier inoxydable, la gamme de filtres Sagola 5000X est incroyablement durable.

Gamme d'options

Des préfiltres pour la séparation de l'humidité aux filtres coalescents pour éliminer les particules jusqu'à 0,01 micron ou aux filtres à charbon actif pour l'air respirable.

La gamme Sagola 5000X est disponible en plusieurs modèles pour répondre aux exigences de tout carrossier.

Filtre purifiant 5300X Plus

Filtre purifiant 5300X Plus

Filtre avec les mêmes caractéristiques techniques et mécaniques que le modèle 5300X. Préparé pour une utilisation indépendante du filtrage au charbon actif.

Double sortie du filtre coalescent pour peinture ou soufflage. Sortie simple du filtre à charbon actif pour appareils respiratoires ou peints.

Filtre composé de trois étages de filtrage. Il intègre un préfiltre en bronze fritté de 8 microns, suivi d'un filtre coalescent de 0,01 micron et d'un filtre final avec un filtre à charbon actif de grande section.

RÈGLEMENTS:
2006/42/CE
ATEX Ex 2 II GX
UNE EN-13463-1

DONNÉES TECHNIQUES — FILTRE 5300X PLUS

Poids	6,8 Kilogrammes	14,99 lbs	
Dimensions	37,7 X 11,9 X 37,2 cm.	14,84 x 4,69 x 14,66 "	
Débit d'air à 7 bar (101 psi)	2.870 L/min.	101 cfm	
Connecteur de sortie d'air	BSP 1/4" Femelle	Connecteur d'entrée d'air	BSP 1/2" Femelle
Type de filtrage (3 étapes)	**1°** Filtre bronze 8µ / **2°** Filtre coalescent 0,01 µ / **3°** Filtre à charbon actif		
Pression de travail maximale	12 bar	174 psi	
Température maximale de travail	90°C	194°F	
Système de purge	1 Purge automatique + 2 Purgeurs semi-automatiques		

VERSIONS

Description	Code
Filtre régulateur d'air 5300X Plus avec connecteurs BSP 1/4" US-Mil	**10730306**
Filtre régulateur d'air 5300X Plus avec connecteurs BSP 1/4" Euro-Profile	**10730309**
Filtre régulateur d'air 5300X Plus avec connecteurs BSP 1/4" Nitto (exclusif Asie)	**10730310**

Temporisateur

Les compteurs de temps fournissent un rappel visuel utile de nos calendriers d'entretien des filtres. La minuterie est incluse dans chaque kit de filtre.

Temporisateur **3 mois**: Filtre à charbon actif

Temporisateur **6 mois**: Filtre bronze et coalescent.

Les filtres de votre matériel de filtration ont une durée de vie limitée. Lorsque les filtres se bouchent, les performances de l'équipement peuvent diminuer. Par conséquent, nous n'avons aucune garantie d'un filtrage correct à 100 %.

Lorsque vous commencez à utiliser le filtre, appuyez sur le bouton "ON" pour contrôler la durée de vie de votre équipement de filtrage.

Filtre purifiant 5200X

Filtre purifiant 5200X

Le modèle 5200X offre la plus haute technologie de filtrage de l'air. Deux étapes de filtrage

Il intègre un filtre en bronze fritté de 8 microns. Suivi d'une filtration finale à travers un filtre coalescent de 0,01 micron.

Les autres caractéristiques comprennent le système de purge automatique et le régulateur de volant assisté.

Vases de grande résistance et protection. Les drains réduisent les coûts de maintenance en raison de leur durabilité accrue.

Effectue une double filtration, avec une régulation optimale du débit et de la pression, retenant l'eau et les impuretés, avec laquelle il parvient à purifier l'air de 99%.

RÈGLEMENTS:
2006/42/CE
ATEX Ex 2 II GX
UNE EN-13463-1

DONNÉES TECHNIQUES

	FILTRE 5200X		
Poids	4,7 Kilogrammes		10,36 lbs
Dimensions	27,1 X 12,3 X 37,2 cm.		10,67 x 4,84 x 14,66 "
Débit d'air à 7 bar (101 psi)	> 3.000 L/min.		> 106 cfm
Connecteur de sortie d'air	BSP 1/4" Femelle	Connecteur d'entrée d'air	BSP 1/2" Femelle
Type de filtrage (2 étapes)	**1°** Filtre bronze 8µ / **2°** Filtre coalescent 0,01 µ		
Pression de travail maximale	12 bar		174 psi
Température maximale de travail	90°C		194°F
Système de purge	1 Purge automatique + 1 Purge semi-automatique		

VERSIONS

Description	Code
Filtre régulateur d'air 5200X Plus avec connecteurs BSP 1/4" US-Mil	**10730304**
Filtre régulateur d'air 5200X Plus avec connecteurs BSP 1/4" Euro-Profile	**10730307**
Filtre régulateur d'air 5200X Plus avec connecteurs BSP 1/4" Nitto (exclusif Asie)	**10730350**

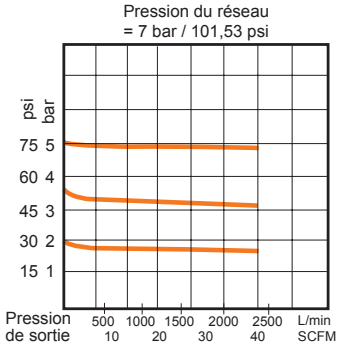

Comment changer un filtre de remplacement

1. Retirer le verre du filtre

2. Dévisser le filtre usagé

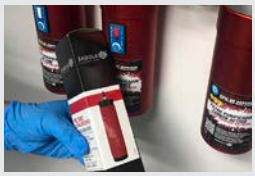
3. Remplacer le filtre de rechange

4. Graisser et visser le verre

5. Réglez le temporisateur

Filtre purifiant 5100X / 5050X / 5000X

Filtre purifiant 5100X

Filtre purificateur d'air avec régulateur de pression et manomètre.

Verre haute résistance et protection.

Le modèle 5100X est doté d'une nouvelle purge qui réduit les coûts de maintenance grâce à sa durabilité accrue.

Le système de filtrage retient l'eau et les impuretés. De plus, il intègre un filtre en bronze fritté de 8 microns.

Filtre purifiant 5050X

Le modèle 5050X est un purificateur à filtre à purge automatique avec manomètre, idéal pour le pré-filtrage des conduites d'air industrielles. Il intègre un filtre en bronze fritté de 8 microns.

Préfiltre de ligne pour : sortie compresseur moyenne (prise 1/2"), changements de niveau secteur, entrée armoire,...

Filtre purifiant 5000X

Filtre purificateur d'air avec régulateur, avec un rapport qualité/prix parfait. Idéal pour les cabines de peinture à base de solvant et les zones de préparation.

Le modèle 5000X est doté d'un système de purge semi-automatique à double sortie.

Il est basé sur un système de filtrage qui retient l'eau, l'huile et les autres impuretés. Il intègre un filtre de 20 microns.

RÈGLEMENTS::
2006/42/CE
ATEX Ex 2 II GX
UNE EN-13463-1

DONNÉES TECHNIQUES	5100X		5050X		5000X	
Poids	2,64 Kg.	5,82 lbs	1,95 Kg.	4,30 lbs	2,3 Kg.	5,07 lbs
Dimensions (cm.)	15,9 x 12,3 x 37,3 cm.		11,4 x 11,9 x 33,9 cm.		14,8 x 11,9 x 38,4 cm.	
Dimensions (pouces)	6,26 x 4,84 x 14,65"		4,49 x 4,69 x 13,35"		5,93 x 4,69 x 15,12"	
Débit d'air à 7 bar (101 psi)	> 3.000 L/min.	> 106 cfm	> 3.000 L/min.	> 106 cfm	> 3.000 L/min.	> 106 cfm
Connecteur de sortie d'air	BSP 1/4" F		BSP 1/4" F		BSP 1/4" F	
Connecteur d'entrée d'air	BSP 1/2" F		BSP 1/2" F		BSP 1/2" F	
Type de filtrage	Filtre bronze 8 µ		Filtre bronze 8 µ		Filtre bronze 20 µ	
Pression de travail maximale	12 bar	174 psi	12 bar	174 psi	12 bar	174 psi
Température maximale de travail	90°C	194°F	90°C	194°F	90°C	194°F
Système de purge	Purge automatique		Purge automatique		Purge semi-automatique	

VERSIONS	5100X	5050X	5000X
Description	Code	Code	Code
Filtre régulateur d'air avec connecteurs BSP 1/4" US-Mil	10730202	10720301	10730204
Filtre régulateur d'air avec connecteurs BSP 1/4" Euro-Profile	10730206	10720302	10730205
Filtre régulateur d'air avec connecteurs BSP 1/4" Nitto (exclusif Asie)	10730208	10720303	10730207

Pression du réseau = 7 bar / 101,53 psi

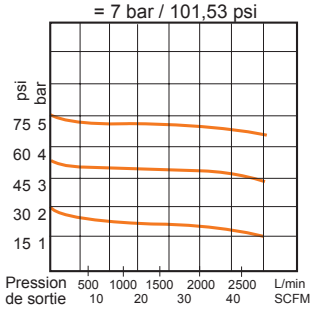

Accessoires filtres série 5000X

Les filtres de votre matériel de filtration ont une durée de vie limitée. Lorsque les filtres se bouchent, les performances de l'équipement peuvent diminuer. Par conséquent, nous n'avons aucune garantie d'un filtrage correct à 100 %.

Kit de filtres 5000X

Kit de filtre de remplacement pour les filtres 5000X. Comprend temporisateur.

Code	Description
56418719	Kit filtre bronze fritté
56418071	Kit filtre Coalescent
56418070	Kit filtre à charbon actif

(Comprend temporisateur)

Kit de filtres 5000X

Filtre bronze poreux 20 µ, en remplacement du filtre modèle 5000X.

Code
56418720

Kit de joints

Code	Modèles
56418537	5300X / 5300X+

Manomètre 5000X

Manomètre de haute qualité et de précision 5000X.

Code
54550016

Kit Double sortie

Raccords US- Mil.

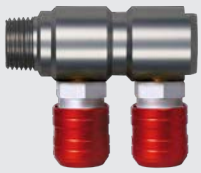

Code
56418704

Temporisateur

Les temporisateurs sont un rappel visuel utile des programmes d'entretien de nos filtres.

Le temporisateur est inclus dans chaque kit de filtre.

- Temporisateur 3 mois (Filtre à charbon actif)
- Temporisateur 6 mois (Filtre Bronze et Coalescent)

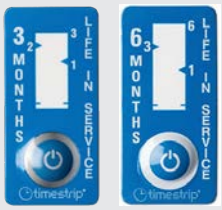

Kit purge automatique

Code	Modèles
56450010	5050X / 5100X / 5200X / 5300X / 5300X+

Kit purge semi-automatique

Code	Modèles
56418533	5000X

Exposant Filtres Série 5000X

Code	Description
70000005	Exposant Filtre 5100X
70000006	Exposant Filtres 5300X / 5200X

Accessoires filtres série 5000X

Si vous avez besoin de mettre à niveau votre système d'un filtre standard à un système de coalescence ou de passer à du charbon actif, avec le système modulaire Sagola 5000X, vous pouvez facilement mettre à niveau avec un pack de conversion.

Couplage filtre coalescent

Accessoire pour convertir un filtre 5100X en filtre 5200X.

La solution définitive aux problèmes de particules solides. Il intègre un filtre coalescent de grande section. Efficacité accrue jusqu'à 0,01 micron. Purge semi-automatique (+ l'automatique du 5100X).

Code
56418521

Couplage filtre à charbon actif

Accessoire pour convertir un filtre 5200X en filtre 5300X.

La meilleure solution aux problèmes de polluants et de vapeurs organiques dans le réseau d'air. Incorpore une cartouche de charbon actif avec une grande section. Purge semi-automatique (+ les deux du 5200X).

Code
56418520

Test de qualité de l'air

Équipement pour la détection des impuretés de l'air, du niveau d'humidité et de la température. Il intègre un équipement de test de la qualité de l'air avec un régulateur d'entrée, une lampe de poche avec une loupe 30x pour visualiser les impuretés, un hygromètre numérique et un compteur de température.

Comprend un kit de filtre à membrane, pores 0,45 µ (50 pcs).

Code	Description
15020001	Mallette Test de qualité de l'air Sagola
49000740	Kit de filtre à membrane. Pore 0,45 µ 50 pcs.

Pack 6000X Air Heater

Le système de chauffage d'air **Sagola Pack 6000X Air Heater** chauffe l'air comprimé à une température de travail constante pour assurer un processus de peinture stable et une réduction de la température du point de rosée.

Qualité de l'air maximale toute l'année. Quelles que soient les conditions ambiantes, le Pack 6000X Air Heater fournit l'air comprimé utilisé dans les processus de peinture à une température constante, même lorsqu'il existe de grands écarts de température entre le jour et la nuit, l'hiver et l'été.

e chauffage de l'air comprimé réduit son humidité relative en évitant les problèmes de condensation dans les climats froids et humides.

L'utilisation de cet équipement permet d'obtenir une finition de surface de qualité supérieure, en maintenant une température constante dans l'air comprimé, comme l'exige l'application de certains types de produits.

RÈGLEMENTS:
89/392/CE
2006/95 CE, 2006/42 CS
et 2004/108 CE

DONNÉES TECHNIQUES

			PACK 6000X
Poids		3,6 Kg.	7,4 lbs
Dimensions		40,5 X 9,2 X 25,5 cm.	15,9 x 3,6 x 10,04"
Débit d'air maximal à 7 bar		750 L/min.	26,48 cfm
Pression de travail maximale		12 bar	174 psi
Consommation maximale		800 w	
Puissance		240V/50Hz - 110V/60Hz	
Plage de température de travail	Vernis	40-60°C	104-140°F
	Base d'eau	30-50°C	86-122°F
	Base solvant	30-40°C	86-104°F

VERSIONS / ACCESSOIRES

Description	Code
Réchauffeur d'air Sagola Pack 6000X Air Heater 220V - 50Hz	**10780102**
Réchauffeur d'air Sagola Pack 6000X Air Heater 110V - 60Hz	**10780104**
11 m. Tuyau d'air chauffant Ø10 x 18 mm. 220V - 50Hz	**56414030**
11 m. Tuyau d'air chauffant Ø10 x 18 mm. 110V - 60Hz	**56414031**

Facile à utiliser

Léger, petit et facile à installer. Le Pack 6000X est équipé d'un contrôleur de température PID numérique et d'un affichage LED à bouton-poussoir avec des indicateurs rouges et verts pour identifier quand la température sélectionnée a été atteinte.

Chambre Cool Touch

L'air froid pénètre dans la chambre sous pression en refroidissant le boîtier extérieur de l'équipement, en le maintenant isolé de la chambre chaude à l'intérieur, garantissant que le Pack 6000X est sans danger au toucher.

Pack 6000X Air Heater

Pièces principales du réchauffeur d'air

01 CONTRÔLES.

02 INTERRUPTEUR D'ALIMENTATION.

03 VEILLEUSE LED ROUGE (Préchauffement).

03 VEILLEUSE LED VERT (Prêt).

04 SONDE DE TEMPÉRATURE.

05 DÉBITMÈTRE.

06 CHAMBRE À AIR FROID (sans pression).

07 CHAMBRE À AIR CHAUD (Pressurisée).

08 ENTRÉE D'AIR (du réseau ou du filtre).

09 SORTIE D'AIR (vers tuyau).

10 CONNEXION ÉLECTRIQUE (Tuyau d'air chauffant).

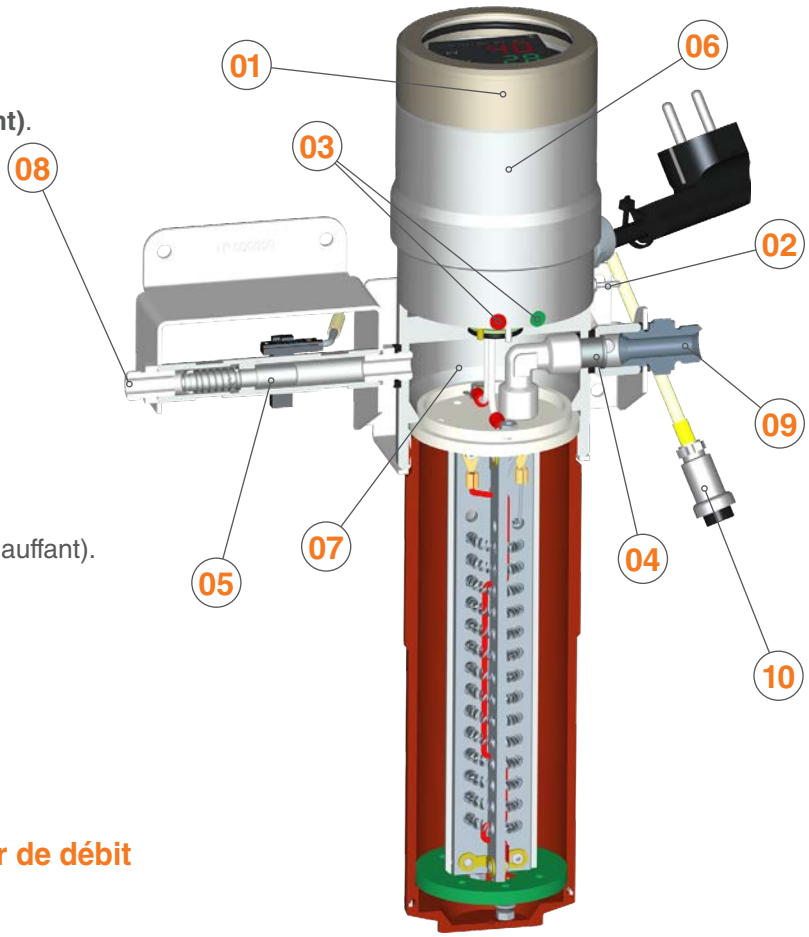

Régulateur de température digitale PID

Sonde de température à thermocouple

Fonction d'auto-apprentissage

Protection contre la surchauffe

Activation automatique par interrupteur de débit

Avantages du Pack 6000X Air Heater

- Stabilité de la température à la fois dans l'air comprimé et dans les éléments de peinture finaux tels que le tuyau et le pistolet.
- Processus de peinture stable dans les zones avec de grands changements de température entre le jour et la nuit, l'hiver et l'été.
- Température de travail constante.
- Compacte et robuste.
- Affichage digitale de la température.
- Toucher froid, isolation thermique.
- Facile à utiliser; bouton d'alimentation et régulateur de température.
- Installation prête à l'emploi.
- Température correcte du pistolet presque immédiatement.

Comprend un tuyau chauffant isolé pour une efficacité énergétique maximale.

Système de tuyaux chauffants. Indépendant de la température ambiante.

e Sagola Pack 6000X est fourni avec un tuyau antistatique chauffé spécialement conçu pour empêcher la perte de chaleur de l'air avant qu'il n'atteigne la buse.

Affichage digitale de la température

Filtrage de qualité

Solution efficace pour filtrer l'air comprimé dans les cabines de peinture professionnelles

Le système de filtration d'air Sagola 4000 est la solution efficace pour filtrer l'air comprimé dans les cabines de peinture professionnelles pour: la peinture automobile, le bois, les machines, les plastiques et l'industrie en général.

Ensemble complet de système de filtration série 4000

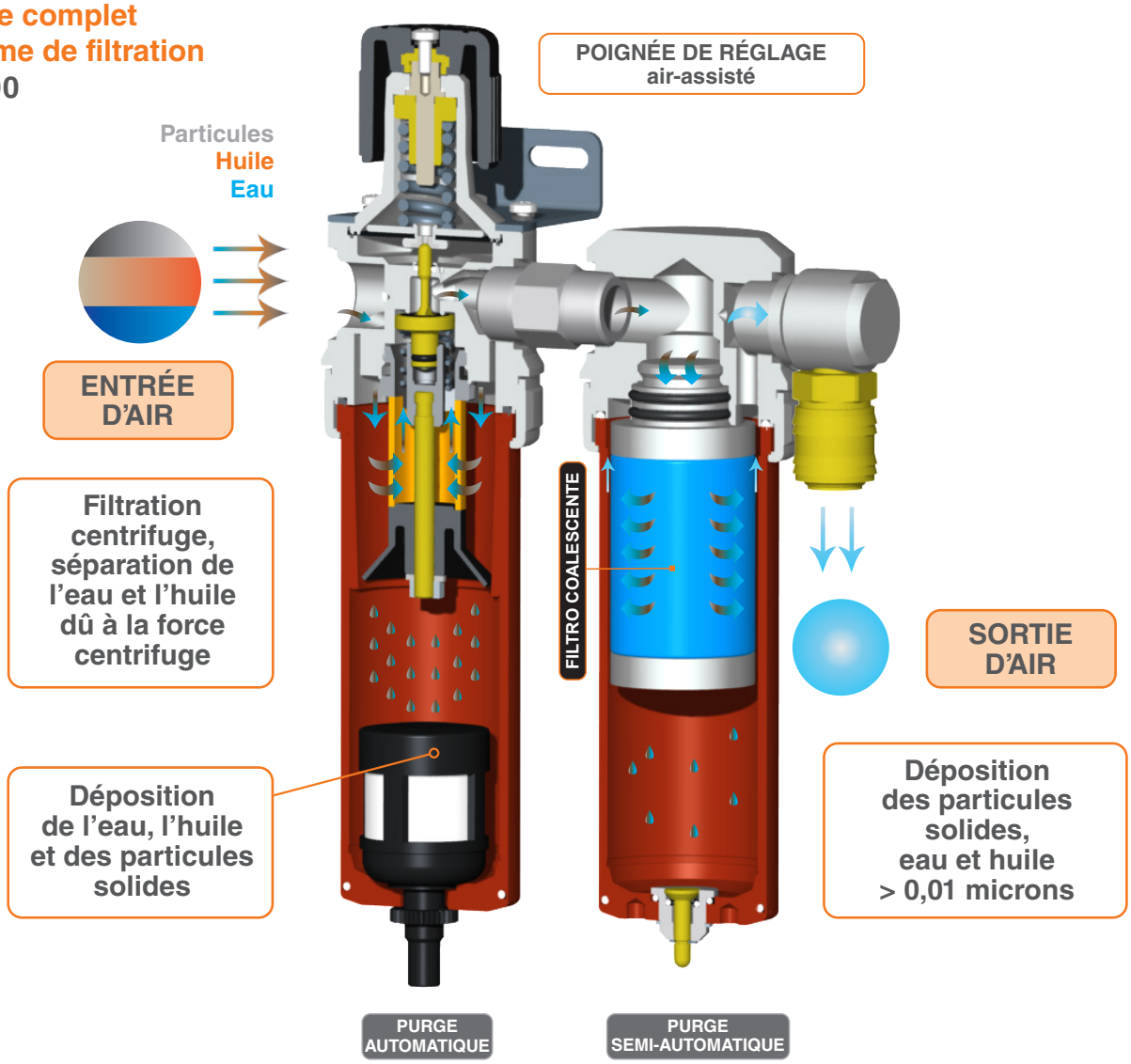

Filtres purificateurs série 4000

Pour le choix du système de filtration que nous installons, il faut tenir en compte le type et l'état du compresseur d'air installé et la qualité de l'air que nous est fourni.

Si on cherche un filtrage de qualité pour des finitions exigeants dans la cabine, un système de filtration qui nous exige l'élimination des impuretés, de l'eau et l'huile, le purificateur modèle 4120 pourrait être approprié pour les apprêts, laques, vernis, émaux.

Si nous avons besoin d'un air plus épuré avec une absence totale de particules, en cherchant une performance maximale et qualité de finition avec les technologies de peintures base à l'eau ou de produits HS (Haute teneur en solides). On doit installer un purificateur régulateur coalescent, modèle 4220 avec lequel éliminer la rétention d'eau et de particules solides jusqu'à 0,01 microns, aérosols d'eau (C>0,01 mg/m³) et aérosols d'huile (C>0,01 mg/m³).

Filtres à air conçus et développés pour les nouvelles technologies de peinture automobile. Idéal pour les peintures à base d'eau et HS.

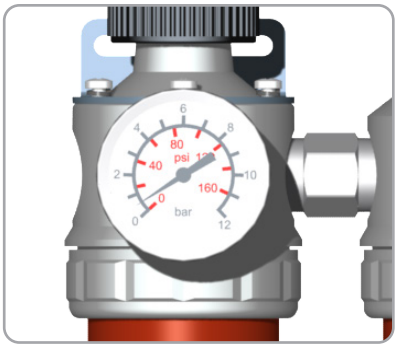

Manomètre de haute qualité, facile à lire. Échelle en bar et psi.

Facilité et simplicité de manipulation. Démontage sans besoin d'outils.

Système de purge automatique. Purge automatique des liquides condensés sans manipulation.

Qualité de l'air maximale

Ligne professionnelle de filtres à air et de régulateurs qui offre une filtration maximale, de bonnes performances et une bonne résistance, avec le meilleur rapport qualité/prix. La série SAGOLA 4000 élimine l'humidité et l'huile jusqu'à 0,01 micron et assure une chute de pression d'air minimale (débit d'air maximal: 1.700 L/min.)

Contrôle de précision

Avec un manomètre facile à lire qui affiche en bar et en psi, ainsi qu'un système de régulation de haute précision avec une grande poignée de régulation, il est facile à contrôler, même avec des mains gantées.

Fiable et simple d'entretien

Fabriquée en aluminium usiné avec un traitement anti-corrosion sur toute la surface, la gamme de filtres 4000 est très résistante et nécessite un minimum d'entretien.

Système de purge automatique

La combinaison de la purge automatique sur le premier étage et semi-automatique sur le deuxième étage signifie que le niveau de condensat à l'intérieur du filtre est maintenu très bas.

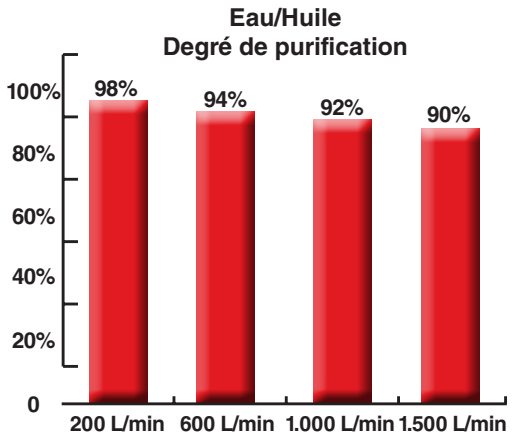

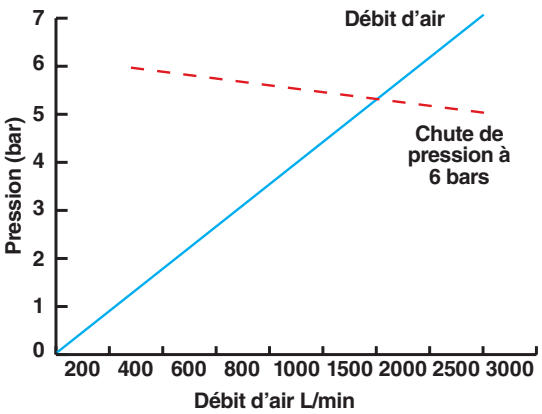

Filtre purifiant Sagola 4220 Plus

Filtre purifiant Sagola 4220 Plus

Purificateur d'air à deux étapes. Efficacité de filtration maximale. Recommandé pour les finitions de dernière génération. Peintures à base d'eau, vernis et émaux HS, laques haute brillance.

Système de régulation très fiable. Grande poignée de régulation pour un meilleur réglage, même avec des gants.

Fabriqué à partir d'un bloc d'aluminium. Grande robustesse, mais léger.

1ère Étape de filtrage de l'eau, de l'huile et des particules + 2ème Étape de filtrage submicronique. 0,01 micron.

Inclut la purge automatique des liquides condensés. Grand débit d'air.

Manomètre de qualité facile à lire.

RÈGLEMENTS:
2006/42/CE
ATEX Ex 2 II GX
UNE EN-13463-1

DONNÉES TECHNIQUES

	FILTRE 4220 / 4220 PLUS	
Poids (avec raccord rapide)	2 Kg.	4,4 lbs
Peso (sans raccord rapide)	1,8 Kg.	3,96 lbs
Dimensions (sans raccord rapide)	17,8 X 11,7 X 27,9 cm.	7,01 x 4,61 x 10,98"
Débit d'air	2.415 L/min.	85 cfm
Connecteur de sortie d'air	BSP 1/4" Femelle	
Connecteur d'entrée d'air	BSP 1/2" Femelle	
Type de filtrage (2 étapes)	**1°** Filtre bronze 24 µ / **2°** Filtre coalescent 0,01 µ	
Pression de travail maximale	10 bar	145 psi
Température de travail maximale	90°C	194°F
Système de purge	1 Purge automatique + 1 Purge semi-automatique	

VERSIONS

Description	Code
Filtre régulateur d'air 4220	**10750401**
Filtre régulateur d'air 4220 Plus avec connecteur BSP 1/4" US-Mil	**10750402**
Filtre régulateur d'air 4220 Plus avec connecteur BSP 1/4" Euro-Profile	**10750404**
Filtre régulateur d'air 4220 Plus avec connecteur BSP 1/4" Nitto (exclusif Asie)	**10750403**

Raccords et connecteurs rapides

Fabriqué en acier trempé avec joint en nitrile butadiène, système de fermeture sûr et hermétique. Disponible dans les systèmes Euro-profile, US-Mil, Multi-profile et Nitto. Joints sans silicone. (Voir page 162)

Tuyaux d'air antistatiques

Tuyau antistatique très flexible et léger. Matériel de fixation pour une sécurité maximale. Diamètre intérieur de 8 mm, suffisant pour tout modèle de pistolet. (Voir page 170)

Filtre purifiant Sagola 4120 Plus

Filtre purifiant Sagola 4120 Plus

Solution efficace pour le traitement de l'air comprimé dans les cabines de peinture professionnelles pour les secteurs de la carrosserie, du bois, des machines, du plastique et de l'industrie générale.

Système de régulation très fiable. Grande poignée de régulation pour un meilleur réglage, même avec des gants.

Fabriqué à partir d'un bloc d'aluminium. Grande robustesse, mais léger.

Inclut la purge automatique des liquides condensés. Grand débit d'air. Manomètre de qualité.

Élimination de l'eau, de l'huile et des particules grâce à un filtre en bronze fritté de 20 microns. Filtré par friction et centrifugation.

RÈGLEMENTS:
2006/42/CE
ATEX Ex 2 II GX
UNE EN-13463-1

DONNÉES TECHNIQUES

	FILTRE 4120 / 4120 PLUS	
Poids (avec raccord rapide)	1,22 Kg.	2,69 lbs
Peso (sans raccord rapide)	1,015 Kg.	2,24 lbs
Dimensions (sans raccord rapide)	9,7 X 11,7 X 27,9 cm.	3,82 x 4,61 x 10,98“
Débit d'air	2.910 L/min.	103 cfm
Connecteur de sortie d'air	BSP 1/4” Femelle	
Connecteur d'entrée d'air	BSP 1/2” Femelle	
Type de filtrage	**1°** Filtre bronze 24 µ	
Pression de travail maximale	10 bar	145 psi
Température de travail maximale	90°C	194°F
Système de purge	Purge automatique	

VERSIONS

Description	Code
Filtre régulateur d'air 4120	**10730501**
Filtre régulateur d'air 4120 Plus avec connecteur BSP 1/4” US-Mil	**10730502**
Filtre régulateur d'air 4120 Plus avec connecteur BSP 1/4” Euro-Profile	**10730504**
Filtre régulateur d'air 4120 Plus avec connecteur BSP 1/4” Nitto (exclusif Asie)	**10730503**

Corps en aluminium solide et usiné

Nous n'utilisons pas de moulages. Éléments super robustes. Plus grande durabilité. Passages d'air surdimensionnés pour offrir un débit plus important et des pertes de charge minimales.

Verre en aluminium usiné

Anodisé haute résistance. Durabilité maximale. Entretien minime.

Poignée de régulation surdimensionnée

Pour une manipulation facile, même avec des gants.

Traitement anodisé contre l'oxydation

Nous n'utilisons pas de peintures pour protéger. Cela nous donne une vie infinie. Très haute résistance à l'oxydation ou à d'autres attaques chimiques.

Manomètre de haute qualité facile à lire

En double échelle bar/psi.

Purge automatique

Evacuation des liquides condensés sans manipulation.

Accessories for 4000 range filters

Les filtres de votre matériel de filtration ont une durée de vie limitée. Lorsque les filtres se bouchent, les performances de l'équipement peuvent diminuer. Par conséquent, nous n'avons aucune garantie d'un filtrage correct à 100 %.

Filtre bronze fritté 20 µ

Filtre en bronze poreux 20 µ, remplacement du filtre modèle 4120/4220.

Code	Modèles
56418721	4120/4220

Filtre coalescent

Filtre coalescent 0,01 µ, remplacement du filtre modèle 4220.

Code	Modèles
56418722	4220

Kit sortie double

Connexions US- Mil.

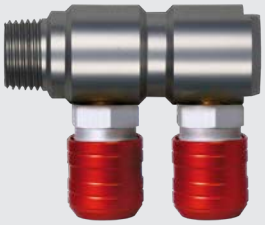

Code
56418704

Kit de joints

Code	Modèles
56418587	4120
56418588	4220

Kit purge automatique

Code	Modèles
56450010	4220

Kit purge semi-automatique

Code	Modèles
56418533	4120/4220

Kit Verre + purge automatique

Code	Modèles
56417711	4120
56417712	4220

Exposant

Code	Modèles
70000007	4220

Manomètre 4000

Manomètre 4000 de haute qualité et précision.

Code
54550016

Filtres série Plus

Gamme professionnelle Sagola de régulateurs d'air, purificateurs et lubrificateurs. Ligne conçue et fabriquée dans le but d'être un produit à usage professionnel exclusif avec un haut niveau d'exigence tant en termes de performances que d'image.

Corps en aluminium solide et usiné

Nous n'utilisons pas de moulages. Éléments super robustes. Plus grande durabilité. Passages d'air surdimensionnés pour offrent un débit plus élevé et des pertes de charge minimales.

Traitement anodisé contre l'oxydation

Nous n'utilisons pas de peintures pour protéger. Cela nous donne une vie infinie. Très haute résistance à l'oxydation ou à d'autres attaques chimiques.

Manomètre facile à lire

Double échelle bar/psi.

Purge semi-automatique

Nous n'avons pas besoin de purger manuellement.

Poignée de réglage

Surdimensionné. Pour une manipulation aisée même avec des gants.

Verre en polycarbonate

Verre haute résistance et haute transparence. Ne jaunit pas avec le temps.

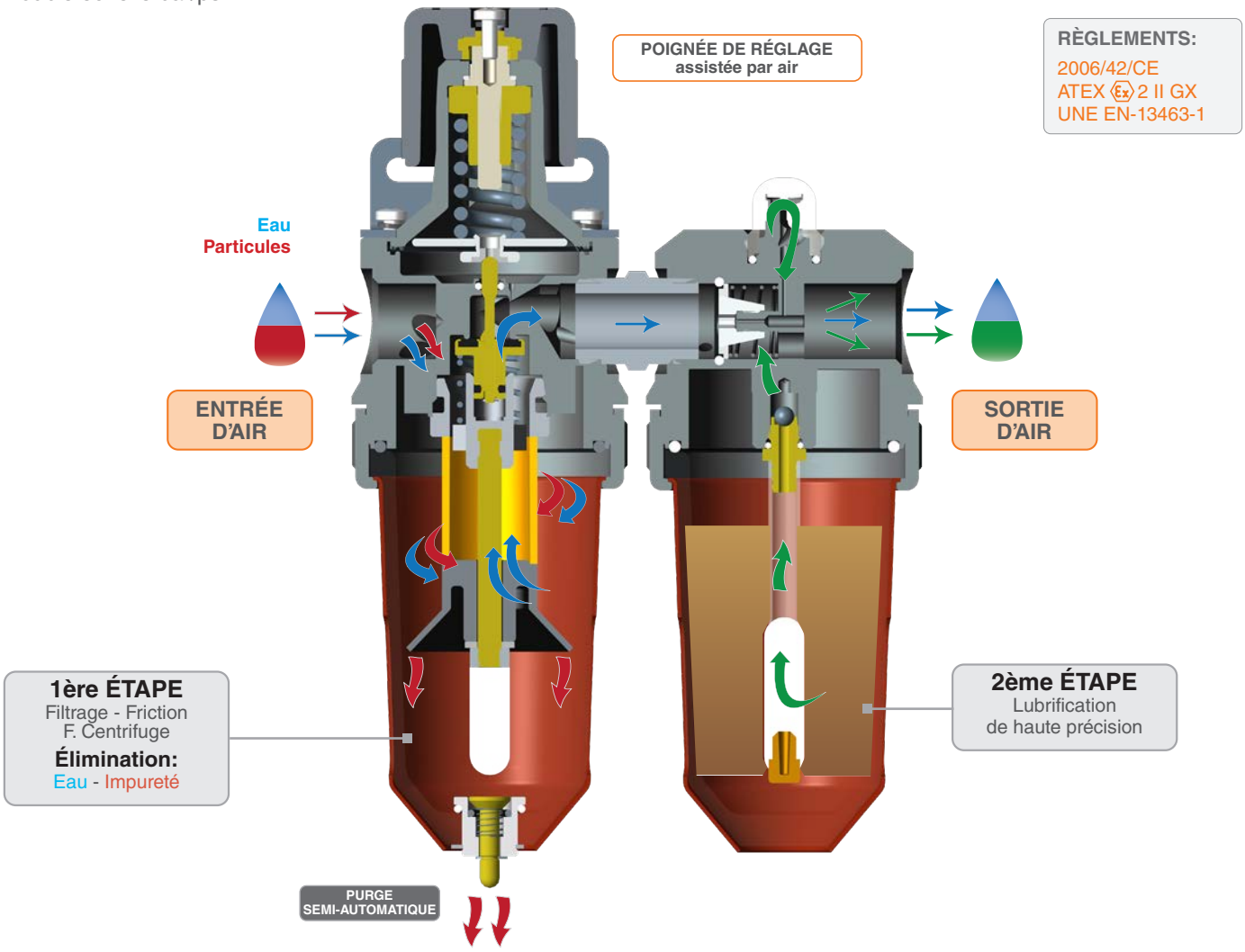

Le **système de lubrification** de la ligne de filtre Plus offre une douceur de fonctionnement maximale, une précision maximale. Échappement rapide, réduction de pression instantanée.

Régulateur assisté par air. Apport d'air constant et régulier.

Corps en aluminium. Usinage CNC. Robustesse totale. Evacuation sans surveillance des liquides et impuretés.

Filtres série Plus

Filtre Sagola 479 Plus

La solution la plus compacte pour le petit atelier, industrie ou zones d'apprêt sous-couche et préparation.

Grand débit d'air, système de régulation d'haute fiabilité, manomètre de qualité et les meilleurs matériaux. Donnez de valeur aux petites tâches de peinture. Prolongez la vie de vos outils neumatiques, n'utilisez pas des régulateurs de base qualité ou nulle capacité de filtration.

Adaptable a tout type de tuyau avec les connexions incluses. Fabriqué depuis un bloque d'aluminium. Grande capacité de filtration avec viseur de déchets et purge semi-automatique. Tout dans un espace minimale.

Filtre Sagola 970 Plus

Avec tous les avantages du filtre 479 plus, on ajoute maintenant un deuxième élément lubrifiant. En marquant une différence comme équipement spécifique d'atelier. On fournit de l'air purifié et lubrifié pour tous vos outils.

Control exact de la quantité d'huile, grâce à son régulateur manuel "goutte-à-goutte". Nulle perte de pression dû au design « in line » de l'ensemble. Maximum de fiabilité et productivité avec le minimum d'espace.

Assure un fournissement d'air propre et bien lubrifié aux outils et moteurs pneumatiques.

DONNÉES TECHNIQUES

	479 PLUS		970 PLUS	
Poids	0,72 Kg.	1,58 lbs	1,24 Kg.	2,72 lbs
Dimensions	22,5 x 6,5 x 8,5 cm	8,86 x 2,56 x 3,35"	22,5 x 14 x 8,5 cm	8,86 x 5,5 x 3,35"
Débit d'air à 2 bar (29 psi)	1.700 L/min.	60 cfm	1.920 L/min.	68 cfm
Connecteurs	1/2", 3/8", 1/4"		1/2", 3/8", 1/4"	
Type de filtrage	**1°** Filtre bronze 40 µ		**1°** Filtre bronze 40 µ	
Pression de travail maximale	10 bar	145 psi	10 bar	145 psi
Température de travail maximale	90°C	194°F	90°C	194°F
Système de purge	Purge automatique		Purge semi-automatique	

VERSIONS

Description	Code
Filtre régulateur d'air 479 Plus avec connecteur 1/2"	**10730401**
Filtre régulateur d'air 479 Plus avec connecteur 3/8"	**10730402**
Filtre régulateur d'air 479 Plus avec connecteur 1/4"	**10730403**
Filtre régulateur d'air et lubrificateur 970 Plus avec connecteur 1/2"	**10750301**
Filtre régulateur d'air et lubrificateur 970 Plus avec connecteur 3/8"	**10750302**
Filtre régulateur d'air et lubrificateur 970 Plus avec connecteur 1/4"	**10750303**

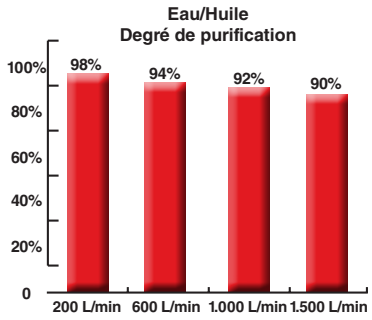

Filtres série Plus

Régulateur Sagola 430 Plus

Micro régulateur d'air. Usiné à partir d'un bloque d'aluminium.

Système de régulation de membrane, de 0 à 10 bar. Régulateur haute pression. Manomètre de qualité jusqu'à 10 bar. Double échelle bar/psi.

Support inclus pour fixation murale. Adaptateurs inclus pour tout filetage standard. Échappe d'air rapide et volant de courte course.

Filtre Sagola 439 Plus

Filtre de grand débit d'air, pour l'installation dans les lignes d'air. Adaptable à tout type d'installations avec les accessoires inclus. Construction en aluminium, haute durabilité.

Visualiseur transparent du niveau des déchets liquides. Purge semi-automatique. Perte de charge minimale.

Entretien minimale.

Lubrificateur Sagola 437 Plus

Lubrifiant d'air spécifique pour des outils pneumatiques. Toutes les mesures d'entrée et sortie (1/2", 3/8" y 1/4"). Viseur de niveau d'huile.

Régulation manuel dû au viseur, "goutte-à-goutte". Fabrication CNC à partir d'un bloque en aluminium. Finition aluminium come toute la gamme "plus".

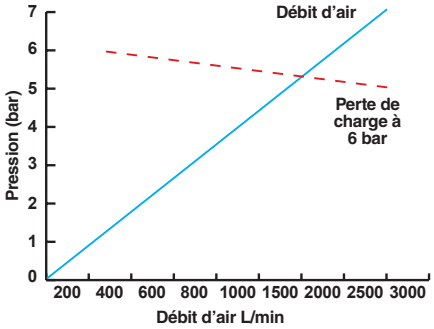

DONNÉES TECHNIQUES	430 PLUS		439 PLUS		437 PLUS	
Poids	0,54 Kg.	1,19 lbs	0,55 Kg.	1,21 lbs	0,48 Kg.	1,06 lbs
Dimensions	10,7 x 6,5 x 11,5 cm 4,21 x 2,56 x 4,53"		15,8 x 7,3 x 7,3 cm 6,22 x 2,87 x 2,87"		16,5 x 7,3 x 7,3 cm 6,50 x 2,87 x 2,87"	
Débit d'air à 2 bar (29 psi)	1.200 - 1.700 L/min.	42 - 60 cfm	1.280 L/min.	45 cfm	1.920 L/min.	68 cfm
Connecteurs	1/2", 3/8", 1/4"		1/2", 3/8", 1/4"		1/2", 3/8", 1/4"	
Type de filtrage	-		**1°** Filtre bronze 40 µ		-	
Pression de travail maximale	10 bar	145 psi	10 bar	145 psi	10 bar	145 psi
Température de travail maximale	90°C	194°F	90°C	194°F	90°C	194°F
Système de purge	-		Purge semi-automatique		Purge semi-automatique	

VERSIONS

Description	Code
Micro régulateur d'air 430 Plus avec connecteur 1/2"	**10740501**
Micro régulateur d'air 430 Plus avec connecteur 3/8"	**10740502**
Micro régulateur d'air 430 Plus avec connecteur 1/4"	**10740503**
Filtre d'air 439 Plus avec connecteur 1/2"	**10720401**
Filtre d'air 439 Plus avec connecteur 3/8"	**10720402**
Filtre d'air 439 Plus avec connecteur 1/4"	**10720403**

VERSIONS

Description	Code
Lubrificateur 437 Plus avec connecteur 1/2"	**10710301**
Lubrificateur 437 Plus avec connecteur 3/8"	**10710302**
Lubrificateur 437 Plus avec connecteur 1/4"	**10710303**

06

Compléments d’air comprimé

Tuyaux antistatiques, connecteurs, raccords rapides, raccords et joints sont des éléments qui complètent un bon outil avec un travail sûr et de qualité pour le peintre et le carrossier.

Le maillon le plus faible brise la chaîne, nous en sommes conscients chez SAGOLA, et nous ne faisons aucune concession dans notre gamme d’accessoires. Une valeur sûre pour vos besoins professionnels.

Tuyaux d'air

Tuyau d'air antistatique

Tuyau d'air comprimé antistatique idéal pour la peinture en cabine. Léger, flexible et maniable. Pas de torsion.

Tuyau en caoutchouc EPDM avec renfort textile extérieur.

Raccords auto-blocage haute sécurité. Ils résistent des très hautes températures. Il évite l'utilisation des brides et qu'ils deviennent lâches ou des fuites qui se produisent dû à la dilatation.

Diamètre intérieur de 8 mm. Valable pour travailler avec pistolets HVLP haut débit.

Raccord de 1/4" femelle, Fermeture conique et raccord lâche, pour un montage facile de prise rapide.

RÈGLEMENTS:
97/23/CE
UNE EN-559

DONNÉES TECHNIQUES — TUYAU D'AIR ANTISTATIQUE

Plage de température	de -40°C à 120°C	de -40°F à 248°F	
Pression de travail maximale	20 bar	290 psi	
Pression de rupture	80 bar	1.160 psi	
Matériel (intérieur)	EPDM (Ethylène Propylène Diène type M ASTM)		
Matériel (extérieur)	Renfort textile	Couleur	Bleu
Connexions	Raccord BSP 1/4" F avec fermeture conique et raccord lâche		
Tube conducteur	< 1 M Ω		

VERSIONS

Description	Code	US-Mil Code	Euro-Profile Code
6 m. Tuyau d'air antistatique Ø 8 x 15 mm.	**56414024**	-	-
11 m. Tuyau d'air antistatique Ø 8 x 15 mm.	**56414025**	**56414047**	**56414049**
16 m. Tuyau d'air antistatique Ø 8 x 15 mm.	**56414027**	**56414048**	**56414050**
26 m. Tuyau d'air antistatique Ø 8 x 15 mm.	**56414026**	-	-

Tuyau d'air

Tuyau d'air multi-usages. Compact, avec d'excellentes performances et résistance à l'huile. Tuyau 8 x 15 mm. en différentes longueurs et en rouleaux de 100 mètres. Fabriqué en thermocaoutchouc avec renfort extérieur en polyester. Diamètre intérieur 8 mm. Valable pour travailler avec des pistolets HVLP à haut débit.

RÈGLEMENTS:
97/23/CE

Pression de travail: 20 bar (60 bar de pression de rupture).

Plage de température: de -15°C à 60°C

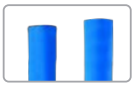

VERSIONS

Descripción	Code	US-Mil Code	Euro-Profile Code
100 m. Rouleau de tuyau d'air Ø 8 x 15 mm.	**52450008**	-	-
11 m. Tuyau d'air Ø 8 x 15 mm.	-	**56414051**	**56414053**
16 m. Tuyau d'air Ø 8 x 15 mm.	-	**56414052**	**56414054**

Tuyau d'air avec raccords disponible en 11 et 16 m.

Tuyaux d'air et produit

Ensemble de tuyau d'air et de produit

Assemblage de tuyaux pour pompes pneumatiques à basse pression.

Tuyau de produit en Nylon 6 x 8 mm. avec bornes de connexion rapide. Adaptateur femelle de 3/8" pour pistolets à pression.

Tuyau d'air antistatique en caoutchouc EPDM 8 x 15 mm. avec raccords sécurité sertie extrémités 1/4" F.

Couverture de protection en Naylon à haute résistance au frottement et à l'abrasion.

RÈGLEMENTS:
97/23/CE
UNE EN-559

RÈGLEMENTS:
Tuyaux d'air: 97/23/CE, UNE EN-559
Tuyaux de produit: DIN 73378
Couverture: RoHS, ISO 6945, MSHA

DONNÉES TECHNIQUES — ENSEMBLE DE TUYAU D'AIR ET DE PRODUIT

Plage de température (tuyaux)	de -20°C à 60°C	de -4°F à 140°F
Plage de température (couverture)	de -60°C à 125°C	de -76°F à 257°F

	Tuyau de Produit	Tuyau d'air	Couverture
Pression de travail maximale	18 bar (261 psi)	20 bar (290 psi)	-
Pression de rupture	-	60 bar (870 bar)	-
Matériel (intérieur)	Polyamide PA12	EPDM	Poliéster
Matériel (extérieur)	Polyamide PA12	Renfort textile	Poliéster
Couleur	Blanc	Bleu	Noir
Antistatique	NON	OUI	NO
Connexions	Raccord de 3/8"	Raccord de 1/4"	-

VERSIONS

Description	Code
5 m. Ensemble de tuyau d'air Ø 8 x 15 mm. et de produit Ø 6 x 8 mm. + couverture de protection	56414039
7,5 m. Ensemble de tuyau d'air Ø 8 x 15 mm. et de produit Ø 6 x 8 mm. + couverture de protection	56414044
10 m. Ensemble de tuyau d'air Ø 8 x 15 mm. et de produit Ø 6 x 8 mm. + couverture de protection	56414040
15 m. Ensemble de tuyau d'air Ø 8 x 15 mm. et de produit Ø 6 x 8 mm. + couverture de protection	56414041
20 m. Ensemble de tuyau d'air Ø 8 x 15 mm. et de produit Ø 6 x 8 mm. + couverture de protection	56414042
20 m. Hose set. Ø 8 x 15 mm. air hose and Ø 6 x 8 mm. product hose + protective cover	56414042

Tuyaux pour équipements mixtes

Ensemble de tuyaux haute pression

Jeu de tuyaux spéciaux pour peindre avec un équipement aérographe mixte. Grande résistance aux hautes pressions.

Tuyau d'air en polyuréthane 8 x 10 mm. avec borne de connexion M16. 6x8mm. dans les versions X, pour un raccordement rapide du tuyau au pistolet.

Tuyau produit en polyamide 3/16" (Ø 4 x 10,4 mm.) avec raccord tournant 1/4" F.

Housse de protection en nylon à haute résistance au frottement et à l'abrasion.

RÈGLEMENTS:
Tuyau d'air: 97/23/CE, NF E49-101, ATEX
Tuyau produit: DIN EN 11 27-2, DIN 8028 - 6.3, BGR 132 - 3.3.5, ATEX 2014/34/EU II 2G cT5
Couvercle: RoHS, ISO 6945, MSHA

DONNÉES TECHNIQUES — TUYAU MIXTE

Plage de température (tuyau produit)	-40°C à 95°C	-40°F à 203°F
Plage de température (tuyau d'air)	-15°C à 70°C	5°F à 158°F
Plage de température (couvercle)	-60°C à 125°C	-76°F à 257°F

	Tuyau produit	Tuyau d'air	Couvercle
Pression de travail maximale	250 bar (3.626 psi)	12 bar (174 psi)	-
Pression d'éclatement	330 bar (4.786 psi)	-	-
Matériel (intérieur)	Polyamide PA12 + textil	Polyuréthane	Polyester
Matériel (extérieur)	Polyuréthane	Polyuréthane	Polyester
Couleur	Bleu	Bleu	Noir
Antistatique	OK	-	-
Connexions	Raccord orientable 1/4"	M16 (version standard)	-

VERSIONS — VERSION STANDARD

Description	Code
5 m. Jeu de tuyau d'air Ø 8 x 10 mm. (M16) et tuyau produit 3/16" (raccord orientable 1/4") + couvercle	86463804
7 m. Jeu de tuyau d'air Ø 8 x 10 mm. (M16) et tuyau produit 3/16" (raccord orientable 1/4") + couvercle	86463869
10 m. Jeu de tuyau d'air Ø 8 x 10 mm. (M16) et tuyau produit 3/16" (raccord orientable 1/4") + couvercle	86463805
15 m. Jeu de tuyau d'air Ø 8 x 10 mm. (M16) et tuyau produit 3/16" (raccord orientable 1/4") + couvercle	86463806

VERSIONS — VERSION AVEC CONNEXION RAPIDE

Description	Code
7 m. Jeu de tuyau d'air Ø 6 x 8 mm. avec connexion rapide et tuyau produit 3/16" (raccord orientable 1/4") + couvercle	56414036
11 m. Jeu de tuyau d'air Ø 6 x 8 mm. avec connexion rapide et tuyau produit 3/16" (raccord orientable 1/4") + couvercle	56414037

Tuyaux pour équipements Airless

Tuyau produit airless

Tuyau de produit antistatique pour pompes pneumatiques airless haute pression.

Tuyau en polyuréthane avec extérieur en polyamide et renfort métallique.

Raccords pivotants 1/4” F. Préparé pour résister aux hautes pressions de la peinture Airless.

Dimensions Ø 6 x 11,7 mm.

RÈGLEMENTS:
DIN EN 11 27-2, DIN 8028 - 6.3,
BGR 132 - 3.3.5,
ATEX 2014/34/EU II 2G cT5

DONNÉES TECHNIQUES — TUYAU PRODUIT AIRLESS

Plage de température	-40°C à 98°C	-40°F à 208°F	
Pression de travail maximale	325 bar	5.076 psi	
Pression d'éclatement	1.300 bar	18.855 psi	
Matériel (intérieur)	Polyuréthane		
Matériel (extérieur)	Polyamide PA12 + 2 renforts métalliques	Couleur	Noir
Connexions	Raccord tournant BSP 1/4” F		

Tuyau en polyuréthane avec extérieur en polyamide et double renfort métallique.

Raccords sertis haute sécurité 1/4” F. Préparé pour résister aux hautes pressions de la peinture Airless.

Dimensions Ø 6 x 13,8 mm.

DONNÉES TECHNIQUES — TUYAU PRODUIT AIRLESS SÉCURITÉ

Plage de température	-40°C à 98°C	-40°F à 208°F	
Pression de travail maximale	450 bar	6.527 psi	
Pression d'éclatement	1.800 bar	26.107 psi	
Matériel (intérieur)	Poliuretano		
Matériel (extérieur)	Polyamide PA12 + 2 renforts métalliques	Couleur	Noir
Connexions	Raccord BSP 1/4” F		

VERSIONS — TUYAU PRODUIT AIRLESS

Description		Code
5 m. Tuyau de produit Ø 6 x 13,8 mm. avec connexions 1/4” F		**86463826**
10 m. Tuyau de produit Ø 6 x 13,8 mm. avec connexions 1/4” F		**86463827**
15 m. Tuyau de produit Ø 6 x 13,8 mm. avec connexions 1/4” F		**86463828**
10 m. Tuyau de produit Ø 6 x 13,8 mm. avec connexions 1/4” F	**SÉCURITÉ**	**86463834**

Tuyaux pour équipements Airless

Tuyau de produit Airless Dispersements

Tuyau de produit antistatique pour pompes électriques airless haute pression.

Tuyau en polyamide et renfort en polyester avec extérieur en polyuréthane.

Raccords tournants 1/4” F. Préparé pour résister aux hautes pressions de la peinture Airless.

Dimensions Ø 6 x 12,3 mm.

RÈGLEMENTS:
DIN EN 11 27-2, DIN 8028 - 6.3,
BGR 132 - 3.3.5,
ATEX 2014/34/EU II 2G cT5

DONNÉES TECHNIQUES — TUYAU PRODUIT AIRLESS DISPERSEMENTS

Plage de température	-40°C à 98°C	-40°F à 208°F	
Pression de travail maximale	250 bar	3.626 psi	
Pression d'éclatement	1.000 bar	14.504 psi	
Matériel (intérieur)	Polyamide PA12 + Renforts Polyester		
Matériel (extérieur)	Poliuretano	Couleur	Bleu
Connexions	Raccord tournant BSP 1/4” F		

VERSIONS — TUYAU PRODUIT AIRLESS DISPERSEMENTS

Description		Code
10 m. Tuyau de produit Ø 6 x 12,3 mm. avec connexions 1/4” F	**DISPERSEMENTS**	**86463802**
20 m. Tuyau de produit Ø 6 x 12,3 mm. avec connexions 1/4” F	**DISPERSEMENTS**	**86463803**

Autres tuyaux

Tuyau produit réservoir sous pression

Tuyau de produit pour réservoir sous pression avec produits à base d'eau.

Tuyau en PVC avec renfort en polyester avec raccords 3/4" F.

Dimensions Ø 19 x 26 mm.

RÈGLEMENTS:
ISO 1307

VERSIONS

Description	Code
5 m. Tuyau de produit (Ø 19 x 26 mm.) avec connexions 3/4" F-F - Eau	**56414111**
10 m. Tuyau de produit (Ø 19 x 26 mm.) avec connexions 3/4" F-F - Eau	**56414112**
15 m. Tuyau de produit (Ø 19 x 26 mm.) avec connexions 3/4" F-F - Eau	**56414113**

DONNÉES TECHNIQUES — TUYAU PRODUIT RÉSERVOIR SOUS PRESSION

Plage de température	0°C à 60°C	32°F à 140°F	
Pression de travail maximale	15 bar	218 psi	
Pression d'éclatement	45 bar	653 psi	
Matériel (intérieur)	PVC et renfort Polyester		
Matériel (extérieur)	PVC et renfort Polyester	Couleur	Transparent
Connexions	3/4" F		

Ensemble de tuyaux d'air et de produit

Tuyaux d'air et produits aérographiques.

VERSIONS

Description		Code
5 m. Ensemble tuyaux d'air et de produit (Ø 8 mm. + 6 mm.)	**HVLP**	**86463818**
10 m. Ensemble tuyaux d'air et de produit (Ø 8 mm. + 6 mm.)		**86463819**
5 m. Ensemble tuyaux d'air Ø 8 mm. et de produit Ø 3 mm.	**TINTES**	**86463894**
10 m. Ensemble tuyaux d'air Ø 8 mm. et de produit Ø 10 mm.	**COLAS**	**86463891**

Tuyaux de produit

Tuyaux de produit. Antistatique.

VERSIONS

Description	Code
6 m. Tuyau de produit (Ø 8 x 16 mm.) avec connexions 3/8" F	**56414116**
11 m. Tuyau de produit (Ø 8 x 16 mm.) avec connexions 3/8" F	**56414117**
16 m. Tuyau de produit (Ø 8 x 16 mm.) avec connexions 3/8" F	**56414115**

Raccords rapides et connecteurs

Raccords rapides

La nouvelle gamme de accouplements SAGOLA présente un design avant-gardiste. SAGOLA propose une large gamme qui couvre 100% des besoins du marché. Incorporation de versions de sécurité. Tous les raccords en acier et en aluminium sont BSP; mâles (BSPT) et femelles (BSPP).

Corps de raccord en acier traité et soupape en laiton. Cela garantit une durée de vie de plus de 1.500.000 utilisations. La nouvelle gamme de accouplements SAGOLA incorpore une poignée en composite, ce qui donne une grande résistance à l'usure et à la traînée. Résistance à l'usure testée dans plus de 48 000 impacts et l'équivalent d'une traînée de 12 km.

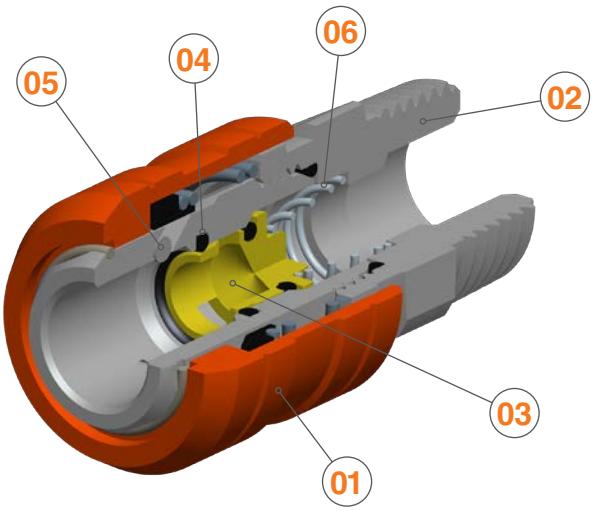

1. **POIGNÉE** fabriqué en matériau composite avec une grande réduction de poids et un durabilité extraordinaire contre les impacts.

2. **CORPS** en acier avec traitement anticorrosif.

3. **VALVES** en laiton spécifique pour travailler à haute température.

4. **JOINTS** en Nitrile butadiène. Plage de température de fonctionnement: -20°C +100°C.

5. **GOUPILLES** en acier trempé de haute résistance qui garantit l'absence d'usure.

6. **RESSORT** en acier inoxydable.

Série US-Mil — ULTRA LIGHT (45 grammes)

Raccord rapide SÉRIE **US-Mil**
Débit: 68 m³/h. - 1.133 L/min.
Corp et poignée en **aluminium** à haute résistance. Valve en laiton. Goupilles faites d'acier à haute résistance.
Passage d'air: 1/4"

Code	Version
11010531	BSPT 1/4"

Code	Version
11010431	BSPP 1/4"

Code	Version
11010629	Spigot 8 mm.

Série US-Mil — STANDARD

Raccord rapide SÉRIE **US-Mil**
Débit: 68 m³/h. - 1.133 L/min.
Raccord d'étanchéité simple, fabriqué en **acier** trempé avec joint en Nitrile-Butadiène. Son excellente étanchéité empêche la pénétration de la saleté à l'intérieur.
Cup haute résistance.

Code	Version
11010524	BSPT 1/4"
11010525	BSPT 3/8"
11010526	BSPT 1/2"

Code	Version
11010424	BSPP 1/4"
11010425	BSPP 3/8"
11010426	BSPP 1/2"

Code	Version
11010624	Spigot 8 mm.
11010625	Spigot 10 mm.

25 UNITS					
11010527	BSPT 1/4"	11010427	BSPP 1/4"	11010626	Barb. 8 mm.

Série US-Mil — SÉCURITÉ

Raccord rapide SÉRIE **US-Mil**
Débit: 68 m³/h. - 1.133 L/min.
Raccord fabriqué en **acier** trempé avec joint en Nitrile-Butadiène et l'ouverture à double effet. Raccord de sécurité anti-coup de fouet selon ISO-4414. Deux mouvements "push-pull" pour la déconnexion.
Cup haute résistance.

Code	Version
11010528	BSPT 1/4"
11010529	BSPT 3/8"
11010530	BSPT 1/2"

Code	Version
11010428	BSPP 1/4"
11010429	BSPP 3/8"
11010430	BSPP 1/2"

Code	Version
11010627	Spigot 8 mm.
11010628	Spigot 10 mm.

Raccords rapides et connecteurs

Raccords rapides

Série Euro-Profile

STANDARD

Raccord rapide
SÉRIE **Euro Perfil**
Débit: 85 m³/h. - 2.000 L/min.
Raccord fabriqué en **acier** trempé avec joint en Nitrile-Butadiène et l'ouverture à double effet. Cup haute résistance. Son excellente étanchéité empêche la pénétration de la saleté à l'intérieur.
Passage d'air: 7,6 mm.

Code	Version
11010823	BSPT 1/4"
11010824	BSPT 3/8"
11010825	BSPT 1/2"

Code	Version
11010723	BSPP 1/4"
11010724	BSPP 3/8"
11010725	BSPP 1/2"

Code	Version
11010924	Spigot 8 mm.
11010923	Spigot 10 mm.

Série Euro-Profile

SÉCURITÉ

Raccord rapide
SÉRIE **Euro Perfil**
Débit: 85 m³/h. - 2.000 L/min.
Raccord fabriqué en **acier** trempé avec joint en Nitrile-Butadiène et l'ouverture à double effet. Raccord de sécurité anti-coup de fouet selon ISO-4414. Deux mouvements "push-pull" pour la déconnexion.
Cup haute résistance.
Passage d'air: 7,6 mm.

Code	Version
11011323	BSPT 1/4"
11011324	BSPT 3/8"
11011325	BSPT 1/2"

Code	Version
11011423	BSPP 1/4"
11011424	BSPP 3/8"
11011425	BSPP 1/2"

Code	Version
11011523	Spigot 8 mm.
11011524	Spigot 10 mm.

Série Multi-Profile

Système 3x1. Compatibilité: US-MIL/EUROPROFILE/PROFIL ITALIEN STANDARD

Raccord rapide
SÉRIE **Multi Perfil**
Débit: 85 m³/h. - 2.000 L/min.
Raccord d'étanchéité simple, fabriqué en **acier** trempé avec joint en nitrile-butadiène. Son excellente étanchéité empêche la pénétration de la saleté à l'intérieur.
Passage d'air: 8 mm.

Code	Version
11010826	BSPT 1/4"
11010827	BSPT 3/8"

Code	Version
11010726	BSPP 1/4"
11010727	BSPP 3/8"

Code	Version
11010925	Spigot 8 mm.
11010926	Spigot 10 mm.

Série Nitto

Profil exclusif du marché ASIE-PACIFIQUE STANDARD

Raccord rapide
SÉRIE **Nitto**
Débit: 85 m³/h. - 2.000 L/min.
Raccord d'étanchéité simple, fabriqué en **acier** trempé avec joint en nitrile-butadiène. Son excellente étanchéité empêche la pénétration de la saleté à l'intérieur.
Passage d'air: 8 mm.

Code	Version
11011701	BSPT 1/4"
11011702	BSPT 3/8"

Code	Version
11011801	BSPP 1/4"
11011802	BSPP 3/8"

Code	Version
11011901	Spigot 8 mm.
11011902	Spigot 10 mm.

Série US-Mil

Raccord en laiton STANDARD

Raccord rapide SÉRIE **US-Mil**
Spec C-4109
Débit: 600 L/min.
Versátil. Raccord d'étanchéité simple, fabriqué en **laiton** avec joint Buna N. Son excellent étanchéité, empêche la saleté de pénétrer à l'intérieur. Entièrement compatible avec les lignes précédentes d'accouplements SAGOLA.

Code	Version
11010520	BSPT 1/4"
11010521	BSPT 3/8"
11010522	BSPT 1/2"

Code	Version
11010420	BSPP 1/4"
11010421	BSPP 3/8"
11010422	BSPP 1/2"

Code	Version
11010621	Spigot 8 mm.
11010622	Spigot 10 mm.

25 UNITÉS						
	11010523	BSPT 1/4"	11010423	BSPP 1/4"	11010623	Spigot 8 mm.

Raccords rapides et connecteurs

Raccords rapides

Le raccord taille 2 est le système de connexion rapide le plus couramment utilisé dans les ateliers de peinture et de carrosserie, pour la connexion de tout type d'outil pneumatique. Sans aucune silicone. Ressorts et Valves sont fabriqués en acier inoxydable. Tous les connecteurs SAGOLA sont fabriqués avec la plus haute dureté et résistance à la fatigue.

Série US-Mil

Connecteur sans obturateur, en acier.

Connecteur rapide
SÉRIE **US-Mil**
Spec C-4109 (2 unités) Passage d'air 5,5 mm.
Entièrement compatible avec les lignes précédentes des connecteurs SAGOLA. Fabriqués en **acier** trempé (carbonitrurés). Traitement chimique de nickel pour l'anticorrosion. Connecteur sans obturateur.

Code	Version
11020420	BSPT 1/4"
11020421	BSPT 3/8"
11020422	BSPT 1/2"

Code	Version
11020520	BSPP 1/4"
11020521	BSPP 3/8"
11020522	BSPP 1/2"

Code	Version
11020621	Spigot 8 mm.
11020622	Spigot 10 mm.

50 UNITÉS

11020423	BSPT 1/4"	11020524	BSPP 1/4"	11020623	Spigot 8 mm.

Série US-Mil

Connecteur réglable.

Connecteur rapide réglable
SÉRIE **US-Mil**
(2 unités)
Passage d'air 5,5 mm.
Système exclusif de cadran rotatif pour une plus grande liberté de mouvement. Fabriqués en **acier** trempé (carbonitrurés). Traitement chimique de nickel pour l'anticorrosion. Connecteur sans obturateur.

Code	Version
11020523	BSPP 1/4"

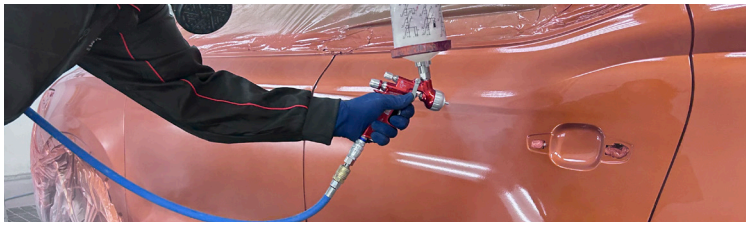

Code
70000011

Boîte de présentation de raccords

Exposant de raccords et connecteurs Sagola.

Série Euro-Profile

Performance maximale et haute durabilité dans les ateliers de carrosserie de haute production.

Connecteur rapide
SÉRIE **Euro-Profile**
(2 unités)
Haut débit. Passage d'air 7-8 mm.
Fabriqués en **acier** trempé (carbonitrurés). Traitement anticorrosion. Connecteur sans obturateur.

Code	Version
11020710	BSPT 1/4"
11020721	BSPT 3/8"
11020722	BSPT 1/2"

Code	Version
11020810	BSPP 1/4"
11020821	BSPP 3/8"
11020822	BSPP 1/2"

Code	Version
11020921	Spigot 8 mm.
11020922	Spigot 10 mm.

Série Nitto

Profil exclusif du marché ASIE-PACIFIQUE

Connecteur rapide
SÉRIE **Nitto** (2 unités)
Haut débit. Passage d'air 7-8 mm.
Fabriqués en **acier** trempé (carbonitrurés). Traitement anticorrosion. Connecteur sans obturateur.

Code	Version
11021001	BSPT 1/4"
11021002	BSPT 3/8"

Code	Version
11021101	BSPP 1/4"
11021102	BSPP 3/8"

Code	Version
11021201	Spigot 8 mm.
11021202	Spigot 10 mm.

Raccords rapides et connecteurs

Raccords de connexion

Haut débit. Fabriqué en laiton.
Traitement anti corrosif. (2 unités)

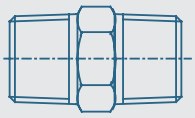

Code	Version
11000101	BSPT 1/4” M-M
11000102	BSPT 1/2” M-M
11000103	BSPT 3/8” M-M

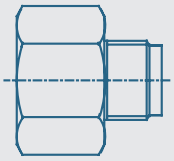

Code	Version
11000104	BSPT 1/2” M - 3/8” M
11000105	BSPT 3/8” M - 1/4” M
11000112	BSPT 1/2” M - 3/8” F
11000113	BSPT 1/2” M - 1/4” F

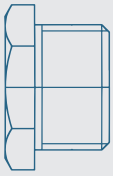

Code	Version
11000106	BSPP 1/2” H - 3/8” M
11000107	BSPP 3/8” H - 1/4” M
11000108	BSPP 3/8” M - 1/4” F

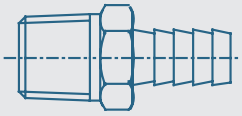

Code	Version
11000109	BSPT 1/2” M - Spigot 8 mm.
11000110	BSPT 3/8” M - Spigot 8 mm.
1100011	BSPT 1/4” M - Spigot 8 mm.

Comment connecter et déconnecter le raccord?

Connexion et déconnexion d’un raccord standard

1. Appuyez jusqu’à ce qu’il soit fixé

2. Tirez le corps comme indiqué par la flèche

3. Déconnectez le raccord

Déconnexion d’un raccord de sécurité

1. Déplacer le raccord et l’outil comme indiqué par les flèches

2. Poussez le raccord

3. Tirez le raccord

4. Déconnectez le raccord

ATENCION
WARNING

07

Pistolets pour des applications diverses

Outil pneumatique indispensable en carrosserie, pour un service complet et de qualité.

Dans cette section, nous proposons des pistolets à scellant de cordon, des pistolets anti-gravier pour sous-voitures, des soufflettes et un pistolet de vérification de la pression.

Pistolet de scellement 3900 Plus

Pistolet de scellement 3900 Plus

La gamme de pistolets pneumatiques de scellement SAGOLA 3900 Plus, se présente comme une solution compacte, efficace et légère pour répondre aux besoins basiques de l'atelier d'assemblage, réparations ou le montage.

Tant les versions à cartouche (3900 Plus) à sac (3900 Plus M4/6), on dispose d'une gâchette à commande pneumatique avec une valve de décharge, pour une plus haute précision et contrôle du produit.

Éléments internes en métal, ce qui garantit une longue dureté de vie. Ces éléments ne nécessitent pas de manipulation ou d'entretien.

Corps fabriqué en aluminium de haute résistance. Fermeture frontale en plastique indéformable pour la version à cartouche.

Produit robuste conçu pour une charge de travail élevée.

DONNÉES TECHNIQUES

Sagola 3900 PLUS

	3900 Plus		3900 Plus M4		3900 Plus M6	
Longueur	250 mm.	9,84"	250 mm.	9,84"	320 mm.	12,60"
Poids	650 g.	1,43 lbs	780 g.	1,72 lbs	965 g.	2,13 lbs
Entrée d'air	BSP 1/4" M		BSP 1/4" M		BSP 1/4" M	
Type de récipient standard	Cartouche		Sac		Sac	
Capacité de récipient standard	300 ml.	10,14 oz fl	300/400 ml.	10,1/13,5 oz fl	300/400/600 ml.	10,1/13,5/ 20,29 oz fl
Pression de travail	4 - 6 bar	58 - 87 psi	4 - 6 bar	58 - 87 psi	4 - 6 bar	58 - 87 psi
Pression d'entrée d'air maximale	10 bar	145 psi	10 bar	145 psi	10 bar	145 psi
Matériel zone frontale	Plastique		Aluminium anodisé		Aluminium anodisé	
Valve de décharge	OK		OK		OK	

Pistolet de scellement 3900 Plus

Pièces principales du pistolet de scellement

01 VALVE D'AIR.

02 ENTRÉE D'AIR.

03 GÂCHETTE.

04 CORPS EN ALUMINIUM.

05 FRONTALE EN ALUMINIUM.

06 FRONTALE EN PLASTIQUE.

07 PISTON.

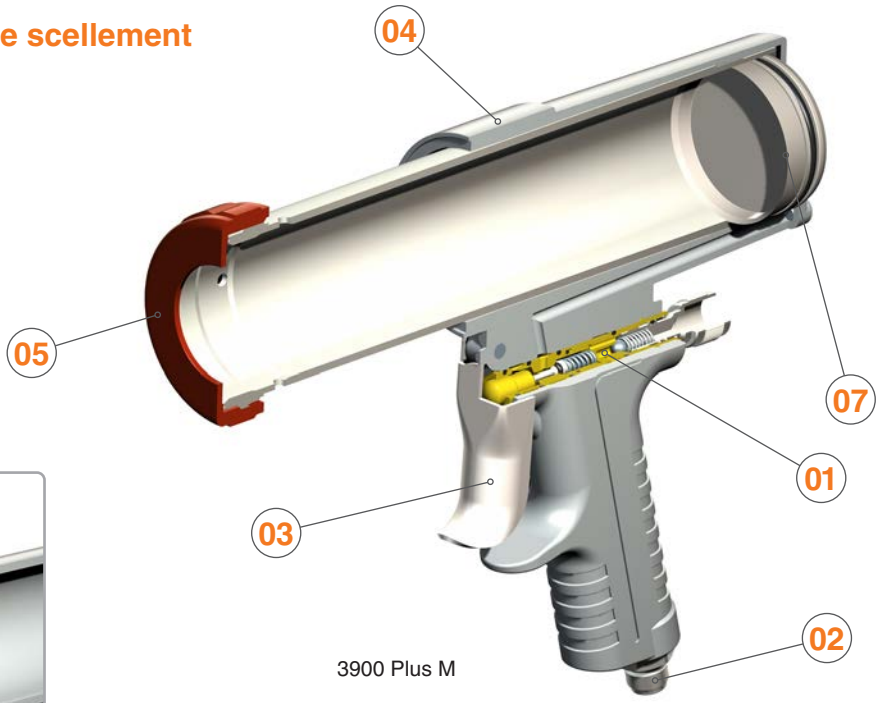

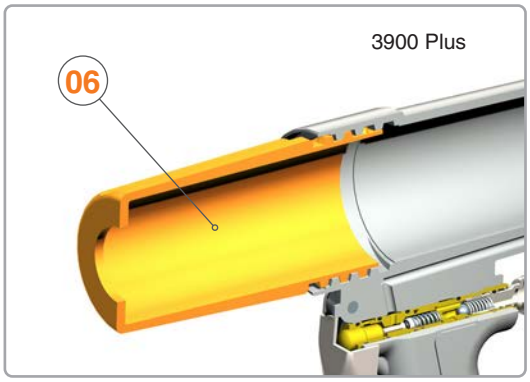

VERSIONS

Description	Code
Pistolet de scellement 3900 Plus	10330201
Pistolet de scellement 3900 Plus M4	10330401
Pistolet de scellement 3900 Plus M6	10330402

Préparation de la cartouche ou du sac

Préparation de la cartouche 3900 Plus

1. Couper l'extrémité de la cartouche et de buse

2. Attacher la buse à la cartouche

3. Retirez le couvercle avant et insérez la cartouche

4. Fermez le réservoir avec le couvercle avant

Préparation du sac 3900 Plus M

1. Coupez la pointe du sac

2. Retirez le couvercle avant du réservoir

3. Insérer l'buse

4. Placer le sac dans le réservoir

5. Fermez le réservoir avec le couvercle avant

Pistolet anti-gravier 518 Pro

Pistolet anti-gravier 518 Pro

Pistolet pneumatique pressurisé professionnel pour cartouches anti-gravillons et protection du soubassement.

Régulation totale de débit de produit et qualité d'atomisation et de taille de pulvérisation. Régulateur d'entrée d'air.

Fonctionnement par pression. Conteneur de cartouche fabriqué en aluminium anodisé, léger et solide. Régulation d'aiguille pour un contrôle plus précis de la texture. Valve de dépressurisation d'haute précision et large surface pour une manipulation plus confortable avec des gants.

Chapeau spéciale pour les produits bouche-pore, avec deux types d'applicateurs. (OPTIONNEL). Silencieux en métal inoxydable.

Il permet de travailler à basse pression, et offre le maximum de capacité de régulation et productivité.

DONNÉES TECHNIQUES

		SAGOLA 518 PRO
Dimensions	22,8 x 10 x 36,5 cm.	9 x 4 x 14,4"
Poids (vider)	1,38 Kilogrammes	3,02 lbs
Consommation d'air	160 L/min. (à 3,5 bar)	5,65 cfm (à 50,7 psi)
Pression de travail	2 - 4 bar	29 - 58 psi
Pression d'entrée d'air maximale	10 bar	145 psi
Connexions	BSP 1/4" M	

VERSIONS / ACCESSOIRES

Description	Code
Pistolet anti-gravier 518 PRO	**10330301**
Kit chapeaux + adaptateur de pistolet (Optionel)	**56418705**
• Chapeau à rosette	
• Chapeau 360°	

Chapeau spéciale en option, pour petites cavités

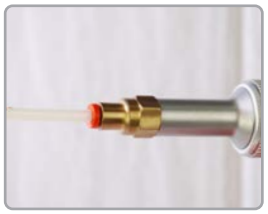

Adaptateur de pistolet

Pistolet anti-gravier 416

Pistolet anti-gravier Sagola 416

Pistolet Pneumatique à cartouches anti-gravier et de protection du soubassement. Fonctionnement par succion.

Pistolet pour l'application des cartouches insonorisants de 1L standard. Vissé directement sur la cartouche.

Chapeau métallique réglable pour contrôler la texture et la distribution du produit.

DONNÉES TECHNIQUES		SAGOLA 416
Dimensions	18,7 x 4,5 x 31,1 cm.	7,4 x 1,8 x 12,2"
Poids (vider)	0,52 Kilogrammes	1,15 lbs
Consommation d'air	160 L/min. (à 3,5 bar)	5,65 cfm (à 50,7 psi)
Pression de travail	3 - 10 bar	43,5 - 145 psi
Pression d'entrée d'air maximale	10 bar	145 psi
Connexions	BSP 1/4" M	

Description	Code
Pistolet anti-gravier 416	**20330401**

Vissé directement sur la cartouche

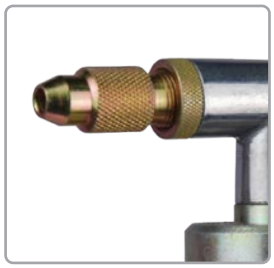

Chapeau métallique réglable

Entrée d'air 1/4"

Pistolet de soufflages Classic S1

Pistolet de soufflages Classic S1

Corps en aluminium avec une grande sensation de robustesse et une grande légèreté. Entrée d'air mâle 1/4".

Trois versions de la soufflette Classic S1:

- Classic S1 avec chapeau métallique.
- Classic S1 avec chapeau d'extension.
- Classic S1 avec chapeau en plastique.

Classic S1 Métallique

Code
20340601

Classic S1 Plastique

Code
20340603

Classic S1 Extension

Code
20340604

Pistolet de soufflages Classic S1 Venturi

Multipliez le débit d'air X4 à l'aide du système Venturi proposé par cette version du Classic S1. Corps en aluminium avec une grande sensation de robustesse et une grande légèreté. Entrée d'air mâle 1/4".

Classic S1 Venturi

Code
20340605

Soufflette taille poche

Souffleur de petite taille. Clip de style stylo. Débit d'air réglable. Connecteur pour raccord rapide.

Soufflette taille poche

Code
40000336

DONNÉES TECHNIQUES

Classic S1/Venturi/Soufflette

		Classic S1		Classic S1 Venturi		Soufflette	
Dimensions	Métallique	11,7 x 2,5 x 15,3 cm.	4,6 x 1 x 6"	15,8 x 2,7 x 15,3 cm.	6,2 x 1,06 x 6"	113 mm. (fermé) 116 mm. (ouvert)	4,45" (fermé) 4,57" (ouvert)
	Plastique	11,7 x 2,5 x 15,3 cm.	4,6 x 1 x 6"				
	Extension	20,6 x 2,5 x 15,3 cm.	8,1 x 1 x 6"				
Poids		190 g. / 187 g. / 198 g. 0,418 lbs / 0,413 lbs / 0,436 lbs		225 g.	0,5 lbs	23 g.	0,05 lbs
Connexion d'entrée d'air		Raccord 1/4" M		Raccord 1/4" M		1/4" M US-Mil	
Consommation d'air (à 6 bar)		240 L/min.	8,5 cfm	240 L/min.	8,5 cfm	450 L/min.	15,9 cfm
Rapport Débit d'air (sortie d'air)		1:1		4:1 (925 L/min. - 33 cfm)		1:1	
Pression de travail		3 - 6 bar	43,5 - 87 psi	3 - 6 bar	43,5 - 87 psi	3 - 6 bar	43,5 - 87 psi
Pression d'entrée d'air maximale		10 bar	145 psi	10 bar	145 psi	10 bar	145 psi

Pistolet graisseur Classic P1 / Adhésifs

Pistolet graisseur Classic P1

Pistolet graisseur pour le nettoyage des machines et des moteurs avec un réservoir d'une capacité de 1 litre.

Débit de produit facilement réglable grâce au pulvérisateur. Projection du produit en rond pour obtenir un excellent nettoyage.

Conception ergonomique du pistolet. Facile à utiliser, à suspendre, confortable et parfait pour les gauchers et les droitiers. Corps en aluminium durable et adapté aux environnements industriels. Entretien minimum.

Pour les secteurs d'application tels que la carrosserie et les machines industrielles.

Code
20340701

DONNÉES TECHNIQUES

		CLASSIC P1
Dimensions	40,2 x 10,2 x 25,5 cm.	15,8 x 4 x 10"
Poids (vide)	734 g.	1,62 lbs
Capacité du réservoir	1 litre	0,22 Galon US
Consommation d'air à 6 bar (87 psi)	146 L/min.	5,16 cfm
Pression de travail	3 - 10 bar	43,5 - 145 psi
Pression d'entrée d'air maximale	10 bar	145 psi
Connexions	BSP 1/4" M	

Pistolet Sagola Adhésifs

Pistolet aérographe spécial pour l'application en cordon de colles et adhésifs. Application de colle blanche dans l'industrie du bois.

Corps recouvert de téflon pour un nettoyage facile.

Il comprend des buses de 1 et 2 mm en standard. et régulateur de débit de produit.

En option, vous pouvez acheter la buse 3 mm, celle à fente (pour définir des lignes) ou la buse 4 trous (pour insérer de la colle dans les trous).

VERSIONS / ACCESSOIRES

Description		Code
Pistola Sagola Adhésifs		**10151401**
Buse pour colles Ø 1 mm.	**Inclus**	**56418030**
Buse pour colles Ø 2 mm.	**Inclus**	**56418026**
Buse pour colles Ø 3 mm.	**Accessoire**	**56418027**
Buse pour colles (rainurée)	**Accessoire**	**56418029**
Buse pour colles (4 trous)	**Accessoire**	**56418028**

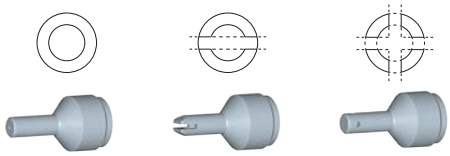

Buse Ø 1,2 et 3 mm. *Buse rainurée* *Buse 4 trous*

Ponceuses pneumatiques Série L

RÈGLEMENTS:
2006/42/EC
ISO 12100:2010
ISO 11148-8:2011

Ponceuses pneumatiques Série L

La "série L" de ponceuses est conçue pour des applications en ateliers de carrosserie qui nécessitent d'hautes performances et haute qualité de finitions.

Ponceuses pneumatiques orbitales hautes performances. Léger, compact et puissant. Avec une coque en composite, durable et confortable.

Avec sortie d'air arrière rotative jusqu'à 360°, éloignant l'air de l'opérateur. Connexion facile aux systèmes d'aspiration centraux ou portables.

Le ponceuse L505 est préparée pour un meulage rapide avec une très bonne qualité de surface.

Le L252 est une ponceuse qui nous permettra de faire des finitions d'haute qualité sans aucune marque sur n'importe quelle surface.

Et le L252R nous permettra d'effectuer un ponçage de précision et une finition de qualité. Ergonomique et léger, idéal pour des petites retouches.

Si vous recherchez une finition de qualité sans traces, vous pouvez avoir une confiance totale dans la série L. Vous n'avez pas à vous soucier de la contamination de la surface.

DONNÉES TECHNIQUES

	L252		L505		L252R	
Puissance du moteur	2 C.V.		2 C.V.		2 C.V.	
Vitesse libre	12.000 r.p.m.		12.000 r.p.m.		12.000 r.p.m.	
Consommation d'air (4,5 bar - 65 psi)	280 L/min.	9,9 cfm	280 L/min.	9,9 cfm	280 L/min.	9,9 cfm
Consommation d'air maximale (6 bar - 87 psi)	380 L/min.	13,42 cfm	380 L/min.	13,42 cfm	380 L/min.	13,42 cfm
Entrée d'air	BSP 1/4" H		BSP 1/4" H		BSP 1/4" H	
Ø de tuyau minimum recommandé	Ø 8 mm. (0,31")		Ø 8 mm. (0,31")		Ø 8 mm. (0,31")	
Poids net	0,87 Kg.	1,92 lbs	0,87 Kg.	1,92 lbs	0,84 Kg.	1,85 lbs
Longueur totale	118 mm.	4,65"	118 mm.	4,65"	110 mm.	4,33"
Oscillation	2,5 mm.	0,1"	5 mm.	0,2"	2,5 mm.	0,1"

VERSIONS / ACCESSOIRES

Descripción		Code
Ponceuse L252		40000231
Ponceuse L505		40000232
Ponceuse L252 R		40000230
Plateau de ponçage Ø 75 mm. (2,95") (Velcro)	Pièce détachée	49000220
Plateau de ponçage Ø 152 mm. (6") (multi-trous, Velcro)	Pièce détachée	49000501

Plateau de ponçage

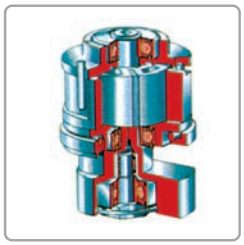

Pelles et Rotor en composite. Système de contrepoids pour assurer le bon fonctionnement.

Polisseur Sagola 1200X

RÈGLEMENTS:
2006/42/EC
2004 /108/EC
EN 60745-1:2009 + A11:2010
EN 60745-2-3:2011 + A2:2013 + A11:2014 + A12:2014

Polisseur 1200X

Polisseuse électrique angulaire électronique. Cette polisseuse polyvalente dispose d'un démarrage en douceur et d'un contrôle de vitesse constant.

Il dispose d'une poignée auxiliaire réversible, d'une poignée supérieure (type G), d'un interrupteur marche/arrêt. Cheville universelle M14.

Recommandé pour lustrer et brillant les carrosseries, meubles, peintures et vernis.

Livré dans une mallette de transport pratique.

Mallette de transport

DONNÉES TECHNIQUES	POLISSEUR 1200X	
Puissance	1.200 w	
Tension	240 V / 50 Hz	
Plage de vitesse	600 - 3.000 r.p.m.	
Dimensions du disque	Ø 180 mm.	Ø 7"
Poids	3,2 Kg.	7,05 lbs

VERSIONS / ACCESSOIRES

Description		Code
Polisseur Sagola 1200X		**40000507**
Béret laine	**Pièce détachée**	**49000109**
Plateau de polissage	**Pièce détachée**	**49000110**

Béret laine

Plateau de polissage

SAGO

08

Accessoires et consommables

Masques de protection pour les opérations de ponçage et de peinture, combinaisons antistatiques pour peintres, etc.

Garantir des conditions de travail optimales et sûres constitue aujourd'hui l'une des priorités de SAGOLA.

Pourquoi augmenter les coûts de gestion des déchets liés aux pots de peinture, au papier et au carton alors qu'il est possible d'en réduire le volume ? C'est dans cette optique que SAGOLA propose ses compacteurs de cartons et de bidons.

Les tâches quotidiennes de l'atelier — ponçage, préparation des peintures, masquage, entretien de la cabine de peinture — font partie du travail de tous les jours en carrosserie, mais elles sont essentielles pour obtenir des résultats d'excellence. Chez SAGOLA, nous mettons notre expérience et notre savoir-faire à votre service pour vous aider à atteindre cet objectif.

Plongeurs antistatiques

Plongeur Sagola antistatique

Plongeur antistatique de grand confort d'utilisation, respirantes.

Systèmes d'aération avec fentes dans le dos et sous les bras.

Capuche ajustable avec bande élastique et velcro. Fermeture du cou avec boutons-pression. Fermeture réglable dans la zone des pieds. Grandes fermetures élastiques confortables aux poignets.

Fermeture éclair à 2 sens et couverte. Comprend 2 poches poitrine, 2 poches latérales, 1 poche hanche et 1 poche intérieure.

Revêtement original Dupont Teflon (hydrofuge et anti-salissures).

Sans silicone et non pelucheux.

Revêtement antiadhésif en Téflon

Plongeur antistatique

DONNÉES TECHNIQUES

Composition	98% polyester, 2% carbone
Température de lavage	30°C (86°F) ou par nettoyage chimique
Protection	PPE CAT.I
Tissu antistatique	EN 1149-5:2018
Sérigraphie	Logo Sagola noir (Au dos et sur la poche poitrine)

Plongeur Sagola antistatique noire

Plongeur antistatique qui protège des salissures générales survenant lors de la pulvérisation de peintures. Empêche la contamination de la surface peinte par la poussière et les peluches.

Couleur noire avec des bandes décoratives rouges. Fermeture à glissière de haute qualité avec tirette en caoutchouc. Capuche avec élastique.

Tissu dorsal respirant. Inserts en maille respirante sous les bras et à l'entrejambe.

Poche poitrine avec rabat de protection et fermeture velcro. 2 poches latérales pour les mains avec bande de protection et fermeture velcro. Poche arrière. Poignets confortables en nylon et ceinture élastiquée à la cheville.

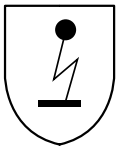

Plongeur antistatique

DONNÉES TECHNIQUES

Composition	100% polyester
Température de lavage	40°C (104°F) ou par nettoyage chimique
Protection	PPE CAT.I
Tissu antistatique	EN 1149-1:2006
Sérigraphie	Logo Sagola blanc (Sur le dos, la poche poitrine et la jambe)

VERSIONS

Description	Taille	Taille EU	Code	Code
Plongeur antistatique Sagola XS	XS	38/40	**40000523**	-
Plongeur antistatique Sagola S	S	42/44	**40000524**	-
Plongeur antistatique Sagola M	M	46/48	**40000525**	**40000536**
Plongeur antistatique Sagola L	L	50/52	**40000526**	**40000537**
Plongeur antistatique Sagola XL	XL	54/56	**40000527**	**40000538**
Plongeur antistatique Sagola XXL	XXL	58/60	**40000528**	-
Plongeur antistatique Sagola XXXL	XXXL	62/64	**40000529**	-

Équipement respiratoire 4240

RÈGLEMENTS:
BS EN 1835
Protection: Factor 40
Certificat EC nº 58459
Certificat de produit BSi

Équipement respiratoire complet

Équipement respiratoire complet à protection maximale qui comprend: Ceinture de retenue, régulateur préréglé incorporant une manomètre d'avertissement avec filtre coalescent à haute efficacité et filtre à charbon actif pour éliminer les faibles niveaux d'humidité et d'huile, qui absorbe la vapeur et les odeurs. 10 mètres de tuyau avec raccord de sécurité, 1,5 mètre de tuyau et sortie pistolet.

Masque respiratoire de haute qualité conforme aux normes BS EN 1835, avec un facteur de protection de 40. Certificat EC numéro 58459, délivré par BSi Product Certificate.

Homologation: 89/686/CEE (EPI)

10 mètres de tuyau avec raccord de sécurité, 1,5 mètre de tuyau et sortie pistolet

DONNÉES TECHNIQUES	ÉQUIPEMENT RESPIRATOIRE 4240	
Pression de l'air	4 - 10 bar	58 - 145 psi
Débit d'air du masque	160 - 232 L/min.	5,65 - 8,19 cfm
Longueur du tuyau	10 m. (alimentation du régulateur)	39,4"
Plage de température de travail	1,5°C - 50°C	34,7°F - 122°F
Filtre	0,01 µm	
Vie du filtre	400 heures	

VERSIONS / ACCESSOIRES

Description	Connexion	Code
Masque 4240 + kit de tuyau	US-Mil	**15830101**
Masque 4240 + kit de tuyau	Nitto	**15830102**
Masque 4240	US-Mil	**15830103**
Masque 4240	Nitto	**15830104**
Visière 10 uds.	**Pièce détachée**	**15880013**
Filtre de carbone	**Pièce détachée**	**15880015**
Kit écran acétate	**Pièce détachée**	**15880011**

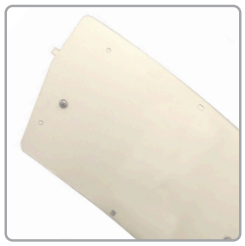

Écran acétate

Visière

Lorsqu'il est utilisé avec un pistolet à peinture, 620 L/min à 6 bar seront nécessaires

Masque d'haleine MP300

Masques d'haleine MP300

Le masque MP300 avec filtre A1 est conçu pour offrir une protection maximale contre l'inhalation de produits organiques avec un point d'ébullition supérieur à 65°C, sans gêner l'utilisateur et lui permettant d'exercer son activité confortablement.

L'ensemble s'adapte parfaitement à toutes sortes de gestes et de mouvements, offrant toujours le plus haut niveau de protection.

L'ensemble, composé d'un masque et de deux filtres, couvre le nez, la bouche et le menton. Il est fait de matériaux légers et très résistants qui ne produisent pas d'effets nocifs sur la santé et l'hygiène.

Le corps du masque est en caoutchouc naturel très souple.

Équipé d'une soupape d'expiration, composée d'un support de soupape et d'une membrane, qui facilite la sortie de l'air lors de l'expiration.

Il a un tour de cou et un serre-tête pour un grand confort et un système de réglage facile de la longueur.

RÈGLEMENTS:
EN 140: 1998, EN 143:2000/A1:2006, EN 14387:2004/A1:2008
Organisme de contrôle Nº 0082

DONNÉES TECHNIQUES

MASQUE MP300

Résistance à la respiration À débit sinusoïdal 25 x 2 L/min:	À l'inhalation:	2,00 mbar
	À l'expiration:	3,00 mbar
Résistance à la respiration À l'inhalation en flux continu:	À 30 L/min. (1,06 cfm):	0,50 mbar (0,007 psi)
	À 95 L/min. (3,35 cfm):	1,30 mbar (0,019 psi)
Contenu CO_2 (espace mort)	1,00 %	
Fuite vers l'intérieur (étanchéité)	< 5,00 %	

VERSIONS / ACCESSOIRES

Description		Code
Masque MP300		**14810301**
Filtre 10 uds.	**Pièce détachée**	**56418052**

Filtres de remplacement

Masque d'haleine Classic MP2

Masque d'haleine Classic MP2

Le masque Classic MP2 avec filtre A1 est conçu pour offrir une protection maximale contre l'inhalation de produits organiques dont le point d'ébullition est supérieur à 65°C, sans causer d'inconfort à l'utilisateur et lui permettant d'exercer confortablement son activité.

L'ensemble s'adapte parfaitement à tous types de gestes et de mouvements, offrant toujours le plus haut niveau de protection.

La double entrée d'air à travers les deux filtres permet d'inspirer un plus grand débit d'air, facilitant ainsi la respiration.

Composé d'un masque et de deux filtres, il recouvre le nez, la bouche et le menton de l'utilisateur. Fabriqué avec des matériaux légers et de haute résistance.

Equipé d'une valve expiratoire qui permet une expulsion facile de l'air lors de la respiration.

Bande élastique pour un maintien ferme et confortable.

RÈGLEMENTS:
EN 140: 1998, EN 143:2000/A1:2006,
EN 14387:2004/A1:2008
Organisme de contrôle Nº 0082

DONNÉES TECHNIQUES

MASQUE Classic MP2

Résistance à la respiration À débit sinusoïdal 25 x 2 L/min:	À l'inhalation:	0,52 mbar
	À l'expiration:	1,64 mbar
Résistance à la respiration À l'inhalation en flux continu:	A 30 L/min. (1,06 cfm):	0,11 mbar
	A 95 L/min. (3,35 cfm):	0,33 mbar
Contenu CO_2 (espace mort)	0,60 %	
Fuite vers l'intérieur (étanchéité)	< 2,00 %	

VERSIONS / ACCESSOIRES

Description		Code
Masque Classic MP2		**14810201**
Filtre 10 unités	**Pièce détachée**	**56418052**

Filtres de remplacement

Masques FFP2

RÈGLEMENTS:
UNE-EN 149:2001 + A1:2009 (FFP2)
Directive EPI UE 2016/425

Masques d'haleine M200/M210
Protection FFP2

Les masques en papier autofiltrants M200 et M210 avec protection de niveau FFP2 sont conçus pour la protection contre les particules solides et liquides de faible et moyenne toxicité.

Ils conviennent également contre les poussières de métaux non ferreux, les fumées de soudage des métaux, les gaz et les brouillards de différents matériaux tels que le plomb, l'aluminium et le manganèse.

Le corps du masque contient une barre métallique flexible pour un ajustement parfait dans la zone du nez.

Ajustement à la tête au moyen d'une double bande élastique.

Le masque M210 intègre une valve d'expiration pour faciliter la respiration.

VERSIONS

Description	Pcs./Boîte	Code
Masques M200	20	**40000263**
Masques M210 (avec valve)	10	**40000264**

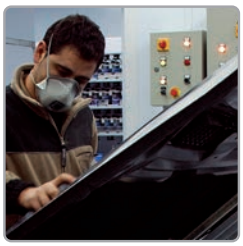
Ponçage

Peint

Le masque peut être utilisé dans des concentrations de pollution jusqu'à 10 fois la limite d'exposition professionnelle (OEL).

Compacteurs

Compacteur des boîtes

Économie de l'espace et réduction des coûts dans la gestion des déchets.

Conçu pour résoudre les problèmes de stockage et d'élimination des déchets dans les ateliers de carrosserie, des ateliers industrie, les garages, etc...

Chargement par le haut, pour un travail plus confortable.

Valide pour les bidons cylindriques jusqu'à 25L. (hauteur maximale 45 cm. et 31 cm. de diamètre).

Code
40000314

Compacteur des boîtes et du carton

Deux portes:

> Supérieur: le chargement du carton et du papier.

> Inférieur: déchargement du carton, charge boîtes.

Bobine de fil pour le compactage et l'attachement des balles de papier et de carton.

Code
40000315

DONNÉES TECHNIQUES	Compact. des boîtes		Compact. des boîtes et carton	
Dimensions	54 x 51 x 146 cm.	21,3 x 20,1 x 49,6"	60 x 75 x 175 mm.	23,6 x 29,5 x 68,9"
Poids	185 Kg.	408 lbs	225 Kg.	496 lbs
Cylindre (course)	500 mm.	19,7"	600 mm.	23,6"
Ø Cylindre	160 mm.	6,3"	160 mm.	6,3"
Puissance	> 1.600 Kg.	> 3.527 lbs	> 1.600 Kg.	> 3.527 lbs
Volume intérieur	-	-	210.000 c.c. approx.	55,47 gal approx.
Pression de travail	8 bar	116 psi	8 bar	116 psi
Contrôle / Système de sécurité	Pneumatique		Pneumatique	

Consommables

Filtres de papier pour la peinture

Filtres à papier pour un filtrage rapide et parfait de la peinture.

Filtres en papier avec maille en nylon de 125 ou 190 microns.

Pour une coulée rapide et une surface sans taches.

Livré dans un sac plastique pour toujours rester propre.

VERSIONS

Description	Application	Code
Filtres de papier 190 µm	Vernis et monocouches	**40000253**
Filtres de papier 125 µm	Bicouches à l'eau	**40000254**

Coupes à mélanger et couvercles

Coupes avec pattes pour éviter les renversements en se collant à la table. Bord supérieur renforcé. Fabriqué en polypropylène. Haute résistance.

VERSIONS

Description	Pcs./Boîte	Code
Coupe à mélanger 400 ml.	200	**40000508**
Coupe à mélanger 650 ml.	200	**40000509**
Coupe à mélanger 1.300 ml.	200	**40000510**
Coupe à mélanger 2.300 ml.	175	**40000511**

VERSIONS

Description	Pcs./Boîte	Code
Couvercle pour coupe 400 ml.	100	**40000512**
Couvercle pour coupe 650 ml.	100	**40000513**
Couvercle pour coupe 1.300 ml.	100	**40000514**
Couvercle pour coupe 2.300 ml.	100	**40000515**

Distributeur de coupes à mélanger

VERSIONS

Description	Code
Coupes 400 ml.	**40000517**
Coupes 650 ml.	**40000518**
Coupes 1.300 ml.	**40000519**
Coupes 2.300 ml.	**40000520**

Mélangeurs de produit

Mélangeurs de produit de 20 et 30 cm. de longueur.

VERSIONS

Description	Pcs./Boîte	Code
Mélangeurs 20 x 2 cm.	500	**40000499**
Mélangeurs 30 x 2 cm.	200	**40000320**

Kit Aiguille enlève-poudre

Il est utilisé pour éliminer les particules de poussière ou de saleté qui pourraient tomber sur la peinture fraîche.

Code
40000249

Anti-poudre cabines. 10 litres

Produit pour la protection des murs, écrans et fenêtres de la cabine.

- Protège de la poussière et des pulvérisations.
- Application avec pistolet, au rouleau ou à la brosse.
- Couche de protection transparente et adhésive.
- Produit propre.
- Il est facile à enlever avec de l'eau.

Code
40000023

Sagola DPC

SAGOLA DPC™

SYSTÈME DE GODETS DE PEINTURE JETABLES

Le système de godets de peinture jetables Sagola DPC™ offre une solution de changement de couleur rapide et économique aux professionnels des ateliers de peinture occupés.

Godet ABS en plastique résistant avec guides de mesure intégrés. Disponible dans une gamme de volumes de 100 ml à 800 ml (3,38 à 27 fl oz).

Revêtement jetable recyclable et conçu pour tomber uniformément.

Couvercle en forme de dôme et filtre intégré, filtre plein diamètre pour permettre un écoulement homogène de la peinture.

Col fileté con sellado de vaso integrado.

Adaptador avec connecteur de verrouillage amélioré avec verrou tournant. Compatible avec tous les pistolets Sagola.

Bouchon d'étanchéité pour stocker la peinture lorsqu'il n'est pas utilisé.

Sagola DPC

Facile à nettoyer

Comparé aux godets gravitaires traditionnels, le système Sagola DPC™ réduit considérablement le temps de nettoyage et la consommation de solvant.

Facile à utiliser

Les proportions et les marques de remplissage sur les godets réduisent la nécessité d'utiliser des verres à mélanger traditionnels; il suffit de remplir, mélanger et pulvériser!

Facile à ranger

Pour stocker la peinture inutilisée entre les couches, il suffit d'installer le bouchon d'étanchéité du godet et de ranger le godet à l'envers pour garder le filtre humide.

Facile à changer

Grâce à la gamme d'adaptateurs adaptés aux pistolets à gravité Sagola et aux pistolets d'autres fabricants, il est très facile de démarrer avec le système Sagola DPC™.

Caractéristiques Techniques DPC™ / Versions

GODET	COUVERCLE	REVÊTEMENT	COL	BOUCHON	Code DPC™
100 ml.	125 µm	100 ml.			52850101
	190 µm	100 ml.			52850102
200 ml.	125 µm	200 ml.			52850103
	190 µm	200 ml.			52850104
400 ml.	125 µm	400 ml.			52850105
	190 µm	400 ml.			52850106
600 ml.	125 µm	600 ml.			52850107
	190 µm	600 ml.			52850108
800 ml.	125 µm	800 ml.			52850109
	190 µm	800 ml.			52850110
1 Unité	50 Unités	50 Unités	1 Unité	20 Unités	<< UNITÉS

ADAPTATEURS

pour pistolets Sagola et autres pistolets du marché.

4600 Xtreme | *3300 / 4100 3400 / Mini Pro XD* | *Classic Lux* | *IWATA* | *SATA* | *DEVILBISS*

Consultez le fabricant du pistolet pour connaître le type de filetage approprié pour chaque modèle.

SagolaSPRAY™

Accélérez et améliorez virtuellement vos compétences en pulvérisation avec SagolaSPRAY™, que ce soit en salle de classe, sur votre lieu de travail ou à domicile. La technologie de réalité virtuelle d'Elcometer est conçue pour enseigner et perfectionner les quatre aspects fondamentaux du contrôle du pistolet de pulvérisation : la distance, l'angle, la vitesse constante et le recouvrement des passes, sans immobiliser inutilement une cabine de peinture et avec un matériel minimal.

Apprendre

SagolaSPRAY™ enseigne les techniques de peinture qui peuvent être pratiquées autant de fois que nécessaire.

Économiser

L'apprentissage dans un environnement de réalité virtuelle est respectueux de l'environnement et permet d'économiser de la peinture, des matériaux et du temps.

Progresser

Recevez un retour immédiat et apprenez de vos erreurs; il vous suffit de terminer l'exercice et de le recommencer!

DISTANCE

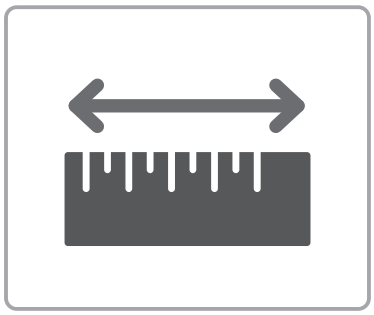

Apprenez à maintenir le pistolet à la bonne distance afin de garantir une finition parfaite.

JET DE PULVÉRISATION

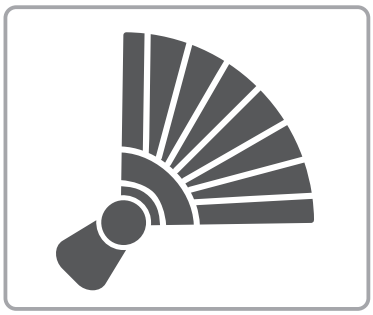

Apprenez à ajuster la position de votre main afin d'obtenir le bon angle de pulvérisation.

VITESSE

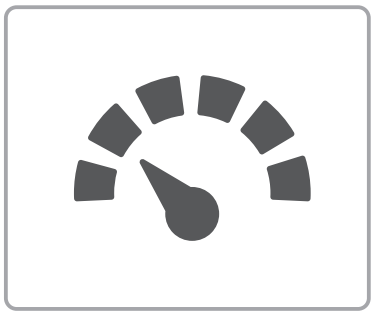

Apprenez à maîtriser la vitesse de déplacement du pistolet et la manière de le déplacer correctement pendant l'application.

SagolaSPRAY™

SagolaSPRAY™ est un programme de formation à la peinture en réalité virtuelle. Développé par des professionnels, il permet aux peintres de demain d'acquérir une expérience pratique de la peinture sans se salir les mains.

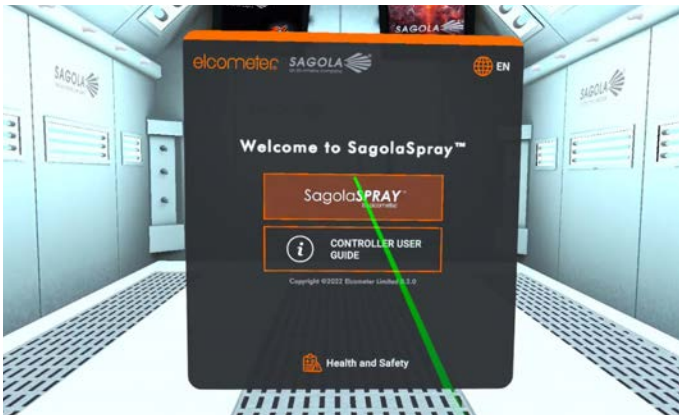

À qui s'adresse SagolaSPRAY™?

SagolaSPRAY™ s'adresse aux étudiants, apprentis, enseignants, écoles, centres de formation, ainsi qu'aux professionnels de la peinture automobile et industrielle.

Que fait SagolaSPRAY™?

Il facilite l'apprentissage et l'application correcte des techniques de peinture en aidant l'utilisateur à maîtriser des paramètres essentiels tels que la distance, la vitesse et l'angle d'application.

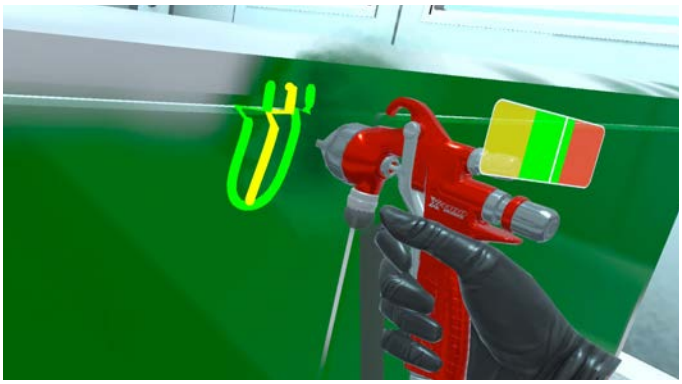

Comment fonctionne SagolaSPRAY™?

L'environnement de la cabine ainsi que les objets sont affichés à l'échelle réelle. L'utilisateur effectue donc exactement les mêmes mouvements qu'en situation réelle, à l'intérieur comme à l'extérieur de l'environnement virtuel. Cette approche lui permet d'acquérir des gestes et des automatismes qui seront directement transférables dans le monde réel.

Pourquoi choisir SagolaSPRAY™?

La formation en environnement de réalité virtuelle offre un apprentissage durable grâce aux économies de peinture, de matériaux et de temps qu'elle permet de réaliser, tout en offrant la possibilité de corriger immédiatement les erreurs.

09

Guides d’application

Informations complètes sur nos produits grâce à des guides d’application pour vous aider à les utiliser.

Guides de recherche rapides et faciles.

Pistolets de pulvérisation industriels

GUIDE D'APPLICATION
PISTOLETS À GRAVITÉ
INDUSTRIE

		MODÈLES	X 4100 SERIES		
		CHAPEAUX Système	X96 64/62S Moyenne Pression	XT01 EPA	XT03 3030 HVLP
PISTOLETS À GRAVITÉ	CARROSSERIE INDUSTRIELLE	Enduits	1.6 - 1.8 [96]	1.6 - 1.8 [XT01]	1.6 - 1.8 [XT03]
		Bases bicouches		1.3 - 1.4 [XT01]	1.4 [XT03]
		Vernis	1.4 - 1.6 [96]	1.4 [XT01]	
		Monocouches	1.6 [96]	1.4 - 1.6 [XT01]	
	INDUSTRIE MÉTALLIQUE	Apprêts	1.6 - 1.8 [96]		1.8 [XT03]
		Emaux et vernis	1.4 - 1.6 [96]	1.4 - 1.6 [XT01]	
		Couches épaisses	2.2 - 2.8 [64/62S]		
		Silicates et abrasifs	2.2 CT - 2.8 CT [64/62S]		1.8 CT - 2.5 CT [3030]
	INDUSTRIE DU BOIS	Teintures	1.2 - 1.3 [96]	1.2 - 1.3 [XT01]	1.3 [XT03]
		Fonds et couvertures	1.6 - 1.8 [96]	1.6 [XT01]	1.8 [XT03]
		Vernis	1.4 - 1.6 [96]	1.4 - 1.6 [XT01]	
		Laques pigmentées	1.4 [96]	1.4 [XT01]	
	INDUSTRIE GÉNÉRAL	Adhésifs			
		Céramique et vitro-céramique	1.8 CT - 2.8 CT [64/62S]		1.6 CT - 2.2 CT [3030]
		Peintures pour plastiques	1.4 - 1.8 [96]	1.4 - 1.6 [XT01]	1.4 - 1.6 [XT03]
		Caloriques	1.4 - 1.6 [96]	1.4 - 1.6 [XT01]	1.4 [XT03]

GUIDE D'APPLICATION
PISTOLETS PRES/SUC
INDUSTRIE

		MODÈLES	X 4100 SERIES		
		CHAPEAUX Système	765/777/64/62/67/20A M. Pression	XT01 B EPA	XT03 3030 HVLP
PISTOLETS PRESSION / SUCCION	CARROSSERIE INDUSTRIELLE	Enduits	1.2 - 1.4 [765]	1.2 - 1.4 [XT01 B]	1.2 - 1.4 [XT03]
		Bases bicouches	0.8 - 1.0 [777]	0.8 - 1.0 [XT01 B]	0.8 - 1.0 [XT03]
		Vernis	1.0 - 1.2 [777]	1.0 - 1.2 [XT01 B]	
		Monocouches	1.0 - 1.4 [765]	1.2 [XT01 B]	
	INDUSTRIE MÉTALLIQUE	Apprêts	1.4 - 1.8 [765]	1.4 - 1.6 [XT01 B]	1.4 - 1.6 [XT03]
		Emaux et vernis	1.2 - 1.4 [765]	1.2 - 1.4 [XT01 B]	
		Couches épaisses	2.2 - 2.5 [64]		
		Silicates et abrasifs	1.8 CT - 2.8 CT [67/62]		
	INDUSTRIE DU BOIS	Teintures	0.8 - 1.0 [765]	0.8 - 1.0 [XT01 B]	0.8 - 1.0 [XT03]
		Fonds et couvertures	1.2 - 1.4 [765]	1.2 - 1.4 [XT01 B]	1.2 - 1.4 [XT03]
		Vernis	1.0 - 1.2 [765]	1.0 - 1.2 [XT01 B]	1.2 - 1.4 [XT03]
		Laques pigmentées	1.0 - 1.2 [777]	1.0 - 1.2 [XT01 B]	
	INDUSTRIE GÉNÉRAL	Adhésifs	1.2 - 1.8 [20A]		
		Céramique et vitro-céramique	1.4 CT - 2.5 CT [67/64]		1.4 CT - 2.5 CT [3030]
		Peintures pour plastiques	1.0 - 1.2 [777]	1.0 - 1.2 [XT01 B]	
		Caloriques	1.0 - 1.4 [765]	1.2 - 1.4 [XT01 B]	1.2 - 1.4 [XT03]

GUIDE D'APPLICATION
PISTOLET MIXTE
INDUSTRIE

	MODÈLES	X3500 / X4500 MIX
	Système	Mixte
INDUSTRIE DU BOIS ET DU MÉTAL	Émaux, vernis, laques et teintures	0,011" - 0,013"
	Fonds, couvertures et apprêts	0,011"
	Vernis et émaux à l'eau	0,011" - 0,013"

Pistolets de pulvérisation industriels

3300 GTO		
GTO EPA EPA	GTO HVLP HVLP	GTO EVO EPA
1.6 - 1.8 [GTO EPA]	1.6 - 1.8 [GTO HVLP]	
1.4 [GTO EPA]	1.4 [GTO HVLP]	1.3 - 1.4 [GTO EVO]
1.4 - 1.6 [GTO EPA]		1.4 [GTO EVO]
1.6 [GTO EPA]		1.4 [GTO EVO]
1.6 - 1.8 [GTO EPA]	1.8 [GTO HVLP]	
1.6 [GTO EPA]		1.4 [GTO EVO]
2.2 - 2.8 [64/62S]		
1.2 - 1.3 [GTO EPA]	1.2 - 1.3 [GTO HVLP]	
1.8 [GTO EPA]	1.8 [GTO HVLP]	
1.6 [GTO EPA]		1.4 - 1.6 [GTO EVO]
1.4 - 1.6 [GTO EPA]		1.3 - 1.4 [GTO EVO]
2.0 - 2.5 [GTO EPA]		
1.4 - 1.6 [GTO EPA]		1.3 - 1.6 [GTO EVO]
1.4 - 1.6 [GTO EPA]		1.4 [GTO EVO]

3400 COMPACT	
Compact CLEAR EPA	Compact HVLP HVLP
1.2 - 1.3 [C. CLEAR]	1.2 - 1.3 [C. HVLP]
1.3 - 1.4 [C. CLEAR]	
1.3 - 1.4 [C. CLEAR]	
1.0 - 1.2 [C. CLEAR]	1.2 [C. HVLP]
1.4 [C. CLEAR]	
1.3 [C. CLEAR]	
1.3 - 1.4 [C. CLEAR]	1.3 - 1.4 [C. HVLP]
1.3 - 1.4 [C. CLEAR]	1.3 - 1.4 [C. HVLP]

CLASSIC PRO XD	
21 EPA EPA	MINI HVLP HVLP
1.6 - 1.8 [21 EPA]	
1.6 [21 EPA]	
1.8 [21 EPA]	2.5 [36]
1.6 [21 EPA]	
	2.0 [25] - 2.8 [28]
	2.0 [25] - 2.8 [28]
1.8 [21 EPA]	2.0 [25]
1.4 - 1.8 [21 EPA]	
	2.0 [25] - 2.5 [36]
	2.0 [25] - 2.8 [28]

X 4100 SERIES	
96 Media Presión	XT01 EPA
1.8 [96]	1.8 [XT01]
1.4 [96]	1.4 [XT01]
1.6 [96]	1.6 [XT01]
1.8 [96]	1.8 [XT01]
1.6 [96]	1.6 [XT01]
1.4 [96]	1.4 [XT01]
1.6 [96]	1.6 [XT01]
1.6 [96]	1.6 [XT01]
1.4 - 1.6 [96]	1.4 - 1.6 [XT01]

3300 GTO
GTO EPA EPA
1.8 [GTO EPA]
1.4 - 1.6 [GTO EPA]
1.6 [GTO EPA]
1.6 [GTO EPA]
1.8 [GTO EPA]
1.4 - 1.6 [GTO EPA]
1.4 [GTO EPA]
1.8 [GTO EPA]
1.6 - 1.8 [GTO EPA]
1.6 [GTO EPA]
1.6 - 1.8 [GTO EPA]
1.8 [GTO EPA]

MINI XTREME	
MINI EPA EPA	MINI HVLP HVLP
0.8 - 1.0 [MINI EPA]	0.8 - 1.0 [MINI HVLP]
1.0 - 1.2 [MINI EPA]	1.0 - 1.2 [MINI HVLP]
1.2 [MINI EPA]	
0.8 - 1.0 [MINI EPA]	0.8 - 1.0 [MINI HVLP]
1.0 [MINI EPA]	1.0 [MINI HVLP]
1.0 [MINI EPA]	
1.0 - 1.2 [MINI EPA]	1.0 - 1.2 [MINI HVLP]

3300 GTO	
GTO EPA EPA	GTO HVLP HVLP
1.4 [GTO EPA]	1.4 [GTO HVLP]
1.4 - 1.6 [GTO EPA]	1.4 - 1.6 [GTO HVLP]
1.2 - 1.4 [GTO EPA]	
1.4 - 1.6 [GTO EPA]	1.4 - 1.6 [GTO HVLP]
1.2 - 1.4 [GTO EPA]	

GUIDE D'APPLICATION

PISTOLET AIRLESS

INDUSTRIE

	MODÈLES	PSAM 550 / 350 / 104
	Système	Airless
INDUSTRIE DU BOIS ET DU MÉTAL	Émaux, vernis, laques et teintures	0.011"
	Fonds, couvertures et apprêts	0.011" - 0.013"
	Vernis et émaux à l'eau	0.011" - 0.013"
REVÊTEMENTS MURS ET PLAFONDS	Peintures plastiques	0.017" - 0.021"
	Imperméabilisation, ignifuge	0.021" - 0.026"

Pompes industriels

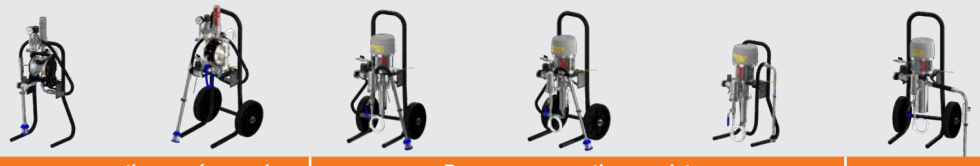

GUIDE D'APPLICATION

	Système	Pompes pneumatiques aérographe		Pompes pneumatiques mixtes			
	POMPES INDUSTRIELS	**DM 1/300**	**DM 1/400**	**Mack 150 X**	**Mack 320 X Mix**	**Raider 300 X Mix**	**HTV 250 X**
DONNÉES TECHNIQUES	**Entrée d'air**	Max. 6 bar	Max. 7 bar	Max. 7 bar	Max. 7 bar	Max. 6.5 bar	Max. 7 bar
	Consommation d'air	380 L/min.	580 L/min.	245 L/min.	610 L/min.	370 L/min.	448 L/min.
	Dimensions (cm.)	32,4 x 41,5 x 88	46,5 x 50,1 x 95,2	48 x 47 x 87,5	48 x 47 x 87,5	41,5 x 39 x 74,5	46,5 x 46 x 87,5
	Poids	10,5 Kg.	18,5 Kg.	16,8 Kg.	17 Kg.	15,5 Kg.	30 Kg.
	Pression maximale	6 bar	7 bar	91 bar	226 bar	200 bar	176 bar
	Débit maximal	30 L/min.	40 L/min.	2,7 L/min.	2,7 L/min.	1,8 L/min.	2,54 L/min.
	Buse maximale			0,018"	0,018"	0,013"	0,018"
COMPLÉMENTS	**PISTOLET**	X 4100 Series Mini Xtreme Pression HVLP/EPA V4000/V4/V5/V6		X3500 Mix X4500 Mix			X3500/4500 Mix V7 Mix
	TUYAUX	Tuyau aérographique d'air + produit 5 m. 86463818 10 m. 86463819		Tuyau aérographique d'air + produit 5 m. 86463804 10 m. 86463805			Tuyau mixte air + produit 7 m. 86463869
	CHAPEAU PRODUIT	Selon l'application		Buse mixte Standard 814 605 XX			Tip Extra Finish 814 612 XX
Applications INDUSTRIELLES	**Shop Apprêt**	•	•				
	Apprêt moyennes	•	•				
	Apprêt Couche épaisse						
	Apprêt Zinc	•	•				
	Monocouches	•	•	•	•	•	•
	Emaux	•	•	•	•	•	•
	Vernis	•	•	•	•	•	•
	Colles, adhésifs	•	•				
Applications BOIS	**Teintures**	•	•	•	•	•	
	Fonds	•	•	•	•	•	•
	Vernis	•	•	•	•	•	•
	Laques pigmentées	•	•	•		•	•
	Vernis à l'eau	•	•	•	•	•	•

	Système	Pompes électriques airless			Pompe Airless à moteur
	EQUIP. CONSTRUCTION	**Atlanta 200 Plus**	**Atlanta 500**	**Atlanta 800**	**Atlanta 800G**
DONNÉES TECHNIQUES	**Alimentation**	220V/50Hz	220V/50Hz	220V/50Hz	Petrol
	consommation d'air	1 HP	2 HP	2.9 HP	5.5 HP
	Dimensions (mm.)	420 x 250 x 630	650 x 400 x 600		
	Poids	27 Kg.	53 Kg.	72 Kg.	
	Pression maximale	180 bar	220 bar	220 bar	220 bar
	Débit maximal	2 L/min.	5 L/min.	9 L/min.	8.5 L/min.
	Buse maximale	0.018"	0.026"	0.043"	0.036"
COMPLÉ-MENTS	**PISTOLET**	PSAM 104/350/550			PSAM 550
	TUYAUX	Tuyau airless dispersements 10 m. 864 638 02 / 20 m. 864 638 03			
	CHAPEAU PRODUIT	Buse Airless tournante			
Applications CONSTRUCTION	**Fonds/Apprêts**	•	•	•	•
	Emaux	•	•		
	Vernis	•	•		
	Peintures plastiques		•	•	•
	Chlorocaoutchoucs			•	•
	Imperméabilisation		•	•	•
	Ignifuger	•	•	•	•
	Bitumineux			•	•
	Époxy - Couche épaisse			•	•

Pompes industriels

Pompes à soufflet mixte			Pompes pneumatiques airless				Pompes électriques airless		
HT 10 X	**HT 15 X**	**HT 25 X**	**Raider 300 X**	**Mack 320 X**	**Mack 400 X**	**Mack 600 X**	**Atlanta 200 Plus**	**Atlanta 500**	**Atlanta 800**
6 bar máx.			6,5 bar máx.	7 bar máx.	6 bar máx.		220V/50Hz	220V/50Hz	220V/50Hz
646 L/min.	800 L/min.	1.326 L/min.	245 L/min.	610 L/min.	1.500 L/min.		1 CV	2 CV	2,9 CV
48 x 47 x 87,5			41,5 x 39 x 74,5	48 x 47 x 87,5	54,5 x 54,6 x 100,7		42 x 25 x 63	65 x 40 x 60	
41 Kg.	42 Kg.	48 Kg.	15,5 Kg.	17 Kg.	62 Kg.	63 Kg.	27 Kg.	53 Kg.	72 Kg.
60 bar	90 bar	150 bar	200 bar	226 bar	240 bar	360 bar	180 bar	220 bar	220 bar
9,75 L/min.			1,8 L/min.	2,7 L/min.	7,2 L/min.	5,2 L/min.	2 L/min.	5 L/min.	9 L/min.
0,018"			0,013"	0,018"	0,032"		0,018"	0,026"	0,043"
X3500/4500 Mix V7 Mix			PSAM 104/350/550						
Tuyau mixte air + produit 10 m. 86463805			Tuyau airless standard 10 m. 86463804 15 m. 86463805				Tuyau airless dispersements 10 m. 86463802	Tuyau airless dispersements 10 m. 86463802 15 m. 86463803	
Tip Extra Finish 814 612 XX			Buse Airless tournante 814 611 XX Tête rotatif 81461101				Buse Airless tournante 814 611 XX Tête rotatif 81461101		
			•	•	•				
				•	•		•	•	•
									•
	•	•	•	•	•		•	•	•
•	•	•	•	•	•		•	•	•
•	•	•	•				•		
			•	•	•				
•	•	•	•	•	•		•	•	
•	•	•	•	•	•		•	•	
•	•	•							
•	•	•	•	•	•		•	•	

SAGOLA®
an Elcometer company

SAGOLA S.A.U.
Urartea, 6 · 01010
Vitoria-Gasteiz (Álava) ESPAGNE
Tel.: (+34) 945 214 150
sagola@sagola.com
www.sagola.com

Edition FR 04/2026 - 701101XX